CIRCULATIEPOMPENSELECTIETABEL

ENKEL eenfase - driefasen	DUBBEL eenfase - driefasen	P1 Max W	Q m^3/h l/min	0 0	0,6 10	1,2 20	1,8 30	2,4 40	3 50	4,2 70	5,4 90	7,2 120	9,6 160	12 200	14,4 240	18 300	24 400	30 500	36 600	42 700	54 900	72 1200	80 1333	120 2000
VA 25	-	57		2,71	2,45	2,15	1,75	1,2	0,6															
VA 35 - VSA 35	-	71		4,3	3,9	3,4	2,8	2,15	1,4															
VA 55 - VSA 55	VD 55/220.32	82	H	5,4	4,7	4,5	3,3	2,6	1,75	0,85														
VA 65 - VSA 65	-	102	(m)	6,3	5,8	5,3	4,3	3,4	2,4															
VB 35/120	-	71		4,3	3,9	3,4	2,8	2,15	1,4															
VB 55/120	-	82		5,4	4,7	4	3,3	2,5	1,75	0,85														
VB 65/120	VD 65/220.32	102		6,3	5,8	5,3	4,3	3,4	2,4															
VS 8/150	-	40		0,83	0,75	0,52	0,22																	
VS 16/150	-	54	H	1,82	1,75	1,65	1,44	1,07	0,6															
VS 35/150	-	71	(m)	4,1	3,7	3,3	2,82	2,2	1,6	1,05														
VS 65/150	-	103		6	5,55	5,05	4,25	3,4	2,6	1,8	1,05													
A 50/180 M - XM B 50/250.40 M	D 50/250.40 M	184		5,7	5,6	5,4	5,3	5,1	4,8	4,2		2,6												
A 56/180 M - XM B 56/250.40 M	D 56/250.40 M	271		6,35	6,3	6,2	6,18	6	5,9	5,5		4,2		1,2										
A 80/180 M - XM B 80/250.40 M	D 80/250.40 M	256		8,25	8	7,6	7,4	7,2	6,9	6,3		3,8												
A 110/180 XM B 110/250.40 M	D 110/250.40 M	410		11,3	11	10,8	10,5	10	9,8	9,2		7		1,7										
A 50/180 XT B 50/250.40 T	D 50/250.40 T	201	H	5,9	5,85	5,8	5,6	5,5	5,2	4,6		2,9												
A 50/180 T	-	197	(m)	5,6	5,6	5,6	5,5	5,43	5,4	4,9		28												
A 56/180 XT B 56/250.40 T	D 56/250.40 T	291		6,4	6,3	6,2	6,1	6	5,9	5,7		4,4												
A 50/180 T	-	297		6,42	6,42	6,41	6,4	6,4	6,4	6,1		4,8												
A 80/180 XT B 80/250.40 T	D 80/250.40 T	272		8,2	7,9	7,6	7,3	7	6,8	6,1		3,7												
A 80/180 T	-	271		8,2	7,9	7,6	7,3	7	6,8	6,1		3,7												
A 110/180 XT B 110/250.40 T	D 110/250.40 T	403		11,3	11	10,8	10,5	10	9,8	9,2		7		1,6										
BPH 60/250.40 M	DPH 60/250.40 M	316		7,2			6,8	6,7	6,5	6,2	5,8	5	3,7	2										
BPH 120/250.40 M	DPH 120/250.40 M	510		11			10,3	10,1	9,8	9,2	8,6	7,65	6,2	4,35	2,4									
BPH 60/280.50 M	DPH 60/280.50 M	595		7,65			7,5	7,45	7,4	7,3	7,2	6,98	6,7	6,2	5,75	4,6	2,3							
BPH 60/340.65 M	DPH 60/340.65 M	735		6,8			6,79	6,75	6,7	6,6	6,57	6,5	6,35	6,2	5,95	5,5	4,35	2,85	1,2					
BMH 30/250.40 T	DMH 30/250.40 T	192		3,3			3,1	2,95	2,85	2,5	2,1	1,15												
BPH 60/250.40 T	DPH 60/250.40 T	348		7,65			7,4	7,3	7,2	6,8	6,4	5,45	3,9	2,25										
BPH 120/250.40 T	DPH 120/250.40 T	536		12				11	10,7	10,1	9,5	8,4	6,8	4,7	2,2									
BMH 30/280.50 T	DMH 30/280.50 T	255		3,15				3,02	3	2,93	2,85	2,65	2,3	1,75	1,2									
BMH 60/280.50 T	DMH 60/280.50 T	410		5,83				5,65	5,6	5,49	5,35	5,1	4,75	4,2	3,65	2,62								
BPH 60/280.50 T	DPH 60/280.50 T	589		7,95				7,75	7,7	7,6	7,5	7,35	6,92	6,45	5,85	4,65	2,4							
BPH 120/280.50 M	DPH 120/280.50 M	870		11,3						10,8	10,5	10,3	9,9	9,4	8,5	7,2	4,8	2,1						
BPH 120/280.50 T	DPH 120/280.50 T	898		11,7						11,3	11	10,75	10,25	9,6	8,9	7,75	5,4	2,6						
BPH 150/280.50 T	DPH 150/280.50 T	1130	H	15						14,6	14,4	14	13,6	12,7	11,8	10,5	7,5							
BPH 180/280.50 T	DPH 180/280.50 T	1630	(m)	18,4								17,4	17	16,4	15,6	14,4	12	8,8	5,2					
BMH 30/340.65 T	DMH 30/340.65 T	270		3,15						3,09	3,02	2,98	2,85	2,55	2,25	1,65								
BMH 60/340.65 T	DMH 60/340.65 T	445		5,4						5,15	5,05	4,9	4,7	4,45	4,1	3,45	2,25							
BPH 60/340.65 T	DPH 60/340.65 T	756		7,4						7,35	7,3	7,24	7,1	6,9	6,65	6,15	4,9	3,3	1,4					
BPH 120/340.65 T	DPH 120/340.65 T	1275		10,9						10,75	10,68	10,6	10,5	10,38	10,2	9,8	8,7	7,15	5,2	3				
BPH 150/340.65 T	DPH 150/340.65 T	2800		14,9						14,88	14,83	14,75	14,65	14,55	14,3	13,88	12,65	11	9,35	7,15				
BPH 180/340.65 T	DPH 180/340.65 T	2760		17,9								17,8	17,7	17,5	17,3	16,8	15,7	14,1	12,1	10				
BMH 30/360.80 T	DMH 30/360.80 T	484		3,9								3,85	3,8	3,75	3,65	3,48	3,1	2,45	1,75					
BMH 60/360.80 T	DMH 30/360.80 T	763		5,7								5,66	5,61	5,59	5,5	5,4	5	4,55	3,9	3,1				
BPH 120/360.80 T	DPH 120/360.80 T	1820		11,8								11,65	11,58	11,5	11,4	11,25	10,75	10,2	9,39	8,37	5,65			
BPH 150/360.80 T	DPH 150/360.80 T	2710		15,3								15,1	15,06	14,99	14,92	14,75	14,5	14	13,4	12,4	10,3	6		
BPH 180/360.80 T	DPH 180/360.80 T	2310		17,5								17,4	17,25	17,1	16,8	16,25	15	13,7	12	10,1	5,5			
AC 35	-	22		4,2	3,4	2,5	1,5	1,0																
AC 55	-	45	H	5,9	5,6	4,4	3,3	2,4	1,4															
AC 65	-	70	(m)	6	6	5,9	5,4	4,7	4	3,1	2,4	1												
AC 80	-	107		8	8	7,9	7,4	6,8	6,2	5,1	4,3	2,7												
AC 110/180 X	-	174		11	11	10,8	10,6	10,2	9,9	8,7	6,9	5,1	2,9											
BPH-E 60/250.40 M	DPH-E 60/250.40 M	344		7,2			6,8	6,7	6,5	6,2	5,8	5	3,7	2										
BPH-E 120/250.40 M	DPH-E 120/250.40 M	528		11			10,3	10,1	9,8	9,2	8,6	7,65	6,2	4,35	2,4									
BPH-E 60/280.50 M	DPH-E 60/280.50 M	606		7,65			7,5	7,45	7,4	7,3	7,2	6,98	6,7	6,2	5,75	4,6	2,3							
BPH-E 120/280.50 M	DPH-E 120/280.50 M	893		11,3						10,8	10,5	10,3	9,9	9,4	8,5	7,2	4,8	2,1						
BPH-E 180/280.50 M	DPH-E 180/280.50 M	1693	H	18,4								17,4	17	16,4	15,6	14,4	12	8,8	5,2					
BPH-E 60/340.65 M	DPH-E 60/340.65 M	744	(m)	7,4						7,35	7,3	7,24	7,1	6,9	6,65	6,15	4,9	3,3	1,4					
BPH-E 120/340.65 M	BPH-E 120/340.65 M	1262		10,9						10,75	10,68	10,6	10,5	10,38	10,2	9,8	8,7	7,15	5,2	3				
BPH-E 150/340.65 M	DPH-E 150/340.65 M	1767		14,9						14,88	14,83	14,75	14,65	14,55	14,3	13,88	12,65	11	9,35	7,15				
BPH-E 120/360.80 M	DPH-E 120/360.80 M	1789		11,8								11,65	11,58	11,5	11,4	11,25	10,75	10,2	9,39	8,37	5,65			
BPH-E 120/450.100 M	-	1789		11,8								11,65	11,58	11,5	11,4	11,25	10,75	10,2	9,39	8,37	5,65			

* De hydraulische waarden gelden bij maximum toerental, bij dubbelpompen voor 1 pomp in bedrijf.

DAB Pumps BV behoudt zich het recht voor om zonder verdere aankondiging prijswijzigingen door te voeren

NIEUW



CIRCULATIEPOMPEN

VERWARMINGS- EN AIRCONDITIONINGSINSTALLATIES

CE

- Motor met natte rotor met drie snelheden
- Motor heeft interne beveiliging tegen kortsluiting
- Een beveiliging tegen overbelasting van de motor is niet nodig
- Beschermingsklasse: IP 44
- Isolatieklasse: F
- Temperatuurbereik vloeistof: van -10°C tot +110°C en verpompte vloeistoftemperatuur boven omgevingstemperatuur
- Verpomptevloeistof:schoon,vrijvanvastebestanddelenenmineraleoliën, nietviskeus,chemischneutraalenzodichtmogelijkdekenmerkenvanwater benaderend (max. glycol 30%)
- Maximale bedrijfsdruk: 10 bar (1000 kPa)

ENKELECIRCULATIEPOMPEN
met draadaansluiting

TYPE	ARTIKELNUMMER	POMPAANSLUITING
VA 25/130	60112896	$1^1/_2$"G
VA 25/180	60112900	$1^1/_2$"G
VA 25/180X	60112902	2"G
VA 35/130	60112903	$1^1/_2$"G
VA 35/130-$^1/_2$"	60112904	1"G
VA 35/180	60112915	$1^1/_2$"G
VA 35/180 X	60112931	2"G
VA 55/130	60112936	$1^1/_2$"G
VA 55/130-$^1/_2$"	60112938	1"G
VA 55/180	60112948	$1^1/_2$"G
VA 55/180 X	60112957	2"G
VA 65/130	60112962	$1^1/_2$"G
VA 65/130-$^1/_2$"	60112966	1"G
VA 65/180	60112985	$1^1/_2$"G
VA 65/180 X	60112988	2"G

ENKELE CIRCULATIEPOMPEN
met flensaansluiting

TYPE	PRIJS €	ARTIKELNUMMER	POMPAANSLUITING
VB 35/120	143,00	60112933	OVALE TEGENFLENS
VB 55/120	152,00	60112959	
VB 65/120	169,00	60112989	

DUBBELECIRCULATIEPOMPEN
met flensaansluiting

TYPE	PRIJS €	ARTIKELNUMMER	POMPAANSLUITING
VD 55/220.32	363,00	60112961	DN 32
VD 65/220.32	386,00	60112991	DN 32

DAB Pumps BV behoudt zich het recht voor om zonder verdere aankondiging prijswijzigingen door te voeren

TECHNISCHESPECIFICATIE

TYPE	INBOUW LENGTE mm	ELEKTRISCHE GEGEVENS							MAXIMALE DRUK
		VOLTAGE 50 Hz	SNELHEID	n r.p.m.	P1 MAX W	In A	CONDENSATOR µF	CONDENSATOR Vc	
VA 25/130	130	1 x 230 V ~	3 2 1	2655 2380 1680	43 38 31	0,19 0,17 0,15	1,5	450	t° +90°C m.c.a. 1,5
VA 25/180	180	1 x 230 V ~	3 2 1	2655 2380 1680	43 38 31	0,19 0,17 0,15	1,5	450	t° +90°C m.c.a. 1,5
VA 25/180 X	180	1 x 230 V ~	3 2 1	2655 2380 1680	43 38 31	0,19 0,17 0,15	1,5	450	t° +90°C m.c.a. 1,5
VA 35/130	130	1 x 230 V ~	3 2 1	2455 1930 1150	56 50 35	0,25 0,22 0,16	1,7	450	t° +90°C m.c.a. 1,5
VA 35/130 1/2"	130	1 x 230 V ~	3 2 1	2455 1930 1150	56 50 35	0,25 0,22 0,16	1,7	450	t° +90°C m.c.a. 1,5
VA 35/180	180	1 x 230 V ~	3 2 1	2455 1930 1150	56 50 35	0,25 0,22 0,16	1,7	450	t° +90°C m.c.a. 1,5
VA 35/180 X	180	1 x 230 V ~	3 2 1	2455 1930 1150	56 50 35	0,25 0,22 0,16	1,7	450	t° +90°C m.c.a. 1,5
VA 55/130	130	1 x 230 V ~	3 2 1	2400 1600 930	70 58 36	0,3 0,26 0,17	1,7	450	t° +90°C m.c.a. 1,5
VA 55/130 1/2"	130	1 x 230 V ~	3 2 1	2400 1600 930	70 58 36	0,3 0,26 0,17	1,7	450	t° +90°C m.c.a. 1,5
VA 55/180	180	1 x 230 V ~	3 2 1	2400 1600 930	70 58 36	0,3 0,26 0,17	1,7	450	t° +90°C m.c.a. 1,5
VA 55/180 X	180	1 x 230 V ~	3 2 1	2400 1600 930	70 58 36	0,3 0,26 0,17	1,7	450	t° +90°C m.c.a. 2,5
VA 65/130	130	1 x 230 V ~	3 2 1	2310 1532 880	78 59 37	0,34 0,26 0,17	2	450	t° +90°C m.c.a. 2,5
VA 65/130 1/2"	130	1 x 230 V ~	3 2 1	2310 1532 880	78 59 37	0,34 0,26 0,17	2	450	t° +90°C m.c.a. 2,5
VA 65/180	180	1 x 230 V ~	3 2 1	2310 1532 880	78 59 37	0,34 0,26 0,17	2	450	t° +90°C m.c.a. 2,5
VA 65/180 X	180	1 x 230 V ~	3 2 1	2310 1532 880	78 59 37	0,34 0,26 0,17	2	450	t° +90°C m.c.a. 2,5

ENKELVOUDIGECIRCULATIEPOMPmetflensaansluiting

TYPE	INBOUWLENGTE mm	ELEKTRISCHE GEGEVENS							MAXIMALE DRUK
		VOLTAGE 50 Hz	SNELHEID	n r.p.m.	P1 MAX W	In A	CONDENSATOR µF	CONDENSATOR Vc	
VB 35/120	120	1 x 230 V ~	3 2 1	2465 1930 1150	56 50 35	0,25 0,22 0,16	1,7	450	t° +90°C m.c.a. 1,5
VB 55/120	120	1 x 230 V ~	3 2 1	2400 1600 930	70 58 36	0,3 0,26 0,17	1,7	450	t° +90°C m.c.a. 1,5
VB 65/120	120	1 x 230 V ~	3 2 1	2310 1532 880	78 59 37	0,34 0,26 0,17	2	450	t° +90°C m.c.a. 2,5

DAB Pumps BV behoudt zich het recht voor om zonder verdere aankondiging prijswijzigingen door te voeren

DUBBELE CIRCULATIEPOMPEN met ovale flensaansluiting

TYPE	INBOUW LENGTE mm	ELEKTRISCHE GEGEVENS							MAXIMALE DRUK
		VOLTAGE 50 Hz	SNELHEID	n r.p.m.	P1 MAX W	In A	CONDENSATOR µF	CONDENSATOR Vc	
VD 55/220.32	220	1 x 230 V ~	3 2 1	2400 1600 930	70 58 36	0,3 0,26 0,17	1,7	450	t° +90°C m.c.a. 1,5
VD 65/220.32	220	1 x 230 V ~	3 2 1	2310 1532 880	78 59 37	0,34 0,26 0,17	2	450	t° +90°C m.c.a. 2,5

VA 25

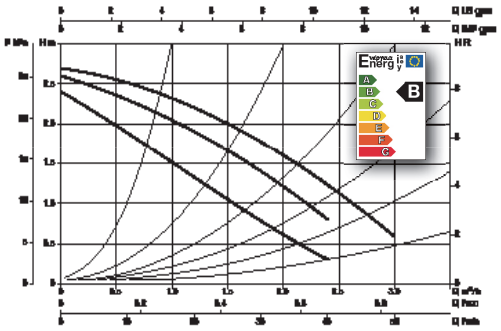

VA - VB 35

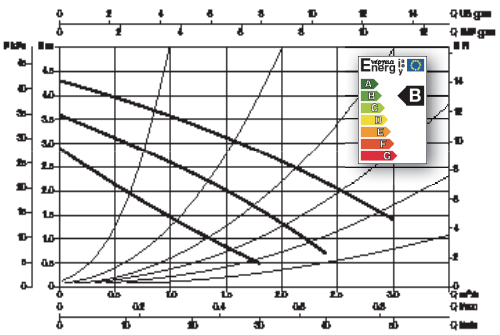

VA - VB - VD 65*

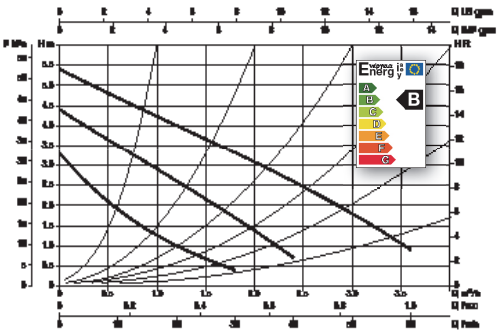

*Dehydraulischewaardengeldenbijmaximumtoerental,bijdubbelpompenvoor1pompinbedrijf.

VA - VB - VD 65*

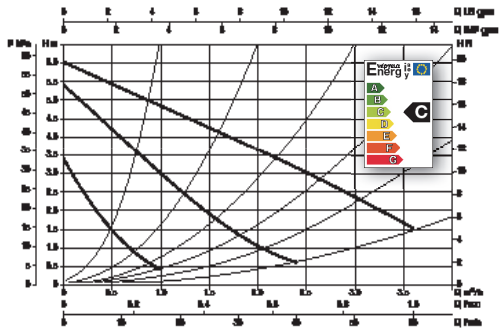

AFMETINGENENGEWICHT

VA

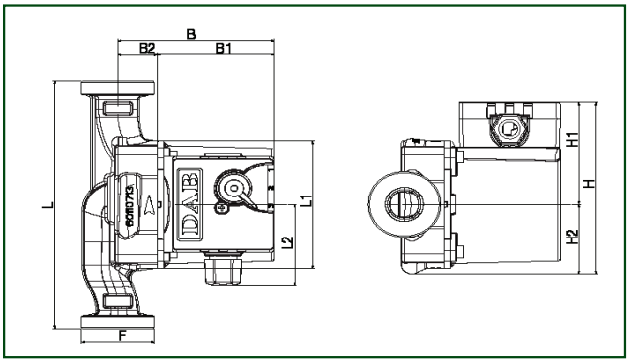

VB

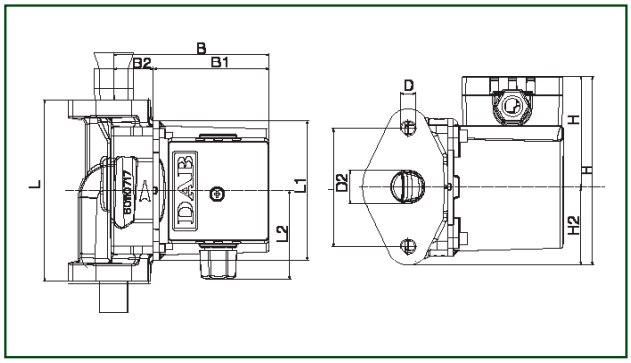

VD

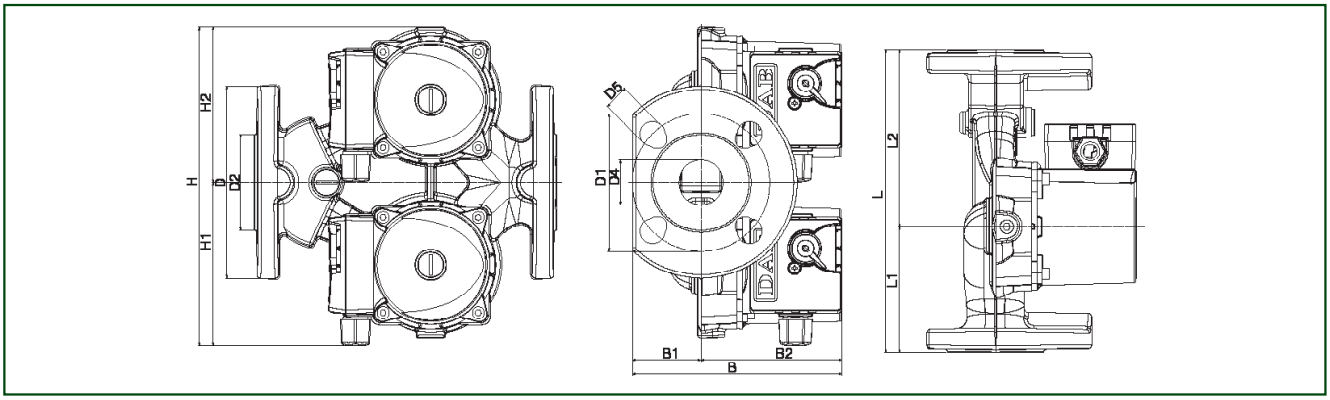

TYPE	L	L1	L2	B	B1	B2	H	H1	H2	F	VERPAKKINGSAFMETINGEN			VOLUME m^3	AANTAL PER PALLET	GEWICHT Kg
											L	B	H			
VA 25/130	130	93	59	102,5	76,5	26	125,5	75	50,5	48	135	135	150	0,0027	240	2,5
VA 25/180	180	93	59	102,5	76,5	26	125,5	75	50,5	48	130	190	150	0,0037	180	2,6
VA 25/180 X	180	93	59	102,5	76,5	26	125,5	75	50,5	48	130	190	150	0,0037	180	2,6
VA 35/130	130	93	59	102,5	76,5	26	125,5	75	50,5	48	135	135	150	0,0027	240	2,5
VA 35/130 1/2"	130	93	59	102,5	76,5	26	125,5	75	50,5	48	135	135	150	0,0027	240	2,5
VA 35/180	180	93	59	102,5	76,5	26	125,5	75	50,5	48	130	190	150	0,0037	180	2,6
VA 35/180 X	180	93	59	102,5	76,5	26	125,5	75	50,5	48	130	190	150	0,0037	180	2,6
VA 55/130	130	93	59	102,5	76,5	26	125,5	75	50,5	48	135	135	150	0,0027	240	2,5
VA 55/130 1/2"	130	93	59	102,5	76,5	26	125,5	75	50,5	48	135	135	150	0,0027	240	2,5
VA 55/180	180	93	59	102,5	76,5	26	125,5	75	50,5	48	130	190	150	0,0037	180	2,6
VA 55/180 X	180	93	59	102,5	76,5	26	125,5	75	50,5	48	130	190	150	0,0037	180	2,6
VA 65/130	130	93	59	102,5	76,5	26	125,5	75	50,5	48	135	135	150	0,0027	240	2,5
VA 65/130 1/2"	130	93	59	102,5	76,5	26	125,5	75	50,5	48	135	135	150	0,0027	240	2,5
VA 65/180	180	93	59	102,5	76,5	26	125,5	75	50,5	48	130	190	150	0,0037	180	2,6
VA 65/180 X	180	93	59	102,5	76,5	26	125,5	75	50,5	48	130	190	150	0,0037	180	2,6

TYPE	L	L1	L2	B	B1	B2	H	H1	H2	D2	D1	I	VERPAKKINGSAFMETINGEN			VOLUME m^3	AANTAL PER PALLET	GEWICHT Kg
													L	B	H			
VB 35/120	120	98	60	104	78	26	124	75	49	25	M10	78	135	135	150	0,0027	240	2,7
VB 55/120	120	98	60	104	78	26	124	75	49	25	M10	80	135	135	150	0,0027	240	2,7
VB 65/120	120	98	60	104	78	26	124	75	49	26	M10	80	135	135	150	0,0027	240	2,7

TYPE	L	L1	L2	B	B1	B2	D	D1		D2	D4	D5		H	H1	H2	VERPAKKINGSAFMETINGEN			VOLUME m^3	AANTAL PER PALLET	GEWICHT Kg
								PN6	PN10			PN6	PN10				L	B	H			
VD 55/220.32	220	91,5	128,5	150	50	100	140	90	100	70	32	14	18	230	115	115	160	253	238	0,0096	84	8,2
VD 65/220.32	220	91,5	128,5	150	50	100	140	90	100	70	31	14	18	230	115	115	160	253	238	0,0096	84	8,2

DAB Pumps BV behoudt zich het recht voor om zonder verdere aankondiging prijswijzigingen door te voeren

SOLAR CIRCULATIEPOMPEN

GESCHIKT VOOR SOLAR THERMISCHE SYSTEMEN



CE

Pomp voor circulatie van water in solar thermische verwarmingssystemen. De VSA natte rotor circulator is speciaal ontwikkeld wanneer hoge concentraties glycol aanwezig zijn (tot 60%). Voor deze toepassing is het pomplichaam afgewerkt met een elektroforese coating, waardoor deze bestand is tegen de inwerking van glycol.

- Motor met natte rotor en drie snelheden
- Motor heeft interne beveiliging tegen kortsluiting
- Een beveiliging tegen overbelasting van de motor is niet nodig
- Beschermingsklasse: IP44
- Isolatieklasse: F
- Temperatuurbereik vloeistof: van -10° tot +110°C Alle typen kunnen piektemperaturen weerstaan tot +140°C
- Verpomptevloeistof: schoon, vrij van vastebestanddelen en mineraleoliën, niet viskeus, chemisch neutraal en zodicht mogelijk de kenmerken van water benaderend (max. glycol 60%)
- Maximale bedrijfsdruk: 10 bar (1000 kPa)

OPPERVLAKTE VOORZIEN VAN CATHAFORESE COATING

TYPE	ARTIKELNUMMER	POMP AANSLUITING
VSA 35/130	60115307	$1^1/_2$"
VSA 35/130 - 1/2"	60115308	1"
VSA 35/180	60115309	$1^1/_2$"
VSA 55/130	60115310	$1^1/_2$"
VSA 55/130 - 1/2"	60115316	1"
VSA 55/180	60115317	$1^1/_2$"
VSA 65/130	60115318	$1^1/_2$"
VSA 65/130 - 1/2"	60115319	1"
VSA 65/180	60115320	$1^1/_2$"

DAB Pumps BV behoudt zich het recht voor om zonder verdere aankondiging prijswijzigingen door te voeren

TECHNISCHE SPECIFICATIES

VSA 25

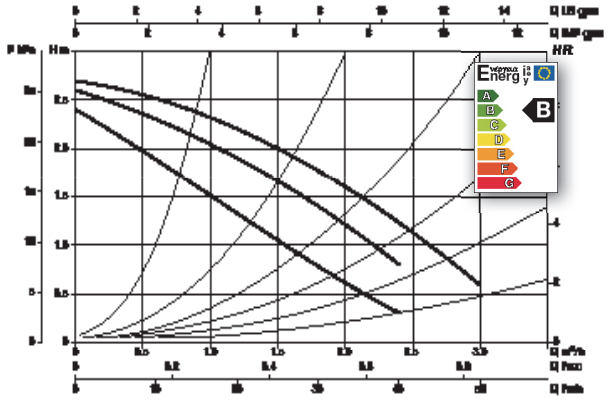

VSA 35

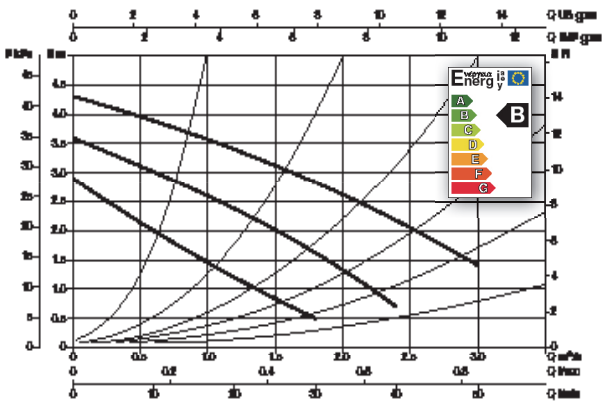

VSA 55

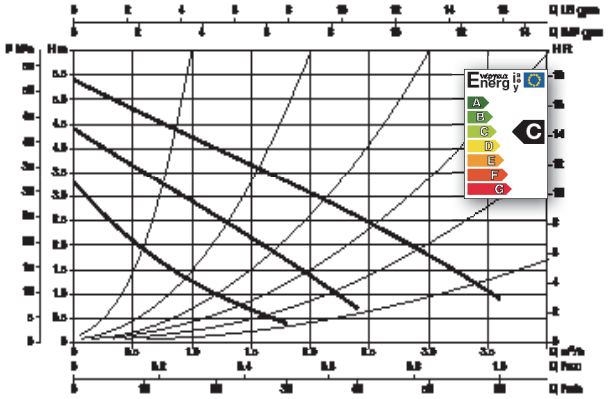

VSA 65

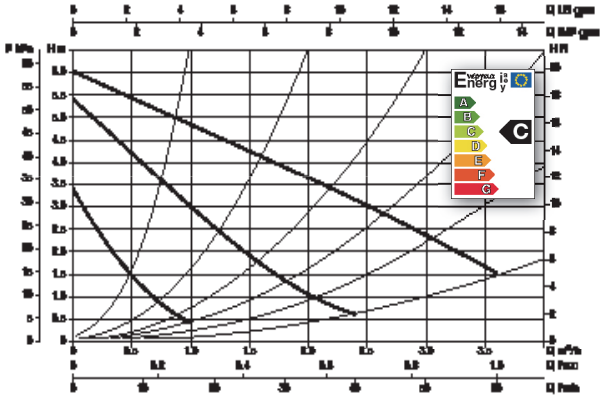

TYPE	INBOUW LENGTE mm	ELEKTRISCHE GEGEVENS							KOPPELINGEN		MAXIMALE DRUK
		VOLTAGE 50 Hz	SNELHEID	n r.p.m.	P1 MAX W	In A	CONDENSATOR µF	CONDENSATOR Vc	STANDAARD	SPECIAAL	
VSA 25/130	130	1 x 230 V ~	3 2 1	2655 2380 1680	43 38 31	0,19 0,17 0,15	1,5	450	1"F	¾"F - 1 ¼"M	t° +90°C m.c.a. 1,5
VSA 25/180	180								1"F	¾"F 1 ¼"M	
VSA 25/180 X									1 ¼"		
VSA 35/130	130	1 x 230 V ~	3 2 1	2465 1930 1150	56 50 35	0,25 0,22 0,16	1,7	450	1"F	¾"F 1 ¼"M	
VSA 35/130 1/2"									-		
VSA 35/180	180								1"F	¾"F 1 ¼"M	
VSA 35/180 X									1 ¼"		
VSA 55/130	130	1 x 230 V ~	3 2 1	2400 1600 930	70 58 36	0,3 0,26 0,17	1,7	450	1"F	¾"F 1 ¼"M	
VSA 55/130 1/2"									-		
VSA 55/180	180								1"F	¾"F 1 ¼"M	
VSA 55/180 X									1 ¼"		
VSA 65/130	130	1 x 230 V ~	3 2 1	2310 1532 880	78 59 37	0,34 0,26 0,17	2	450	1"F	¾"F 1 ¼"M	
VSA 65/130 1/2"									-		
VSA 65/180	180								1"F	¾"F 1 ¼"M	
VSA 65/180 X									1 ¼"		

DAB Pumps BV behoudt zich het recht voor om zonder verdere aankondiging prijswijzigingen door te voeren

AFMETINGENENGEWICHT

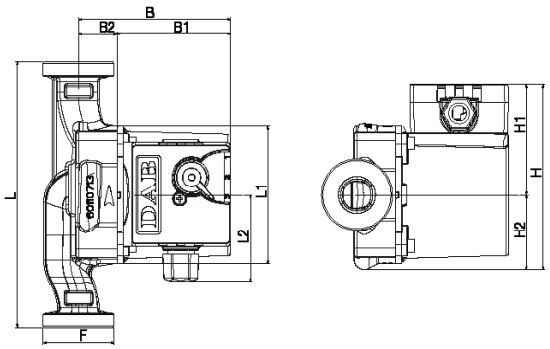

TYPE	L	L1	L2	B	B1	B2	H	H1	H2	F	VERPAKKINGSAFMETINGEN L	B	H	VOLUME m^3	AANTAL PER PALLET	GEWICHT Kg
VSA 25/130	130	93	59	102,5	76,5	26	125,5	75	50,5	48	135	135	150	0,0027	240	2,5
VSA 25/180	180	93	59	102,5	76,5	26	125,5	75	50,5	48	130	190	150	0,0037	180	2,6
VSA 25/180 X	180	93	59	102,5	76,5	26	125,5	75	50,5	48	130	190	150	0,0037	180	2,6
VSA 35/130	130	93	59	102,5	76,5	26	125,5	75	50,5	48	135	135	150	0,0027	240	2,5
VSA 35/130 1/2"	130	93	59	102,5	76,5	26	125,5	75	50,5	48	135	135	150	0,0027	240	2,5
VSA 35/180	180	93	59	102,5	76,5	26	125,5	75	50,5	48	130	190	150	0,0037	180	2,6
VSA 35/180 X	180	93	59	102,5	76,5	26	125,5	75	50,5	48	130	190	150	0,0037	180	2,6
VSA 55/130	130	93	59	102,5	76,5	26	125,5	75	50,5	48	135	135	150	0,0027	240	2,5
VSA 55/130 1/2"	130	93	59	102,5	76,5	26	125,5	75	50,5	48	135	135	150	0,0027	240	2,5
VSA 55/180	180	93	59	102,5	76,5	26	125,5	75	50,5	48	130	190	150	0,0037	180	2,6
VSA 55/180 X	180	93	59	102,5	76,5	26	125,5	75	50,5	48	130	190	150	0,0037	180	2,6
VSA 65/130	130	93	59	102,5	76,5	26	125,5	75	50,5	48	135	135	150	0,0027	240	2,5
VSA 65/130 1/2"	130	93	59	102,5	76,5	26	125,5	75	50,5	48	135	135	150	0,0027	240	2,5
VSA 65/180	180	93	59	102,5	76,5	26	125,5	75	50,5	48	130	190	150	0,0037	180	2,6
VSA 65/180 X	180	93	59	102,5	76,5	26	125,5	75	50,5	48	130	190	150	0,0037	180	2,6

TOEBEHOREN

DRAADKOPPELINGEN EN TEGENFLENZEN VOOR CIRCULATIEPOMPEN

OMSCHRIJVING	TYPE					PRIJS €	ARTIKELNUMMER	VOLUME VERPAKKING m^3	BRUTO GEWICHT Kg	AANTAL PER EENHEID
SET DRAADKOPPELINGEN 1/2"F	VA 25/130-1/2"	VA 65/130-1/2"			VSA 55/130-1/2"	12,00	60110426	0,0007	0,4	24
	VA 55/130-1/2"			VSA 35/130-1/2"	VSA 65/130-1/2"					
SET DRAADKOPPELINGEN 3/4"F	AC 35/180	VA 25/130	VA 55/130		VSA 55/130	9,00	547121050	0,0007	0,4	24
	AC 35/130	VA 25/180	VA 55/180		VSA 55/180					
	AC 55/180	VA 35/130	VA 65/130	VSA 35/130	VSA 65/130					
	AC 55/130	VA 35/180	VA 65/180	VSA 35/180	VSA 65/180					
SET DRAADKOPPELINGEN 1"F	AC 35/180	VA 25/130	VA 35/180			9,00	547121060	0,0007	0,4	24
	AC 35/130	VA 25/180	VA 55/180							
	AC 55/130	VA 35/130	VA 65/130							
	AC 55/180	VA 55/130	VA 65/180							
SET DRAADKOPPELINGEN 1"1/4 F	AC 35/180 X	VA 25/180 X	VA 55/180 X			14,00	547121070	0,0007	0,7	24
	AC 55/180 X	VA 35/180 X	VA 65/180 X							
SET DRAADKOPPELINGEN 1"1/4 M	AC 35/180	VA 25/130	VA 55/130			11,00	547121080	0,0007	0,4	24
	AC 35/130	VA 25/180	VA 55/180							
	AC 55/180	VA 35/130	VA 65/130							
	AC 55/130	VA 35/180	VA 65/180							
SET OVALE TEGENFLENZEN DN 20 3/4"F		VB 35/120	VB 65/120			28,00	547121230	0	0,6	35
		VB 55/120								
SET OVALE TEGENFLENZEN DN 25 1"F		VB 35/120	VB 65/120			30,00	547121240	0,0005	0,6	25
		VB 55/120								
SET OVALE TEGENFLENZEN DN 32 1"1/4 F	VB 55/120	VB 35/120	VB 65/120			30,00	547121250	0,0007	0,8	25
SET OVALE TEGENFLENZEN DN 40 1"1/2 F	VB 55/120	VB 35/120	VB 65/120			32,00	547121260			
SET OVALE TEGENFLENZEN DN 50 2"F	VB 55/120	VB 35/120	VB 65/120			32,00	547121270			
SET OVALE TEGENFLENZEN DN 32 PN 6	VD 55/220-32	VD 65/220-32				37,00	547121200	0	1,3	25
SET PASSTUK 2" - 1 1/2"						22,00	547121170	0	0,1	50


SET DRAADKOPPELINGEN - 1"F


SETDRAADKOPPELINGEN-1" 1/4 F


SET OVALE TEGENFLENZEN


SET TEGENFLENZEN


SET PASSTUK

DAB Pumps BV behoudt zich het recht voor om zonder verdere aankondiging prijswijzigingen door te voeren

CIRCULATIEPOMPEN
VOOR TAPWATERINSTALLATIES



- Motor met natte rotor
- Motor heeft interne beveiliging tegen kortsluiting
- Een beveiliging tegen overbelasting van de motor is niet nodig
- Beschermingsklasse: IP 44
- Isolatieklasse: F
- Temperatuurbereik vloeistof: van -10°C tot +85°C voor huishoudelijk gebruik en+110°C voor overige toepassing.
- Verpompte vloeistof: schoon, vrij van vaste stoffen en minerale oliën, niet viskeus, chemischneutraalenzodichtmogelijkdekenmerkenvanwaterbenaderend (max. glycole 30%)
- Maximale bedrijfsdruk: 10 bar (1000 kPa)

ENKELE CIRCULATIEPOMPEN
Bronzen pomplichaam met draadaansluiting

TYPE	ARTIKELNUMMER	POMP AANSLUITING
VS 8/150	60112968	0,23
VS 16/150	60115297	0,25
VS 35/150	60115298	0,32
VS 65/150	60115299	0,45

TECHNISCHESPECIFICATIES

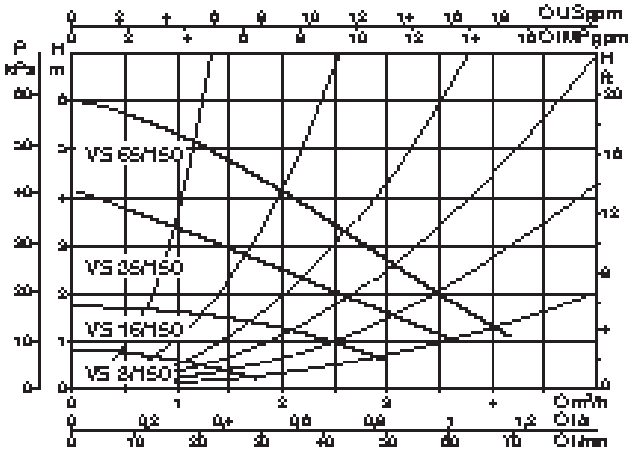

TYPE	INBOUW LENGTE mm	ELEKTRISCHE GEGEVENS						KOPPELINGEN		MAXIMALE DRUK
		VOLTAGE 50 Hz	n r.p.m.	P1 MAX W	In A	CONDENSATOR µF	Vc	STANDAARD	SPECIAAL	
VS 8/150	150	1 x 230 V ~	1340	22	0,14	1,5	450	BRONS $^1/_2$" F - $^3/_4$" F - 1" F KOPER d22 e d28		t° +90°C m.c.a. 1,5
VS 16/150	150	1 x 230 V ~	2784	41	0,19	1,5	450			
VS 35/150	150	1 x 230 V ~	2470	55	0,24	1,7	450			
VS 65/150	150	1 x 230 V ~	2317	77	0,34	2	450			

DAB Pumps BV behoudt zich het recht voor om zonder verdere aankondiging prijswijzigingen door te voeren

AFMETINGEN EN GEWICHT

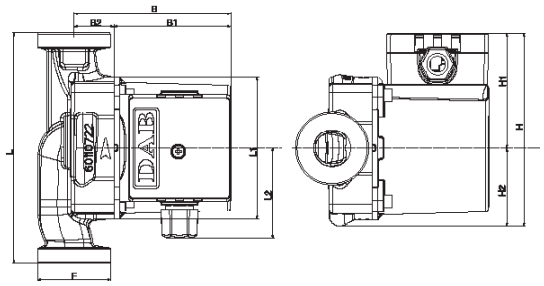

TYPE	L	L1	L2	B	B1	B2	H	H1	H2	F	VERPAKKINGSAFMETINGEN			VOLUME m^3	AANTAL PER PALLET	GEWICHT Kg
											L	B	H			
VS 8/150	150	98	60	104	78	26	124	75	49	$1^1/_2$"G	134	188	150	0,0038	180	2,6
VS 16/150	150	98	60	104	78	26	124	75	49	$1^1/_2$"G	134	188	150	0,0038	180	2,6
VS 35/150	150	98	60	104	78	26	124	75	49	$1^1/_2$"G	134	188	150	0,0038	180	2,6
VS 65/150	150	98	60	104	78	26	124	75	49	$1^1/_2$"G	134	188	150	0,0038	180	2,6

KOPPELINGEN

OMSCHRIJVING	TYPE	PRIJS €	ARTIKELNUMMER
SET DRAADKOPPELINGEN 1/2"F MESSING	VS 8/150 VS 16/150 VS 35/150 VS 65/150	23,00	547121120
SET DRAADKOPPELINGEN 3/4"F MESSING	VS 8/150 VS 16/150 VS 35/150 VS 65/150	23,00	547121130
SET DRAADKOPPELINGEN 1" F MESSING	VS 8/150 VS 16/150 VS 35/150 VS 65/150	23,00	547121140
TE SOLDEREN MESSING KOPPELINGEN 22	VS 8/150 VS 16/150 VS 35/150 VS 65/150	19,00	547121150
TE SOLDEREN MESSING KOPPELINGEN 28	VS 8/150 VS 16/150 VS 35/150 VS 65/150	20,00	547121160



DRAADKOPPELINGEN MESSING - 1"F



SOLDEERKOPPELINGEN MESSING

SNEL TE MONTEREN AANPASSINGSSET

Dezesneltemonterenaanpassingssetsmakenhetoverbodigwijzigingenaandeleidingenvandeinstallatiesaantebrengenbijvervangingvanoudecirculatiepompenmetdraad-offlenskoppelingDN25enDN32,ofmetdraadkoppelingendieandereinbouwmatenhebbendandemodernecirculatiepompen.Dezesetskunnenvoorallemodernecirculatiepompenmetdraadkoppeling gebruikt worden.

TYPE	PRIJS €	ARTIKELNUMMER	BRUTO GEWICHT Kg
Set A verlengstuk van 1 $^1/_2$"	51,00	547121300	1,4
Set B omzetting van 1 $^1/_2$" naar 2"	57,00	547121310	0,7
Set C omzetting van draadkoppeling 1$^1/_2$" naar flensaansluiting DN 25-DN 32	74,00	547121320	1,5
Set D verlengstuk van 2"	88,00	547121330	1,0
Set E messing aanpassingsstuk 1 $^1/_4$"	26,00	547121340	0,3
Set F messing aanpassingsstuk 1"	31,00	547121350	0,2
Set voor omzetting draadkoppeling 1 $^1/_2$" naar ovale flens DN40-PN6/PN10	32,00	547121260	1,0
Ovale flens set DN 50	32,00	547121270	1,0

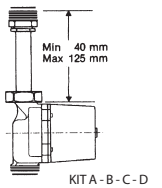

KIT A - B - C - D

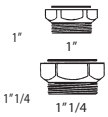

KIT E

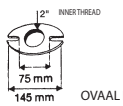

OVAAL KIT

DAB Pumps BV behoudt zich het recht voor om zonder verdere aankondiging prijswijzigingen door te voeren

CIRCULATIEPOMPEN
VOOR VERWARMINGS- EN AIRCONDITIONINGSINSTALLATIES

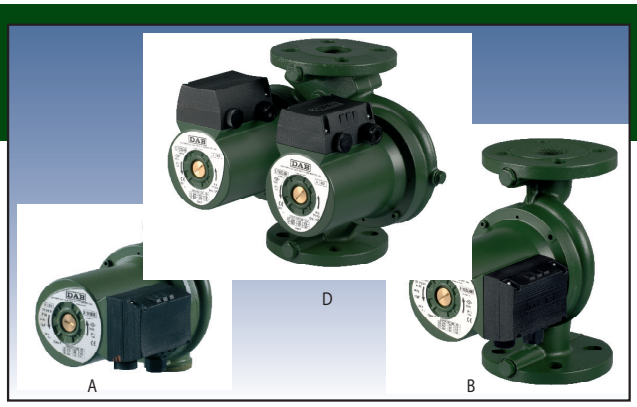

- Motormetnatterotormetdriesnelhedenvooréénfasemotorentweesnelheden voor driefasenmotor
- Ingebouwde thermische beveiliging in de uitvoering met éénfasemotor
- Thermischebeveiligingviabeveiligingsrelaisindeuitvoeringmetdriefasenmotor, op aanvraag leverbaar
- Beschermingsklasse: IP 44 éénfasemotoren
  IP 42 driefasenmotoren
- Isolatieklasse: F
- Temperatuur vloeistof: van -10°C tot +110°C
- Verpomptevloeistof:schoon,vrijvanvastebestanddelenenmineraleoliën, nietviskeus,chemischeneutraalenzodichtmogelijkdekenmerkenvanwater benaderend (max. glycol 30%)
- Maximale bedrijfsdruk: 10 bar (1000 kPa)

ENKELE CIRCULATIEPOMPEN
met draadaansluiting

TYPE	PRIJS €	ARTIKELNUMMER	POMP AANSLUITING
A 50/180 M	243,00	505803001	0,95
A 50/180 XM	253,00	505802041	0,92
A 50/180 T	290,00	505803601	0,52
A 50/180 XT	302,00	505802671	0,50
A 56/180 M	274,00	505805001	1,23
A 56/180 XM	284,00	505804041	1,18
A 56/180 T	322,00	505805601	0,60
A 56/180 XT	334,00	505804671	0,60
A 80/180 M	276,00	505807001	1,15
A 80/180 XM	287,00	505806041	1,12
A 80/180 T	324,00	505807601	0,57
A 80/180 XT	335,00	505806671	0,57
A 110/180 M	351,00	505808001	1,6
A 110/180 XM	359,00	505809001	1,7
A 110/180 T	402,00	505808601	0,87
A 110/180 XT	409,00	505809601	0,90

DUBBELECIRCULATIEPOMPEN
met flensaansluiting

TYPE	PRIJS €	ARTIKELNUMMER	POMP AANSLUITING
D 50/250.40 M	542,00	505822041	0,95
D 50/250.40 T	606,00	505822671	0,50
D 56/250.40 M	632,00	505824041	1,18
D 56/250.40 T	724,00	505824671	0,60
D 80/250.40 M	725,00	505826041	1,12
D 80/250.40 T	718,00	505826671	0,57
D 110/250.40 M	776,00	505828001	1,77
D 110/250.40 T	872,00	505828601	0,90

ENKELECIRCULATIEPOMPEN
met flensaansluiting

TYPE	PRIJS €	ARTIKELNUMMER	POMP AANSLUITING
B 50/250.40 M	286,00	505812041	0,95
B 50/250.40 T	326,00	505812671	0,5
B 56/250.40 M	334,00	505814041	1,18
B 56/250.40 T	380,00	505814671	0,60
B 80/250.40 M	334,00	505816041	1,12
B 80/250.40 T	380,00	505816671	0,57
B 110/250.40 M	409,00	505818001	1,77
B 110/250.40 T	453,00	505818601	0,90

DAB Pumps BV behoudt zich het recht voor om zonder verdere aankondiging prijswijzigingen door te voeren

TECHNISCHE SPECIFICATIES

ENKELVOUDIGECIRCULATIEPOMPmetdraadkoppeling

TYPE	VOLTAGE 50Hz	INBOUW LENGTE mm	POMP AANSLUITING	SNELHEID	ELEKTRISCHE GEGEVENS n r.p.m.	P1 MAX W	In A	CONDENSATOR µF	Vc	MAXIMALE DRUK
A 50/180 XM	1x230 V ~	180	2"G	3 2 1	2791 2651 2297	184 189 168	0,92 0,92 0,80	4	400	t° +90°C m.c.a. 1,5
A 50/180 M	1x230 V ~	180	1"1/2G	3 2 1	2766 2616 2215	195 194 180	0,95 0,95 0,85	4	400	t° +90°C m.c.a. 1,5
A 50/180 XT	3x400 V ~	180	2"G	2 1	2838 2520	201 129	0,50 0,23	-	-	t° +90°C m.c.a. 1,5
A 50/180 T	3x400 V ~	180	1"1/2G	2 1	2827 2502	197 139	0,52 0,25	-	-	t° +90°C m.c.a. 1,5
A 56/180 XM	1x230 V ~	180	2"G	3 2 1	2658 2117 1394	271 294 224	1,18 1,32 1,00	7	400	t° +90°C m.c.a. 1,5
A 56/180 M	1x230 V ~	180	1"1/2G	3 2 1	2636 2226 1485	282 287 228	1,23 1,30 1,06	7	400	t° +90°C m.c.a. 1,5
A 56/180 XT	3x400 V ~	180	2"G	2 1	2708 2178	291 200	0,60 0,32	-	-	t° +90°C m.c.a. 1,5
A 56/180 T	3x400 V ~	180	1"1/2G	2 1	2704 2178	297 200	0,60 0,33	-	-	t° +90°C m.c.a. 1,5
A 80/180 XM	1x230 V ~	180	2"G	3 2 1	2683 2374 1688	256 260 218	1,12 1,17 1,00	7	400	t° +90°C m.c.a. 2,5
A 80/180 M	1x230 V ~	180	1"1/2G	3 2 1	2674 2356 1615	264 262 223	1,15 1,20 1,00	7	400	t° +90°C m.c.a. 2,5
A 80/180 XT	3x400 V ~	180	2"G	2 1	2727 2227	272 186	0,57 0,30	-	-	t° +90°C m.c.a. 2,5
A 80/180 T	3x400 V ~	180	1"1/2G	2 1	2724 2226	271 187	0,57 0,31	-	-	t° +90°C m.c.a. 2,5
A 110/180 M	1x230 V ~	180	1"1/2G	3 2 1	2746 2552 2052	410 393 361	1,77 1,78 1,64	12	450	t° +90°C m.c.a. 2,5
A 110/180 XM	1x230 V ~	180	2"G	3 2 1	2746 2552 2052	410 393 361	1,77 1,78 1,64	12	450	t° +90°C m.c.a. 2,5
A 110/180 T	3x400 V ~	180	1"1/2G	2 1	2759 2341	403 289	0,88 0,48	-	-	t° +90°C m.c.a. 2,5
A 110/180 XT	3x400 V ~	180	2"G	2 1	2759 2341	403 289	0,90 0,48	-	-	t° +90°C m.c.a. 2,5

TYPE	VOLTAGE 50Hz	INBOUW LENGTE mm	POMP AANSLUITING	SNELHEID	ELEKTRISCHE GEGEVENS n r.p.m.	P1 MAX W	In A	CONDENSATOR µF	Vc	MAXIMALE DRUK
B 50/250.40 M	1x230 V~	250	DN 40	3 2 1	2766 2616 2215	195 194 180	0,95 0,95 0,85	2,5	400	t° +90°C m.c.a. 1,5
B 50/250.40 T	3x400 V~	250	DN 40	2 1	2827 2502	197 139	0,52 0,25	-	-	t° +90°C m.c.a. 1,5
B 56/250.40 M	1x230 V~	250	DN 40	3 2 1	2636 2226 1485	282 287 228	1,23 1,30 1,06	7	400	t° +90°C m.c.a. 1,5
B 56/250.40 T	3x400 V~	250	DN 40	2 1	2704 2178	297 200	0,60 0,33	-	-	t° +90°C m.c.a. 1,5
B 80/250.40 M	1x230 V~	250	DN 40	3 2 1	2674 2356 1615	264 262 223	1,15 1,20 1,00	7	400	t° +90°C m.c.a. 2,5
B 80/250.40 T	3x400 V~	250	DN 40	2 1	2724 2226	271 187	0,57 0,31	-	-	t° +90°C m.c.a. 2,5
B 110/250.40 M	1x230 V~	250	DN 40	3 2 1	2746 2552 2052	410 393 361	1,77 1,78 1,64	12	450	t° +90°C m.c.a. 2,5
B 110/250.40 T	3x400 V~	250	DN 40	2 1	2759 2341	403 289	0,90 0,48	-	-	t° +90°C m.c.a. 2,5

DUBBELECIRCULATIEPOMPENmetflensaansluiting

TYPE	VOLTAGE 50Hz	INBOUW LENGTE mm	POMP AANSLUITING	SNELHEID	ELEKTRISCHE GEGEVENS n r.p.m.	P1 MAX W	In A	CONDENSATOR µF	Vc	MAXIMALE DRUK
D 50/250.40 M	1x230 V~	250	DN 40 - PN 10	3 2 1	2766 2616 2215	195 194 180	0,95 0,95 0,85	2,5	400	t° +90°C m.c.a. 1,5
D 50/250.40 T	3x400 V~	250	DN 40 - PN 10	2 1	2827 2502	197 139	0,52 0,25	-	-	t° +90°C m.c.a. 1,5
D 56/250.40 M	1x230 V~	250	DN 40 - PN 10	3 2 1	2636 2226 1485	282 287 228	1,23 1,30 1,06	7	400	t° +90°C m.c.a. 1,5
D 56/250.40 T	3x400 V~	250	DN 40 - PN 10	2 1	2704 2178	297 200	0,60 0,33	-	-	t° +90°C m.c.a. 1,5
D 80/250.40 M	1x230 V~	250	DN 40 - PN 10	3 2 1	2674 2356 1615	264 262 223	1,15 1,20 1,00	7	400	t° +90°C m.c.a. 2,5
D 80/250.40 T	3x400 V~	250	DN 40 - PN 10	2 1	2724 2226	271 187	0,57 0,31	-	-	t° +90°C m.c.a. 2,5
D 110/250.40 M	1x230 V~	250	DN 40 - PN 10	3 2 1	2746 2552 2052	410 393 361	1,77 1,78 1,64	12	450	t° +90°C m.c.a. 2,5
D 110/250.40 T	3x400 V~	250	DN 40 - PN 10	2 1	2759 2341	403 289	0,90 0,48	-	-	t° +90°C m.c.a. 2,5

DAB Pumps BV behoudt zich het recht voor om zonder verdere aankondiging prijswijzigingen door te voeren

A 50/180 XM - B 50/250.40M - D 50/250.40M

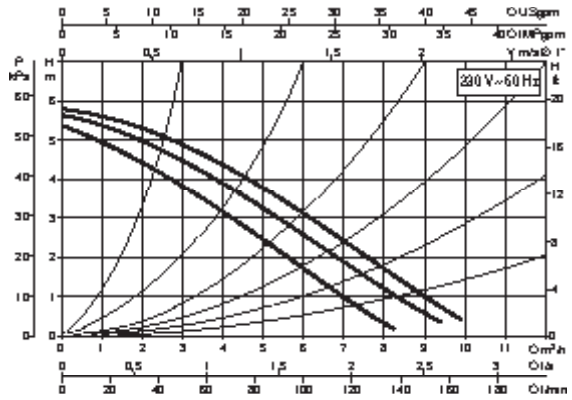

A 50/180 M

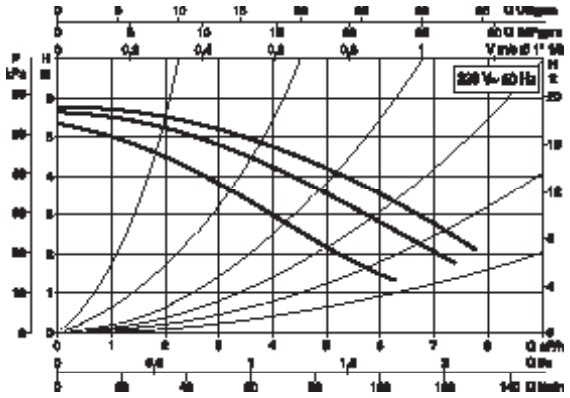

A 50/180 XT - B 50/250.40T - D 50/250.40T

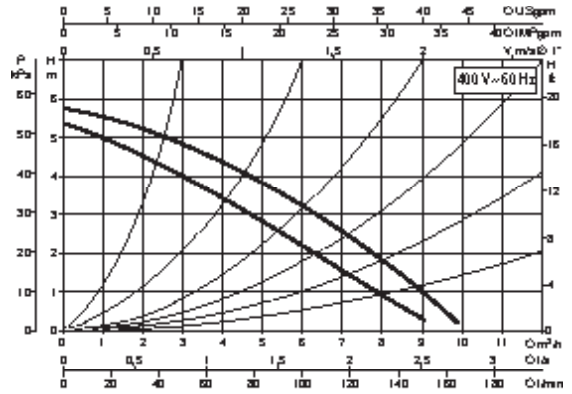

A 50/180 T

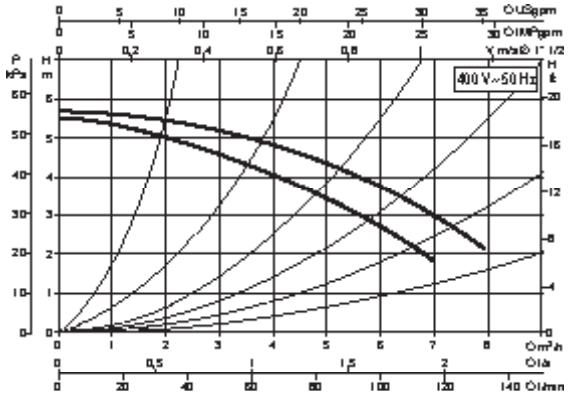

A 56/180 XM - B 56/250.40M - D 56/250.40M

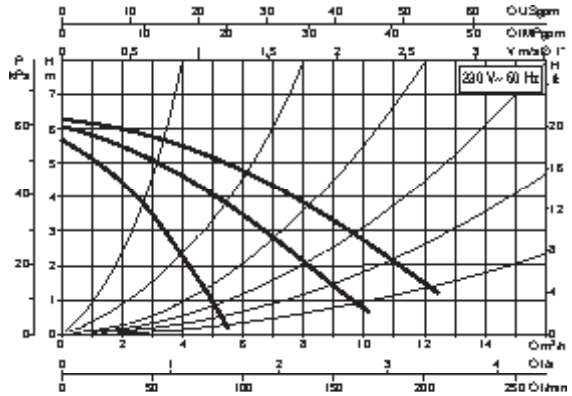

A 56/180 M

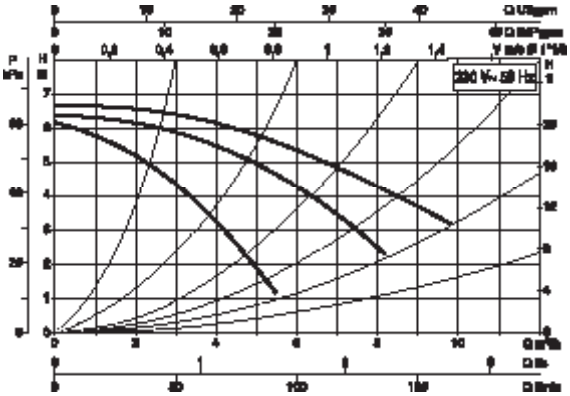

A 56/180 XT - B 56/250.40T - D 56/250.40T

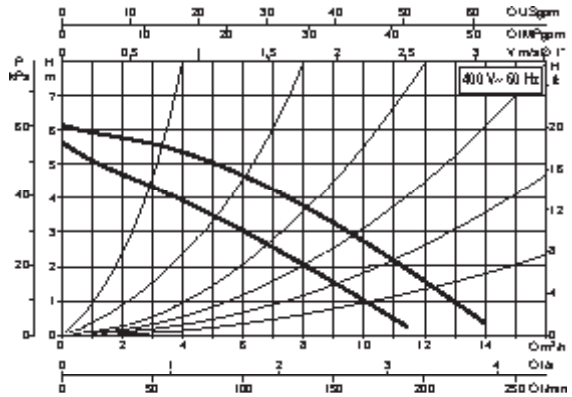

A 56/180 T

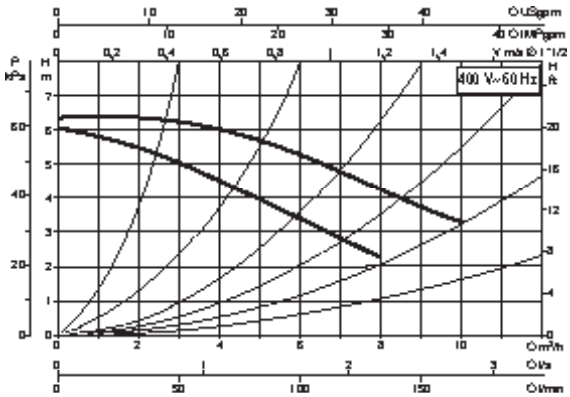

DAB Pumps BV behoudt zich het recht voor om zonder verdere aankondiging prijswijzigingen door te voeren

A 80/180 XM - B 80/250.40M - D 80/250.40M

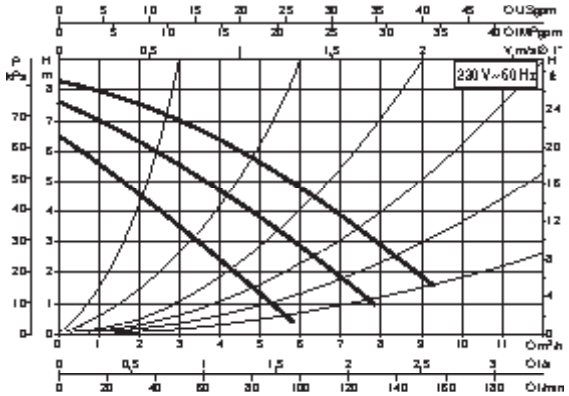

A 80/180 M

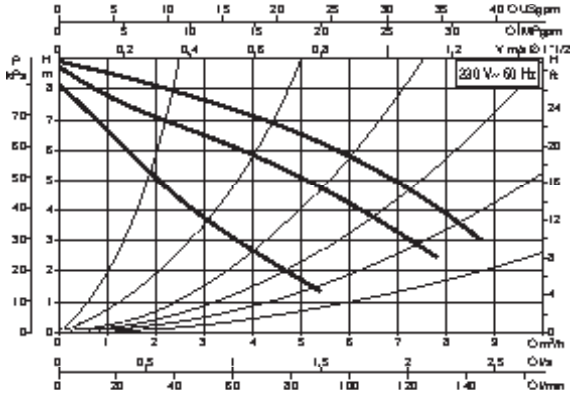

A 80/180 XT - B 80/250.40T - D 80/250.40T

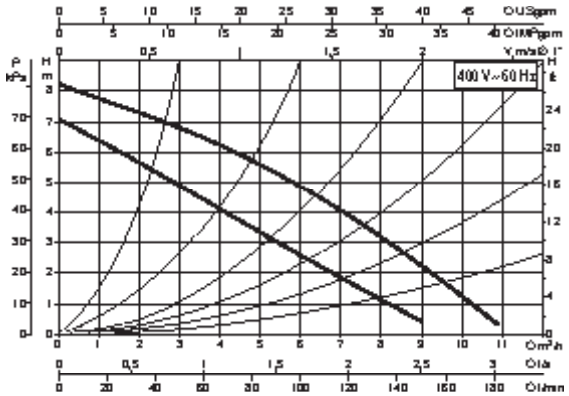

A 80/180 T

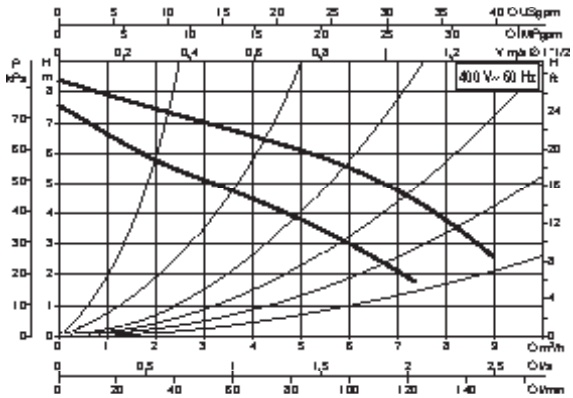

A 110/180 XM - B 110/250.40 M - D 110/250.40 M

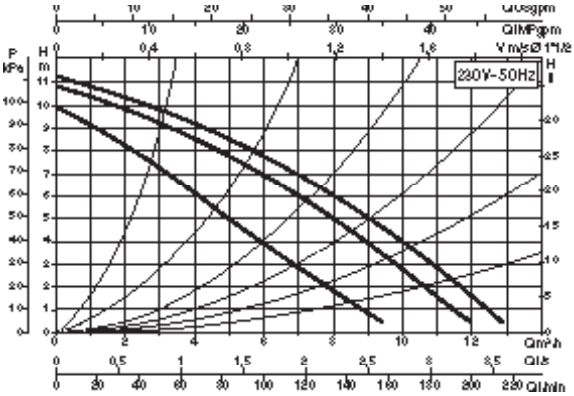

A 110/180 XT - B 110/250.40 T - D 110/250.40 T

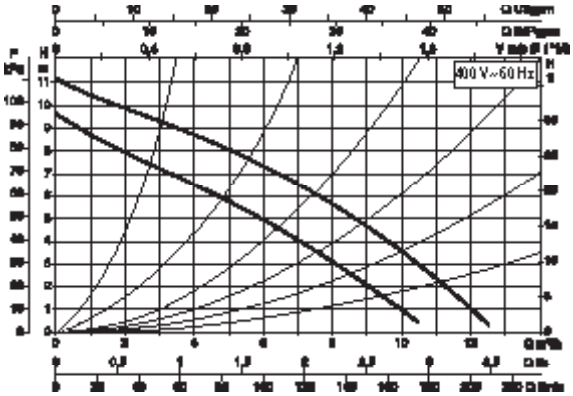

DAB Pumps BV behoudt zich het recht voor om zonder verdere aankondiging prijswijzigingen door te voeren

AFMETINGEN EN GEWICHT

A 50-56-80/…M-T

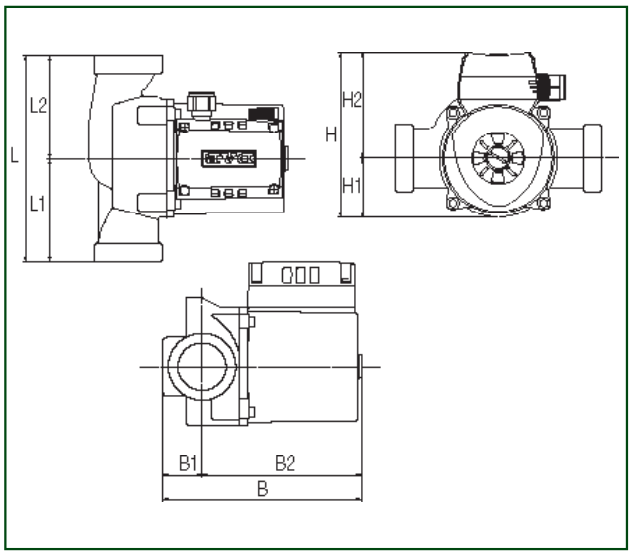

A 110/…M-T

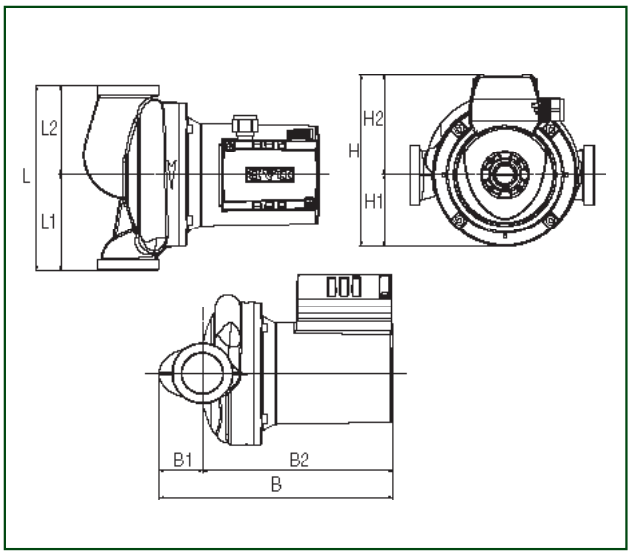

B 50-56-80/…M-T

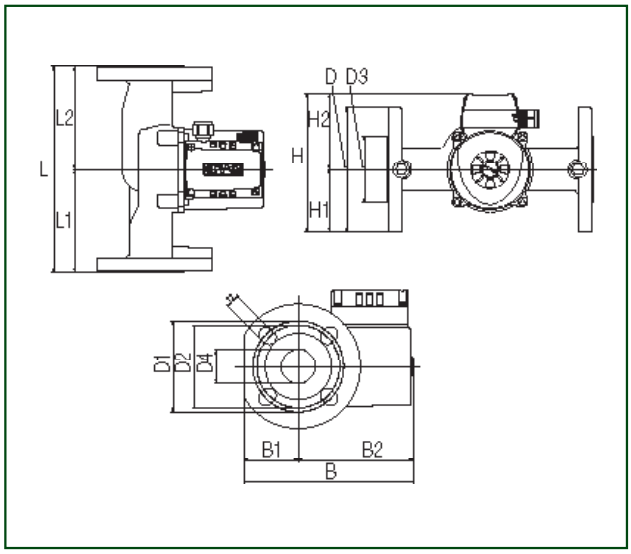

B 110/…M-T

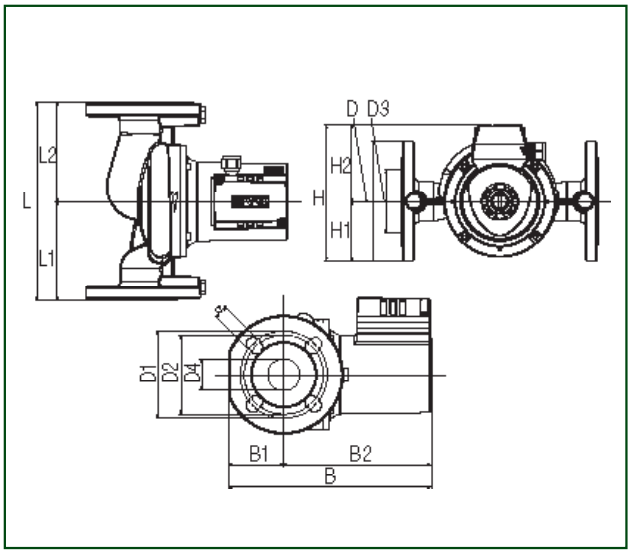

D 50-56-80/…M-T

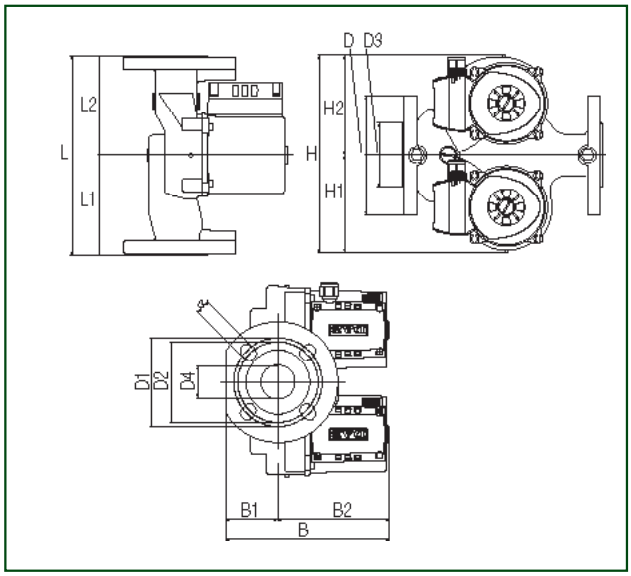

D 110/…M-T

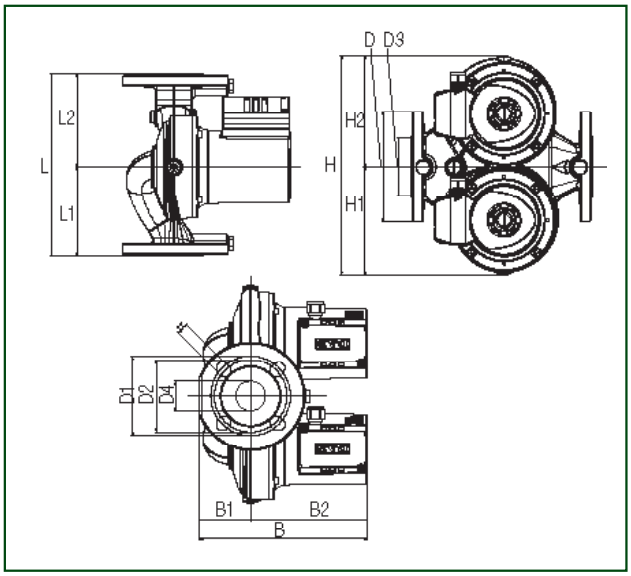

DAB Pumps BV behoudt zich het recht voor om zonder verdere aankondiging prijswijzigingen door te voeren

TYPE	L	L1	L2	A	B	B1	B2	D	D1	D2	D3	D4	H	H1	H2	F	KG
A 50/180 XM	180	90	90	_	173	34	139	_	_	_	_	_	143	52	92	2"G	4,8
A 50/180 M	180	90	90	_	173	34	139	_	_	_	_	_	143	52	92	1"1/2	4,8
A 50/180 XT	180	90	90	_	173	34	139	_	_	_	_	_	143	52	92	2"G	5
A 50/180 T	180	90	90	_	173	34	139	_	_	_	_	_	143	52	92	1"1/2	5
A 56/180 XM	180	90	90	_	173	34	139	_	_	_	_	_	143	52	92	2"G	4,8
A 56/180 M	180	90	90	_	173	34	139	_	_	_	_	_	143	52	92	1"1/2	4,8
A 56/180 XT	180	90	90	_	173	34	139	_	_	_	_	_	143	52	92	2"G	5
A 56/180 T	180	90	90	_	173	34	139	_	_	_	_	_	143	52	92	1"1/2	5
A 80/180 XM	180	90	90	_	173	34	139	_	_	_	_	_	143	52	92	2"G	4,8
A 80/180 M	180	90	90	_	173	34	139	_	_	_	_	_	143	52	92	1"1/2	4,8
A 80/180 XT	180	90	90	_	173	34	139	_	_	_	_	_	143	52	92	2"G	5
A 80/180 T	180	90	90	_	173	34	139	_	_	_	_	_	143	52	92	1"1/2	5
A 110/180 M	180	93	87	_	229	42	186	_	_	_	_	_	167	70	97	1"1/2	7,5
A 110/180 XM	180	93	87	_	229	42	186	_	_	_	_	_	167	70	97	2"G	7,5
A 110/180 T	180	93	87	_	229	186	42	_	_	_	_	_	163	70	93	1"1/2	7,7
A 110/180 XT	180	93	87	_	229	186	42	_	_	_	_	_	163	70	93	2"G	7,7

TYPE	L	L1	L2	A	B	B1	B2	D	D1	D2	D3	D4	H	H1	H2	F	KG
B 50/250.40 M	250	125	125	_	204	65	139	150	110	100	80	40	167	75	92	DN40/ PN10	8,6
B 50/250.40 T	250	125	125	_	204	65	139	150	110	100	80	40	167	75	92	DN40/ PN10	8,8
B 56/250.40 M	250	125	125	_	204	65	139	150	110	100	80	40	167	75	92	DN40/ PN10	8,6
B 56/250.40 T	250	125	125	_	204	65	139	150	110	100	80	40	167	75	92	DN40/ PN10	8,8
B 80/250.40 M	250	125	125	_	204	65	139	150	110	100	80	40	167	75	92	DN40/ PN10	8,6
B 80/250.40 T	250	125	125	_	204	65	139	150	110	100	80	40	167	75	92	DN40/ PN10	8,8
B 110/250.40 M	250	125	125	_	256	70	186	150	110	100	80	40	172	75	97	DN40/ PN10	9,4
B 110/250.40 T	250	125	125	_	256	70	186	150	110	100	80	40	168	75	93	DN40/ PN10	9,6

TYPE	L	L1	L2	A	B	B1	B2	D	D1	D2	D3	D4	H	H1	H2	F	KG
D 50/250.40 M	250	125	125	_	204	65	139	150	110	100	80	40	247	122	126	DN40/ PN10	14,2
D 50/250.40 T	250	125	125	_	204	65	139	150	110	100	80	40	247	122	126	DN40/ PN10	14,8
D 56/250.40 M	250	125	125	_	204	65	139	150	110	100	80	40	247	122	126	DN40/ PN10	14,2
D 56/250.40 T	250	125	125	_	204	65	139	150	110	100	80	40	247	122	126	DN40/ PN10	14,8
D 80/250.40 M	250	125	125	_	204	65	139	150	110	100	80	40	247	122	126	DN40/ PN10	14,2
D 80/250.40 T	250	125	125	_	204	65	139	150	110	100	80	40	247	122	126	DN40/ PN10	14,8
D 110/250.40 M	250	122	128	_	231	70	161	150	110	100	80	40	302	149	154	DN40/ PN10	17,8
D 110/250.40 T	250	122	128	_	231	70	161	150	110	100	80	40	302	149	154	DN40/ PN10	18,0

DRAADKOPPELINGEN EN TEGENFLENZEN VOOR CIRCULATIEPOMPEN

OMSCHRIJVING	TYPE		PRIJS €	ARTIKELNUMMER
SET DRAADKOPPELINGEN 1"F	A 50/180	A 80/180	9,00	547121060
	A 56/180	A 110/180		
SET DRAADKOPPELINGEN 1"1/4 F	A 50/180 X	A 80/180 X	14,00	547121070
	A 56/180 X	A 110/180 X		
SET TEGENFLENZEN DN 40 PN 10	B 50/250.40	D 50/250.40	45,00	547121400
	B 56/250.40	D 56/250.40		
	B 80/250.40	D 80/250.40		
SETBLINDETEGENFLENZEN(DUBBELECIRCULATIEPOMPEN) (STANDAARD GELEVERD BIJ DE DUBBELE POMP)	D 50/250.40	D 80/250.40	8,00	561000590
	D 56/250.40			


SET DRAADKOPPELINGEN


SET TEGENFLENZEN


SET BLINDE TEGENFLENZEN

Een set tegenflenzen bestaat uit: 2 tegenflenzen, moeren en bouten

DAB Pumps BV behoudt zich het recht voor om zonder verdere aankondiging prijswijzigingen door te voeren

CIRCULATIEPOMPEN
VOOR VERWARMINGS- EN AIRCONDITIONINGSINSTALLATIES


DPH/DMH

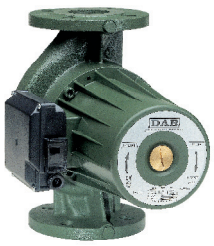
BPH/BMH

- Motormetnatterotormetdriesnelheden(230V~)voordeéénfasecirculatiepomp;mettwee (230 V~) of drie snelheden (400 V~) voor de driefasencirculatiepomp
- Ingebouwde thermische beveiliging in de uitvoering met éénfasemotor
- Thermischebeveiligingviabeveiligingsrelaisaangeslotenopingebouwdebeveiliginginde uitvoering met driefasenmotor
- Beschermingsklasse: IP 44 (driefasenmotoren) - IP 42 (eenfasenmotoren)
- Isolatieklasse: H
- Temperatuurbereikvloeistof:van-10°Ctot+120°Cvoordeuitvoeringenindriefasen,van -10°C tot +110°C voor de éénfase-uitvoeringen (met inbegrip van de typen BPH-DPH 150/340.65 T en BPH-DPH 150/360.80 T)
- Verpomptevloeistof:schoon,vrijvanvastebestanddelenenmineraleoliën,nietviskeus, chemisch neutraal en zo dicht mogelijk de kenmerken van water benaderend
- Maximale bedrijfsdruk: 10 bar (1000 kPa)

ENKELE POMPEN
metflensaansluiting

TYPE	ARTIKELNUMMER	POMP AASLUITING	AANTAL PER PALLET	GEWICHT Kg
BMH 30/250.40 T	505900622	0,78	24	17,5
BPH 60/250.40 M	505904002	1,43	24	17,5
BPH 60/250.40 T	505904622	0,59	24	17,5
BPH 120/250.40 M	505907002	2,24	24	17,5
BPH 120/250.40 T	505907622	1,16	24	17,5
BMH 30/280.50 T	505920622	1,12	24	24
BMH 60/280.50 T	505923622	1,2	24	24
BPH 60/280.50 M	505924002	2,79	24	24
BPH 60/280.50 T	505924622	1,31	24	24
BPH 120/280.50 M	505927002	3,97	24	24
BPH 120/280.50 T	505927622	1,67	24	26
BPH 150/280.50 T	505928622	2,9	24	26
BPH 180/280.50 T	505929622	3	24	26
BMH 30/340.65 T	505940622	1,12	12	27,5
BMH 60/340.65 T	505943622	1,2	12	27,5
BPH 60/340.65 M	505944002	3,37	12	27,5
BPH 60/340.65 T	505944622	1,5	12	30,5
BPH 120/340.65 T	505947622	2,64	12	32,5
BPH 150/340.65 T	505948622	3,25	12	32,5
BPH 180/340.65 T	505949622	4	12	32,5
BMH 30/360.80 T	505960122	1,23	12	31
BMH 60/360.80 T	505963122	2,04	12	40
BPH 120/360.80 T	505967122	3,3	12	40
BPH 150/360.80 T	505968122	4,64	12	40
BPH 180/360.80 T	505969122	5,9	12	40

DUBBELE POMPEN
metflensaansluiting

TYPE	ARTIKELNUMMER	POMP AASLUITING	AANTAL PER PALLET	GEWICHT Kg
DMH 30/250.40 T	505910622	0,78	12	32
DPH 60/250.40 M	505914002	1,43	12	32
DPH 60/250.40 T	505914622	0,99	12	32
DPH 120/250.40 M	505917002	2,24	12	32
DPH 120/250.40 T	505917622	1,16	12	32
DMH 30/280.50 T	505930622	1,12	8	51,5
DMH 60/280.50 T	505933622	1,2	8	44,5
DPH 60/280.50 M	505934002	2,79	8	44,5
DPH 60/280.50 T	505934622	1,31	8	44,5
DPH 120/280.50 M	505937002	3,97	8	44,5
DPH 120/280.50 T	505937622	1,67	8	49
DPH 150/280.50 T	505938622	2,9	8	49
DPH 180/280.50 T	505939622	3	6	49
DMH 30/340.65 T	505950622	1,12	8	57
DMH 60/340.65 T	505953622	1,2	8	50
DPH 60/340.65 M	505954002	3,37	8	50
DPH 60/340.65 T	505954622	1,5	8	54,5
DPH 120/340.65 T	505957622	2,64	8	59
DPH 150/340.65 T	505958622	3,25	8	59
DPH 180/340.65 T	505959622	4	8	59
DMH 30/360.80 T	505970122	1,23	8	54,5
DMH 60/360.80 T	505973122	2,04	8	72
DPH 120/360.80 T	505977122	3,3	8	72
DPH 150/360.80 T	505978122	4,64	8	72
DPH 180/360.80 T	505979122	5,9	8	72

DAB Pumps BV behoudt zich het recht voor om zonder verdere aankondiging prijswijzigingen door te voeren

TECHNISCHEGEGEVENS

BMH-DMH 1400r.p.m.
BPH - DPH 2800 r.p.m.

TYPE ENKEL	TYPE DUBBEL	VOLTAGE 50 HZ	INBOUW LENGTE mm	KOPPELINGEN	ELEKTRISCHE GEGEVENS SNELHEID	n r.p.m.	P1 MAX W	In A	MAXIMALE DRUK
BMH 30/250.40 T	*DMH 30/250.40 T	3x230 V ~	250	DN 40 - PN 10	2 1	1340 1260	100 88	0,48 0,39	t° 75°C 90°C 110°C 120°C m.t. 0,9 4 – 18
		3x400 V ~			3 2 1	1440 1430 1260	192 155 88	0,78 0,58 0,23	
BPH 60/250.40 M	*DPH 60/250.40 M	1x230 V ~	250	DN 40 - PN 10	3 2 1	2830 2750 2410	316 309 292	1,43 1,53 1,51	t° 75°C 90°C 110°C 120°C m.t. 1,6 4 14 -
BPH 60/250.40 T	*DPH 60/250.40 T	3x230 V ~	250	DN 40 - PN 10	2 1	2570 2420	253 229	0,81 0,72	t° 75°C 90°C 110°C 120°C m.t. 1,6 4 - 19
		3x400 V ~			3 2 1	2850 2810 2430	348 316 232	0,99 0,75 0,72	
BPH 120/250.40 M	*DPH 120/250.40 M	1x230 V ~	250	DN 40 - PN 10	3 2 1	2650 2320 1520	510 498 376	2,24 2,35 1,96	t° 75°C 90°C 110°C 120°C m.t. 6 9 18 -
BPH 120/250.40 T	*DPH 120/250.40 T	3x230 V ~	250	DN 40 - PN 10	2 1	2300 2070	395 340	1,2 1,07	t° 75°C 90°C 110°C 120°C m.t. 6 9 – 23
		3x400 V ~			3 2 1	2780 2710 2080	536 499 339	1,16 0,98 0,62	
BMH 30/280.50 T	*DMH 30/280.50 T	3x230 V ~	280	DN 50 - PN 10	2 1	1390 1340	148 134	0,7 0,55	t° 75°C 90°C 110°C 120°C m.t. 0,9 4 – 18
		3x400 V ~			3 2 1	1460 1450 1350	255 216 131	1,12 0,83 0,32	
BMH 60/280.50 T	*DMH 60/280.50 T	3x230 V ~	280	DN 50 - PN 10	2 1	1210 1120	272 240	0,94 0,8	t° 75°C 90°C 110°C 120°C m.t. 4 7,5 – 21
		3x400 V ~			3 2 1	1400 1360 1130	410 367 235	1,2 095 0,46	
BPH 60/280.50 M	*DPH 60/280.50 M	1x230 V ~	280	DN 50 - PN 10	3 2 1	2840 2730 2200	595 540 506	2,79 2,45 2,58	t° 75°C 90°C 110°C 120°C m.t. 1,6 6 14 -
BPH 60/280.50 T	*DPH 60/280.50 T	3x230 V ~	280	DN 50 - PN 10	2 1	2670 2570	464 432	1,35 1,23	t° 75°C 90°C 110°C 120°C m.t. 1,6 6 – 19
		3x400 V ~			3 2 1	2890 2860 2570	589 546 423	1,31 0,1 0,71	
BPH 120/280.50 M	*DPH 120/280.50 M	1x230 V ~	280	DN 50 - PN 10	3 2 1	2690 2360 1340	870 800 590	3,97 3,69 3,12	t° 75°C 90°C 110°C 120°C m.t. 2 5 – 20
BPH 120/280.50 T	*DPH 120/280.50 T	3x230 V ~	280	DN 50 - PN 10	2 1	2430 2240	683 605	1,95 1,75	t° 75°C 90°C 110°C 120°C m.t. 2 5 – 20
		3x400 V ~			3 2 1	2810 2740 2260	898 840 603	1,67 1,47 1	
BPH 150/280.50 T	*DPH 150/280.50 T	3x230 V ~	280	DN 50 - PN 10	2 1	2553 2420	1130 1032	3,22 3	t° 75°C 90°C 110°C 120°C m.t. 2 5 – 20
		3x400 V ~			3 2 1	2850 2802 2425	1470 1360 1030	2,9 2,5 1,7	
BPH 180/280.50 T	*DPH 180/280.50 T	3x230 V ~	280	DN 50 - PN 10	2 1	2520 2340	1230 1120	3,5 3,2	t° 75°C 90°C 110°C 120°C m.t. 2 5 – 20
		3x400 V ~			3 2 1	2830 2780 2360	1630 1540 1130	3 2,70 1,85	

*Hydraulische waarden hebben betrekking op 1 motor

DAB Pumps BV behoudt zich het recht voor om zonder verdere aankondiging prijswijzigingen door te voeren

TECHNISCHEGEGEVENS

BMH-DMH 1400r.p.m.
BPH - DPH 2800 r.p.m.

TYPE ENKEL	TYPE DUBBEL	VOLTAGE 50 HZ	INBOUW LENGTE mm	KOPPELINGEN	ELEKTRISCHE GEGEVENS SNELHEID	n r.p.m.	P1 MAX W	In A	MAXIMALE DRUK
BMH 30/340.65 T	*DMH 30/340.65 T	3x230 V ~	340	DN 65 - PN 10	2 1	1360 1310	170 154	0,73 0,60	t° 75°C 90°C 110°C 120°C m.t. 4 7,5 – 21
		3x400 V ~			3 2 1	1450 1430 1310	270 233 150	1,12 0,84 0,35	
BMH 60/340.65 T	*DMH 60/340.65 T	3x230 V ~	340	DN 65 - PN 10	2 1	1170 1070	295 257	1 0,85	t° 75°C 90°C 110°C 120°C m.t. 4 7,5 – 21
		3x400 V ~			3 2 1	1380 1350 1090	445 403 255	1,2 0,97 0,49	
BPH 60/340.65 M	*DPH 60/340.65 M	1x230 V ~	340	DN 65 - PN 10	3 2 1	2780 2580 1460	735 685 564	3,37 3,13 3,12	t° 75°C 90°C 110°C 120°C m.t. 1 4 13 -
BPH 60/340.65 T	*DPH 60/340.65 T	3x230 V ~	340	DN 65 - PN 10	2 1	2550 2380	582 532	1,67 1,53	t° 75°C 90°C 110°C 120°C m.t. 1 4 - 18
		3x400 V ~			3 2 1	2850 2800 2400	756 705 535	1,5 1,3 0,9	
BPH 120/340.65 T	*DPH 120/340.65T	3x230 V ~	340	DN 65 - PN 10	2 1	2630 2500	1001 940	2,85 2,66	t° 75°C 90°C 110°C 120°C m.t. 6 9 – 22
		3x400 V ~			3 2 1	2880 2830 2520	1275 1200 934	2,64 2,25 1,52	
BPH 150/340.65 T	*DPH 150/340.65T	3x230 V ~	340	DN 65 - PN 10	2 1	2410 2250	1345 1188	3,8 3,36	t° 75°C 90°C 110°C 120°C m.t. 7 11 18 -
		3x400 V ~			3 2 1	2800 2730 2250	1796 1690 1210	3,25 2,93 2	
BPH 180/340.65 T	*DPH 180/340.65T	3x230 V ~	340	DN 65 - PN 10	2 1	2330 2100	1730 1570	4,85 4,5	t° 75°C 90°C 110°C 120°C m.t. 7 11 18 -
		3x400 V ~			3 2 1	2760 2680 2150	2760 2330 1560	4,2 3,8 2,5	
BMH 30/360.80 T	*DMH 30/360.80 T	3x230 V ~	360	DN 80 - PN 10	2 1	1100 1010	313 268	1,05 0,88	t° 75°C 90°C 110°C 120°C m.t. 4 7,5 - 21
		3x400 V ~			3 2 1	1370 1330 1030	484 437 266	1,23 1 0,51	
BMH 60/360.80 T	*DMH 60/360.80 T	3x230 V ~	360	DN 80 - PN 10	2 1	1180 1100	535 465	1,82 1,55	t° 75°C 90°C 110°C 120°C m.t. 2 5 – 20
		3x400 V ~			3 2 1	1390 1350 1100	763 663 465	2,04 1,65 0,89	
BPH 120/360.80 M	*DPH 120/360.80M	3x230 V ~	360	DN 80 - PN 10	2 1	2500 2340	1410 1292	3,95 3,6	t° 75°C 90°C 110°C 120°C m.t. 6 10 – 22
		3x400 V ~			3 2 1	2830 2780 2350	1820 1710 1302	3,3 2,93 2,13	
BPH 150/360.80 T	*DPH 150/360.80T	3x230 V ~	360	DN 80 - PN 10	2 1	2140 1900	1984 1695	5,62 4,82	t° 75°C 90°C 110°C 120°C m.t. 7 11 18 -
		3x400 V ~			3 2 1	2710 2610 1940	2870 2686 1710	4,64 4,32 2,85	
BPH 180/360.80 T	*DPH 180/360.80T	3x230 V ~	360	DN 80 - PN 10	2 1	2380 2170	1670 1490	4,7 4,25	t° 75°C 90°C 110°C 120°C m.t. 7 11 18 -
		3x400 V ~			3 2 1	2780 2700 2200	2310 2210 1490	4 3,5 2,4	

*Hydraulische waarden hebben betrekking op 1 motor

DAB Pumps BV behoudt zich het recht voor om zonder verdere aankondiging prijswijzigingen door te voeren

380 V~ - 400 V~

BMH 30/250.40 T

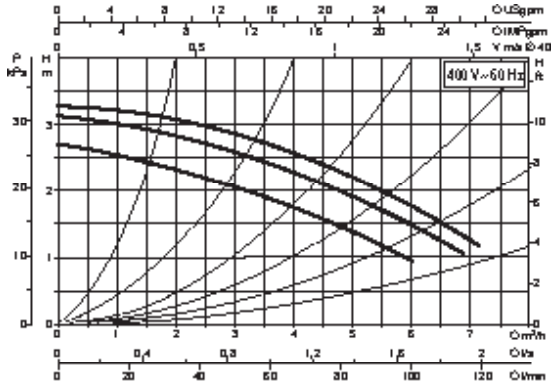

DMH 30/250.40 T

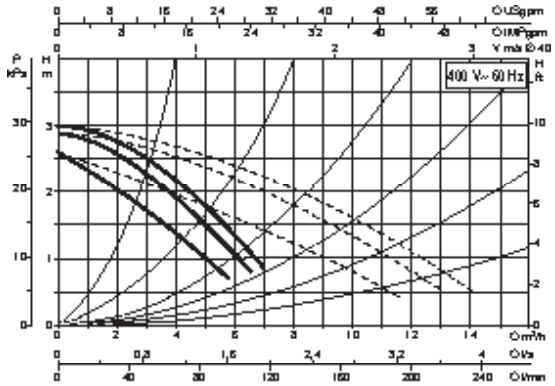

BPH 60/250.40 M

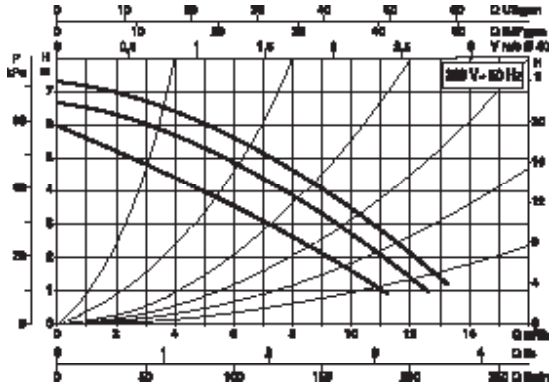

DPH 60/250.40 M

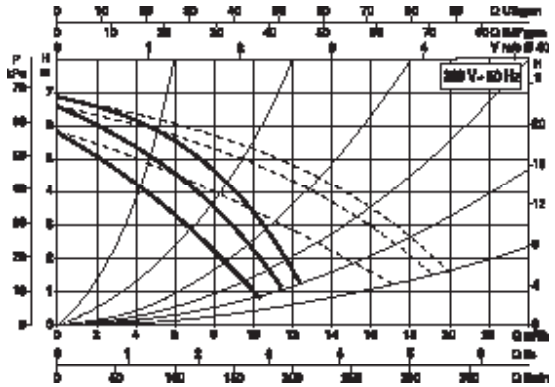

BPH 60/250.40 T

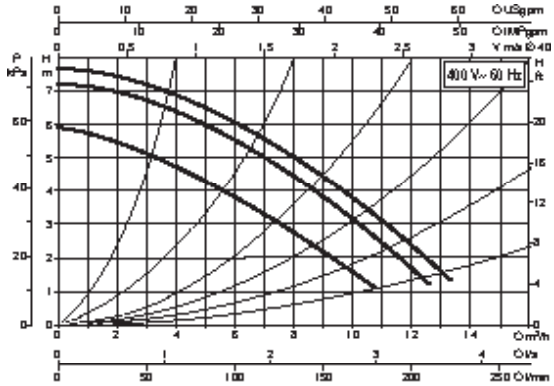

DPH 60/250.40 T

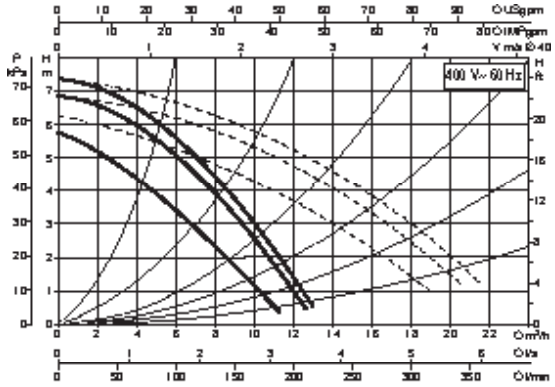

BPH 120/250.40 M

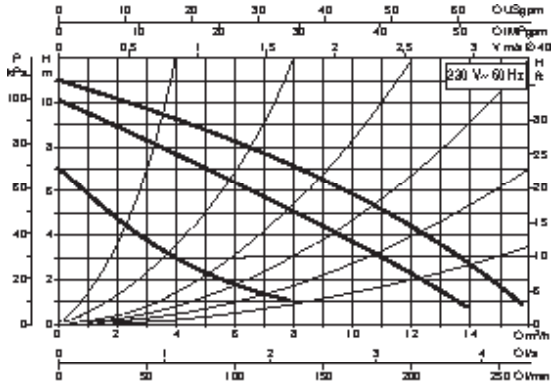

DPH 120/250.40 M

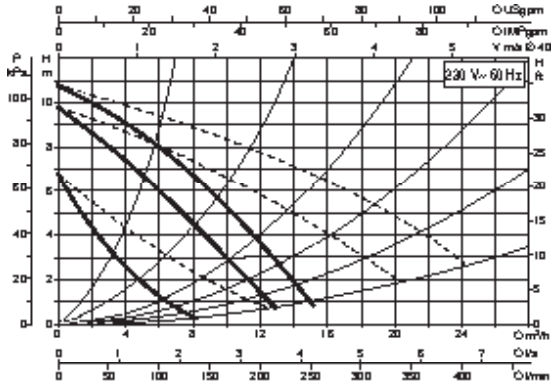

* Voor dubbele pompen zijn de hydraulische gegevens gebaseerd op de werking van 1 motor

DAB Pumps BV behoudt zich het recht voor om zonder verdere aankondiging prijswijzigingen door te voeren

380 V~ - 400 V~

BPH 120/250.40 T

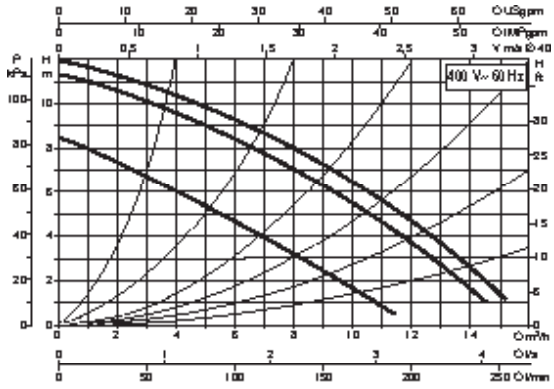

DPH 120/250.40 T

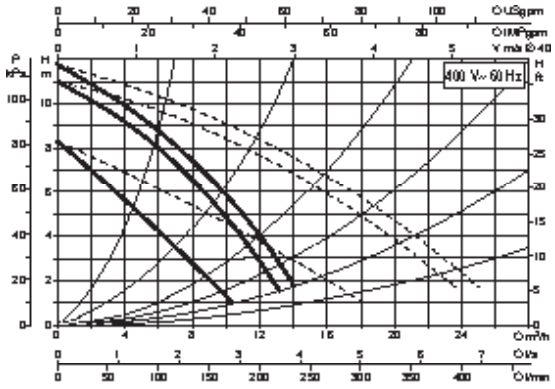

BMH 30/280.50 T

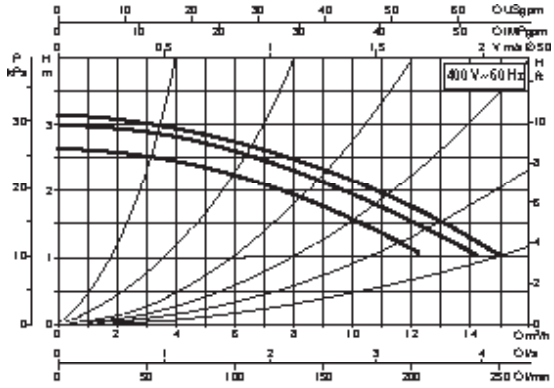

DMH 30/280.50 T

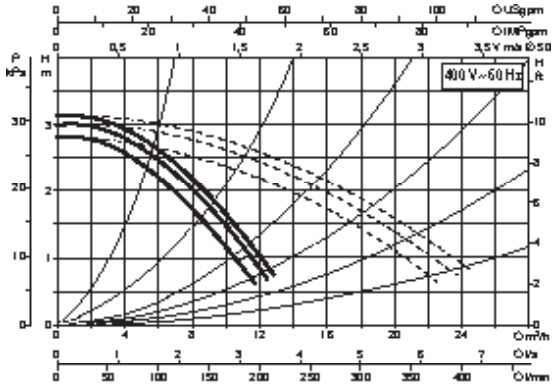

BMH 60/280.50 T

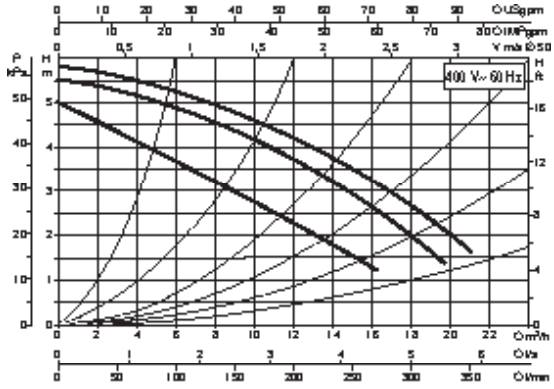

DMH 60/280.50 T

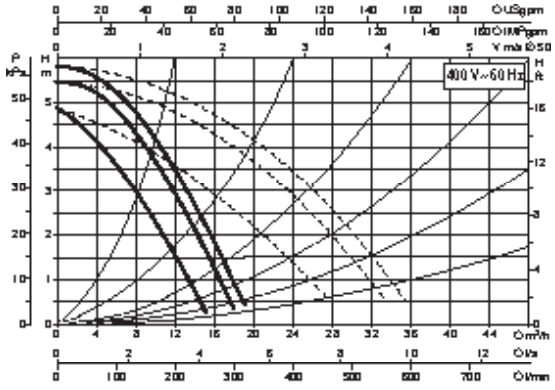

BPH 60/280.50 M

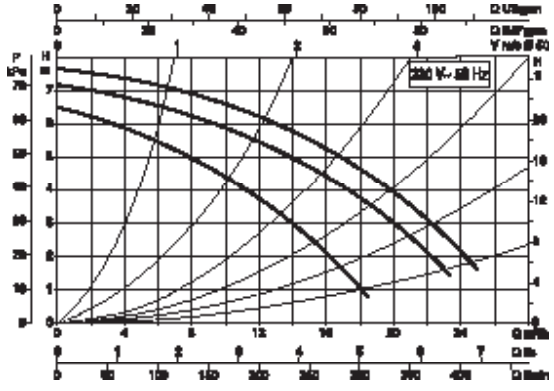

DPH 60/280.50 M

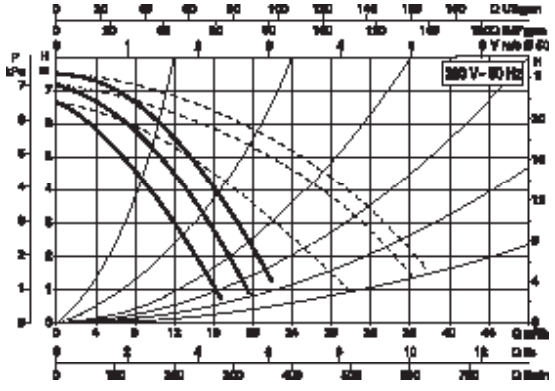

* Voor dubbele pompen zijn de hydraulische gegevens gebaseerd op de werking van 1 motor

DAB Pumps BV behoudt zich het recht voor om zonder verdere aankondiging prijswijzigingen door te voeren

380 V~ - 400 V~

BPH 60/280.50 T

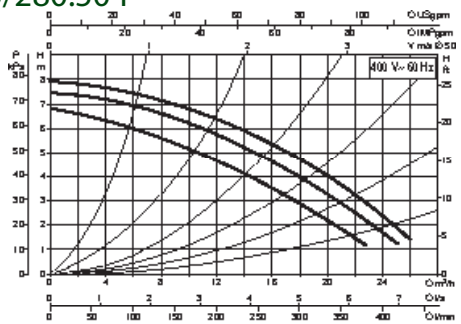

DPH 60/280.50 T

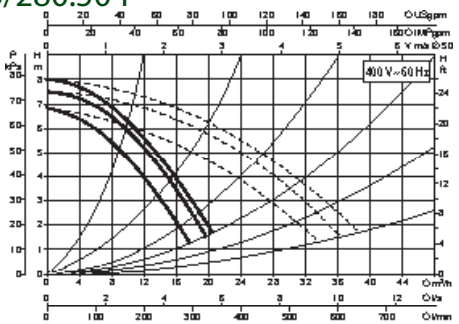

BPH 120/280.50 M

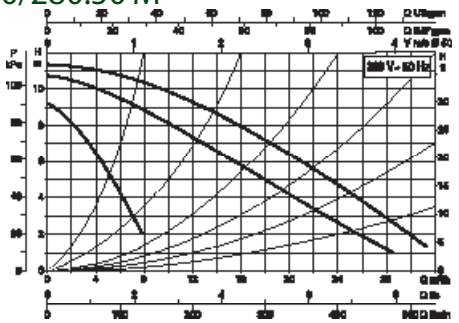

DPH 120/280.50 M

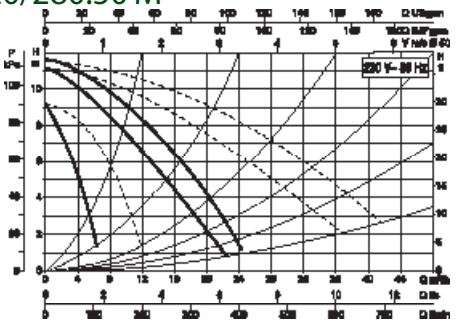

BPH 120/280.50 T

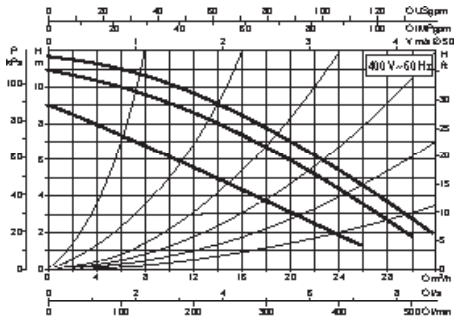

DPH 120/280.50 T

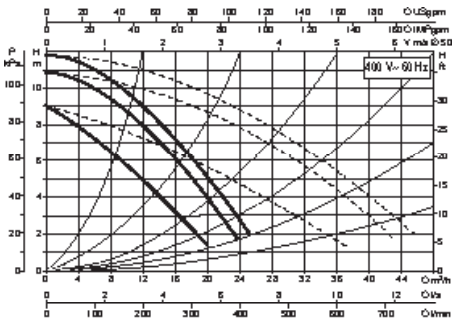

BPH 150/280.50 T

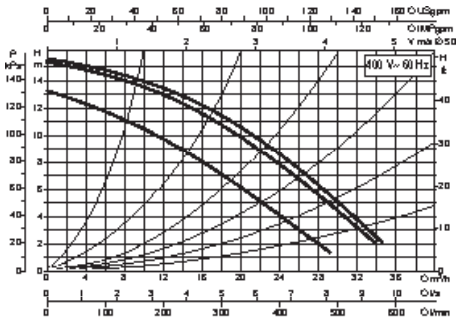

DPH 150/280.50 T

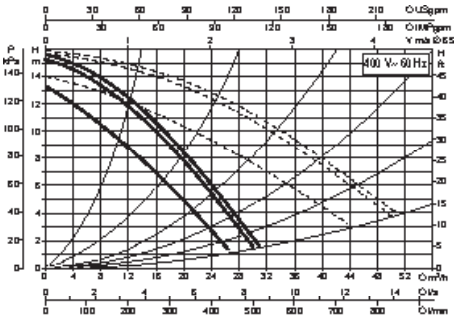

BPH 180/280.50 T

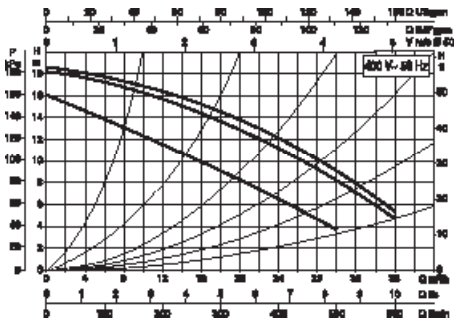

DPH 180/280.50 T

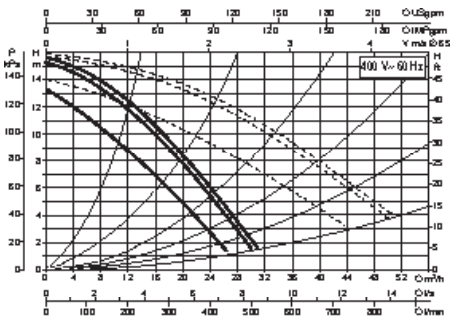

DAB Pumps BV behoudt zich het recht voor om zonder verdere aankondiging prijswijzigingen door te voeren

380 V~ - 400 V~

BMH 30/340.65 T

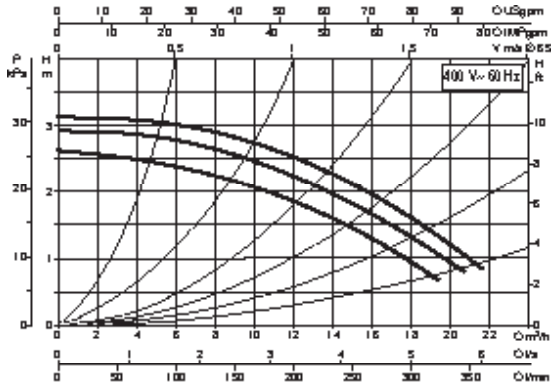

DMH 30/340.65 T

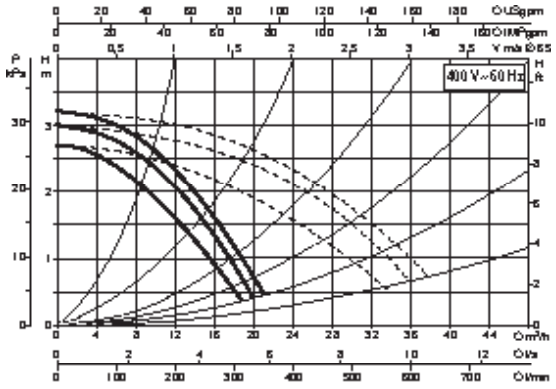

BMH 60/340.65 T

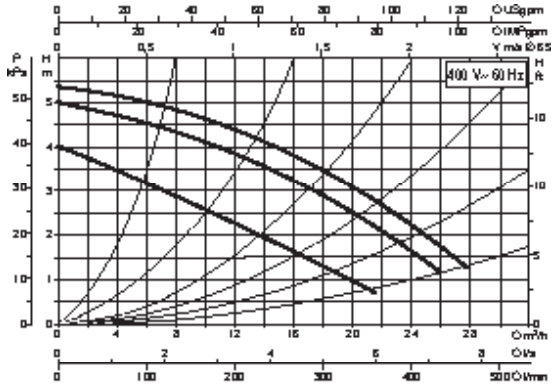

DMH 60/340.65 T

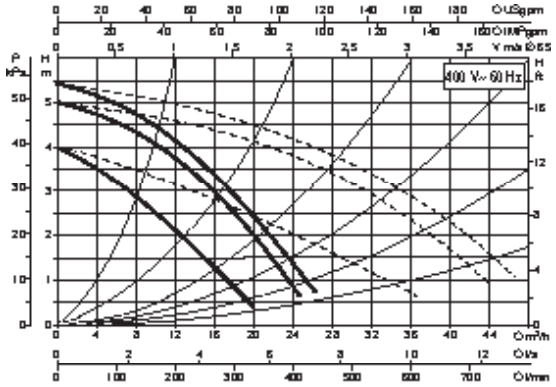

BPH 60/340.65 M

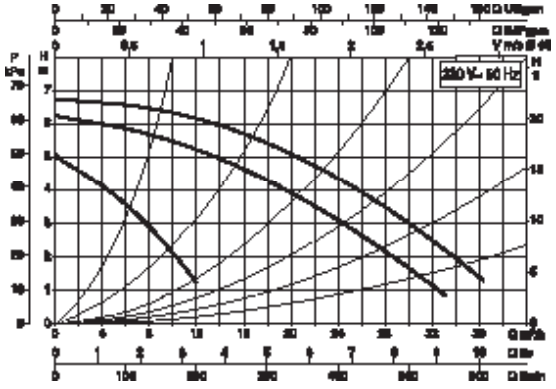

DPH 60/340.65 M

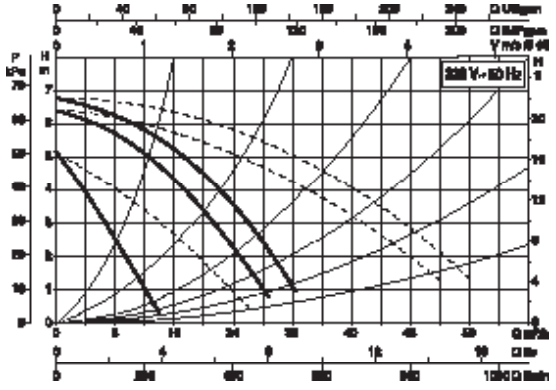

BPH 60/340.65 T

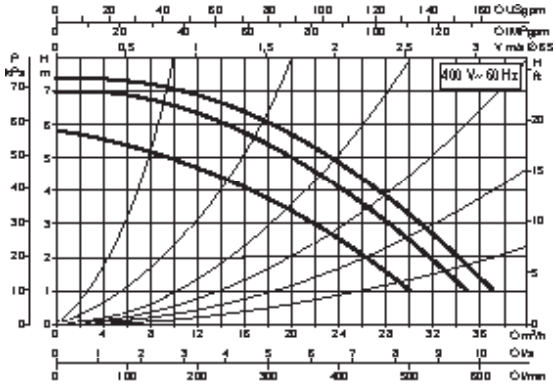

DPH 60/340.65 T

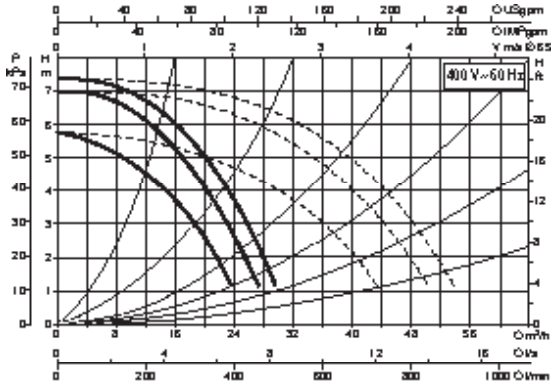

* Voor dubbele pompen zijn de hydraulische gegevens gebaseerd op de werking van 1 motor

DAB Pumps BV behoudt zich het recht voor om zonder verdere aankondiging prijswijzigingen door te voeren

380 V~ - 400 V~

BPH 120/340.65 T

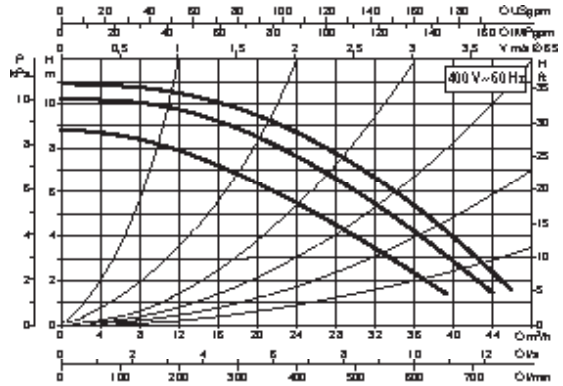

DPH 120/340.65 T

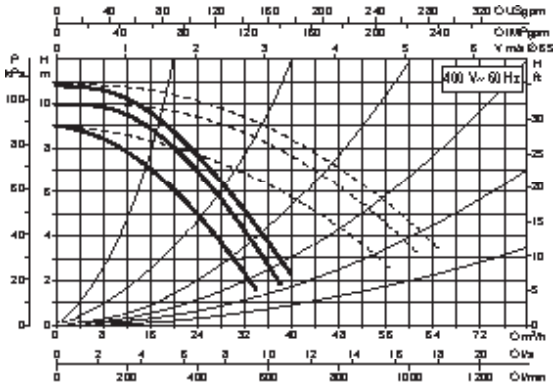

BPH 150/340.65 T

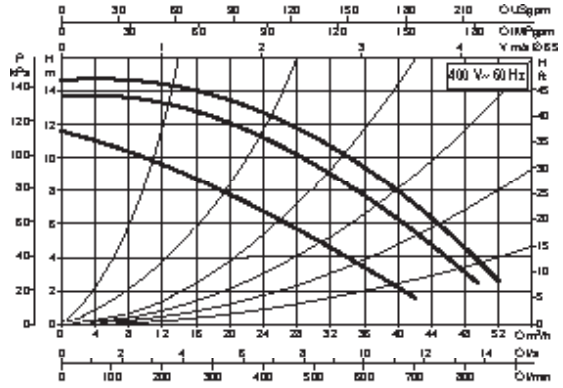

DPH 150/340.65 T

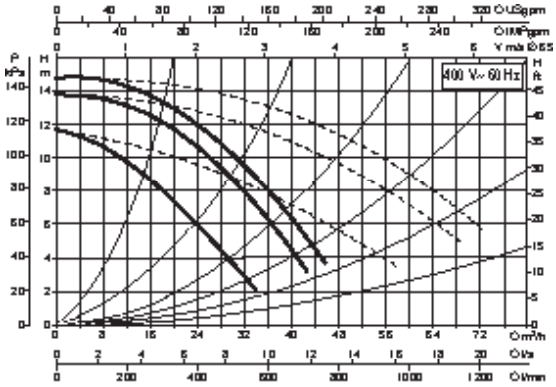

BPH 180/340.65 T

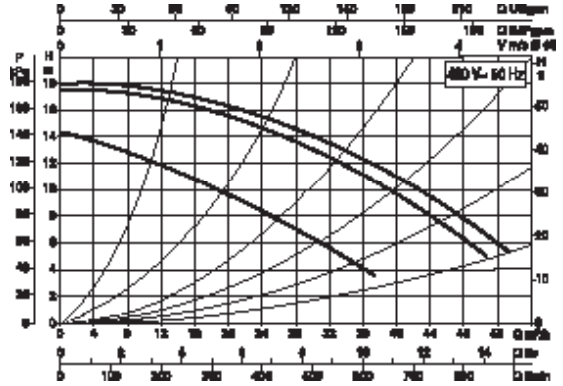

DPH 180/340.65 T

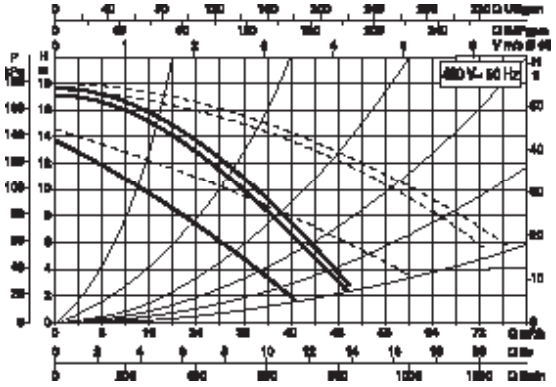

BMH 30/360.80 T

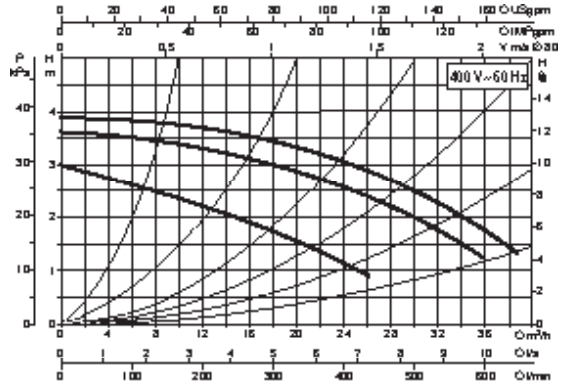

DMH 30/360.80 T

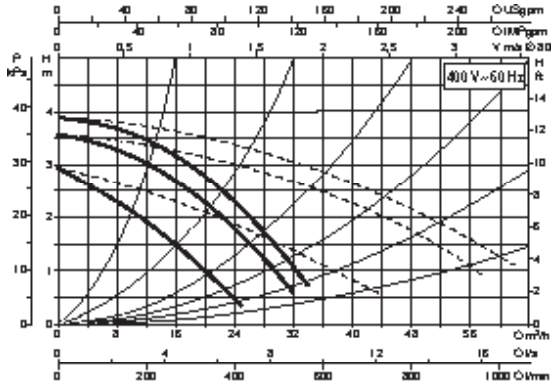

DAB Pumps BV behoudt zich het recht voor om zonder verdere aankondiging prijswijzigingen door te voeren

380 V~ - 400 V~

BMH 60/360.80 T

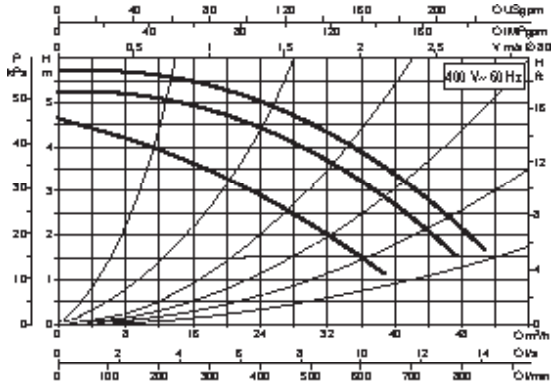

DMH 60/360.80 T

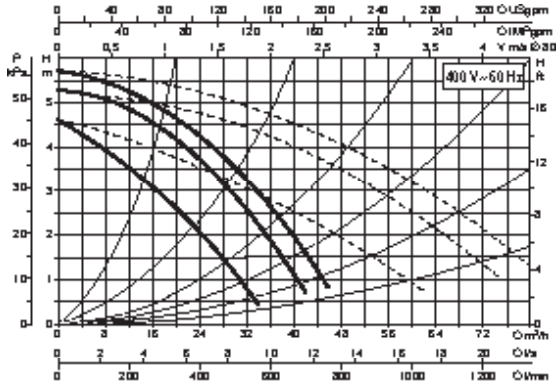

BPH 120/360.80 T

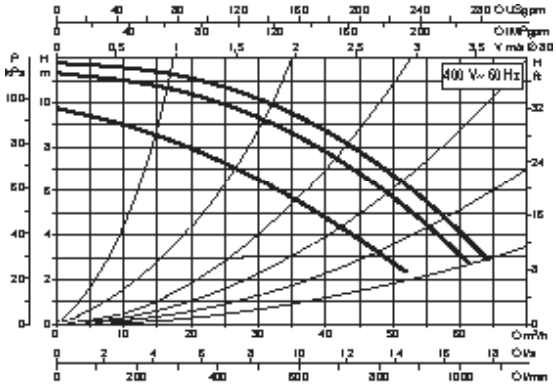

DPH 120/360.80 T

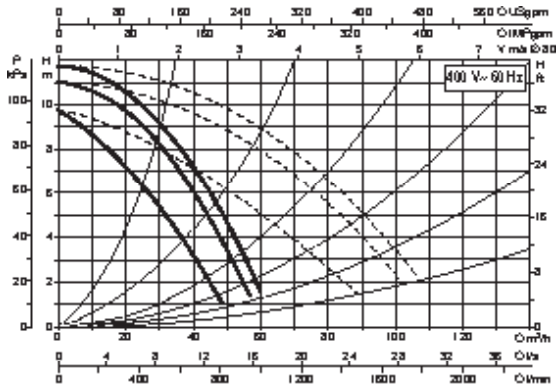

BPH 150/360.80 T

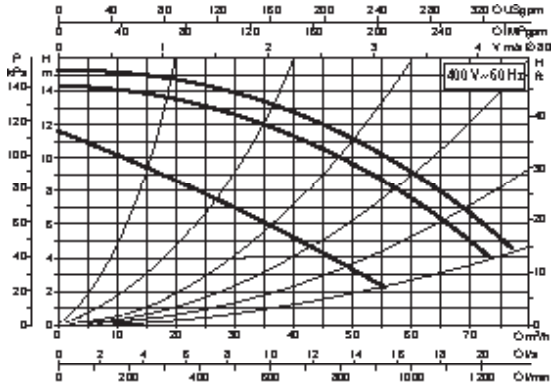

DPH 150/360.80

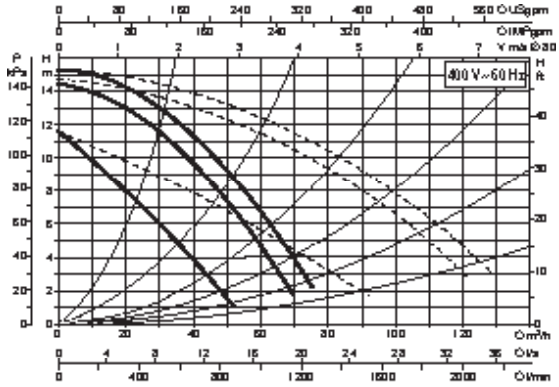

BPH 180/360.80 T

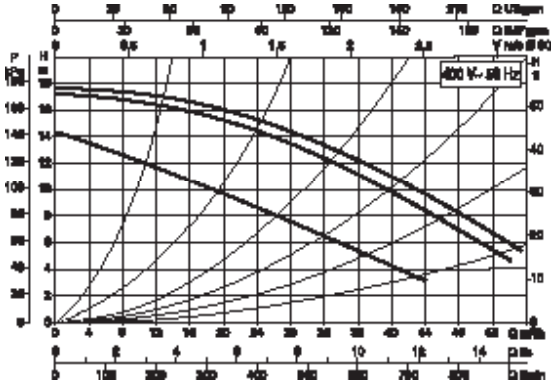

DPH 180/360.80 T

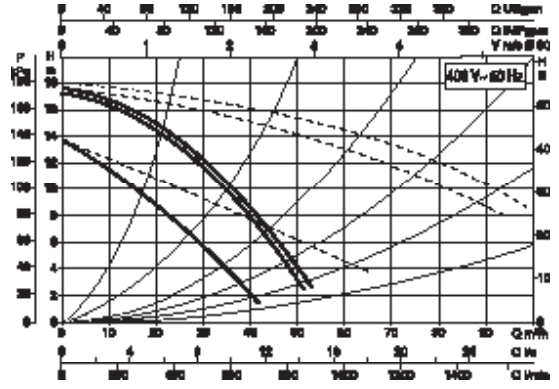

* Voor dubbele pompen zijn de hydraulische gegevens gebaseerd op de werking van 1 motor

DAB Pumps BV behoudt zich het recht voor om zonder verdere aankondiging prijswijzigingen door te voeren

220 V~ - 230 V~

BMH 30/250.40 T

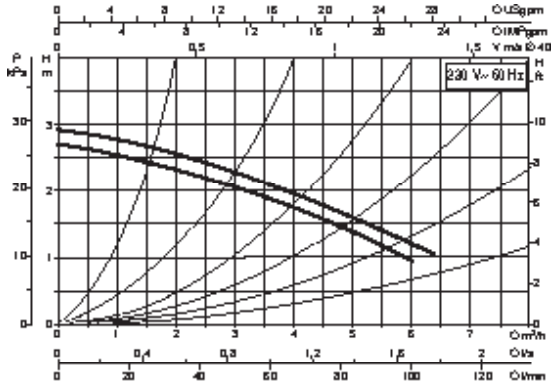

DMH 30/250.40 T

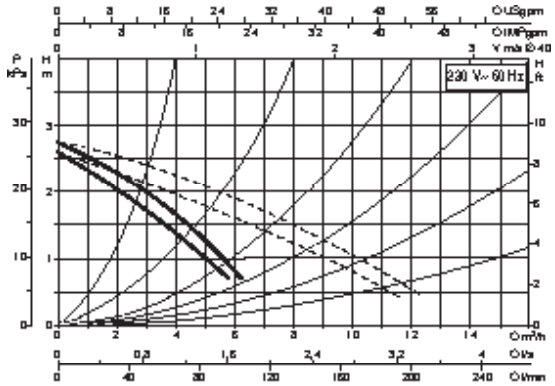

BPH 60/250.40 T

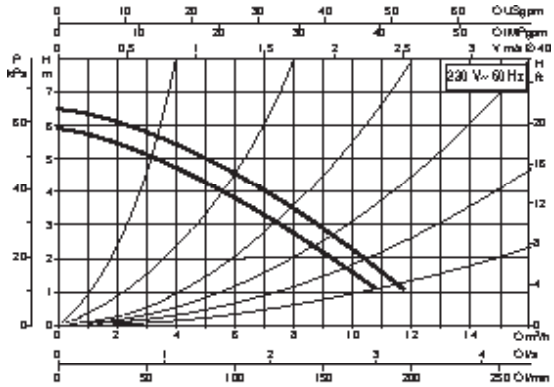

DPH 60/250.40 T

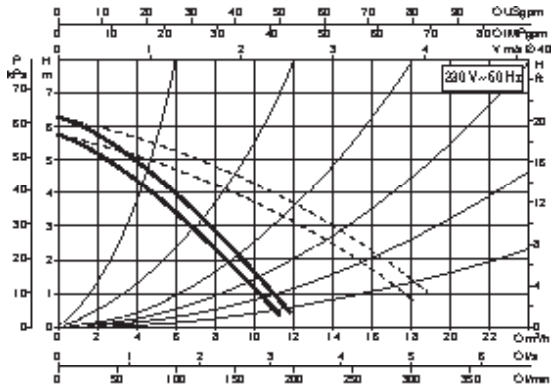

BPH 120/250.40 T

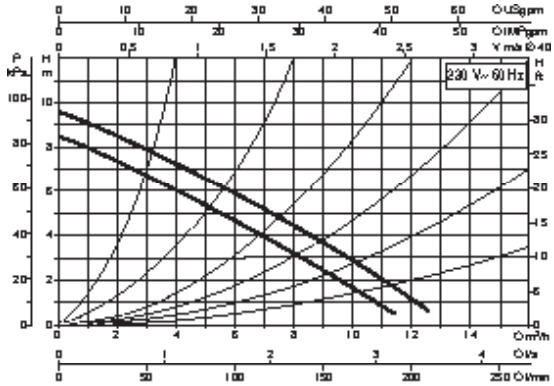

DPH 120/250.40 T

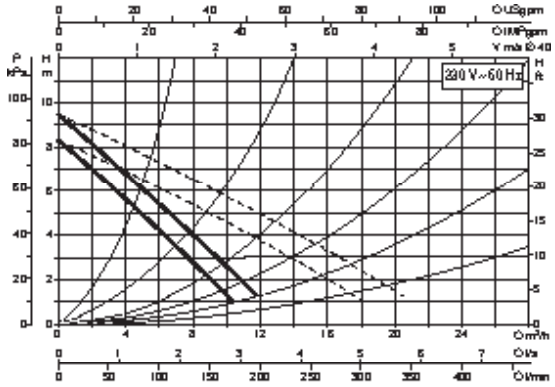

BMH 30/280.50 T

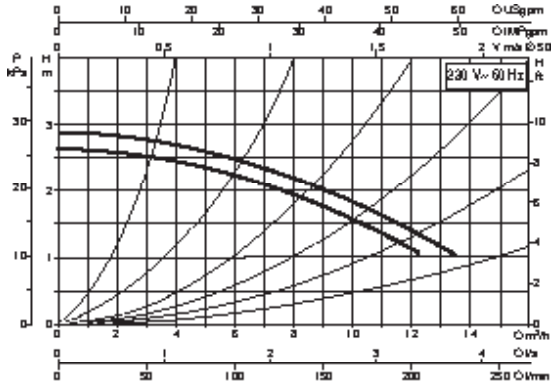

DMH 30/280.50 T

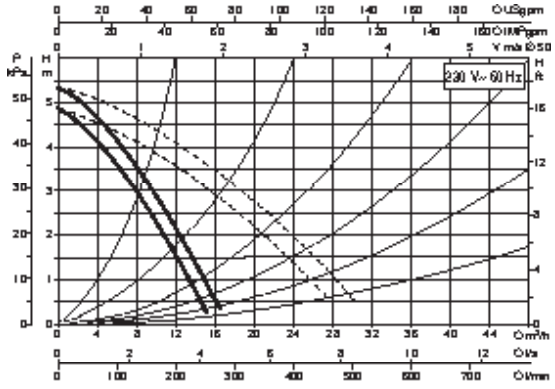

DAB Pumps BV behoudt zich het recht voor om zonder verdere aankondiging prijswijzigingen door te voeren

220 V~ - 230 V~

BMH 60/280.50 T

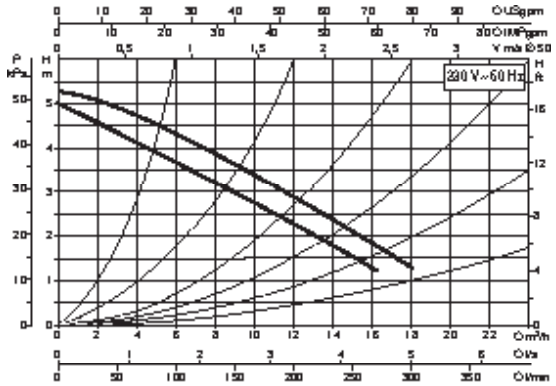

DMH 60/280.50 T

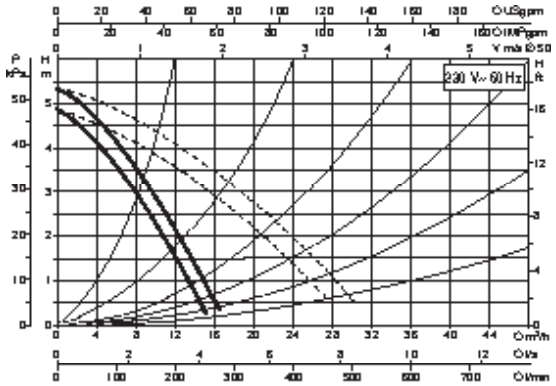

BPH 60/280.50 T

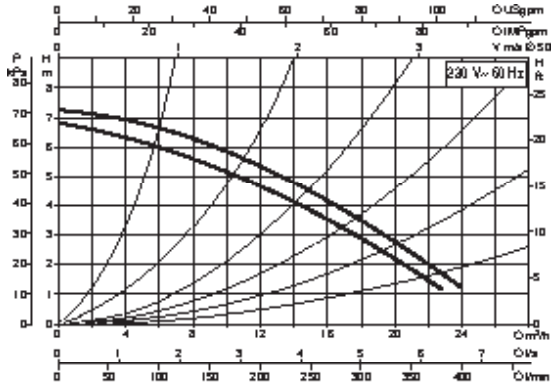

DPH 60/280.50 T

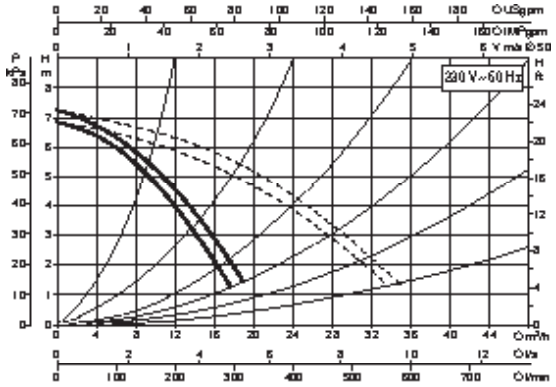

BPH 120/280.50 T

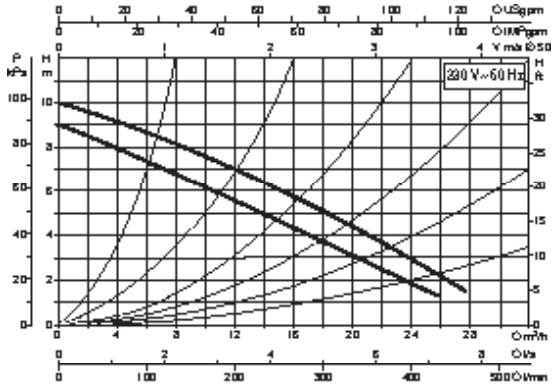

DPH 120/280.50 T

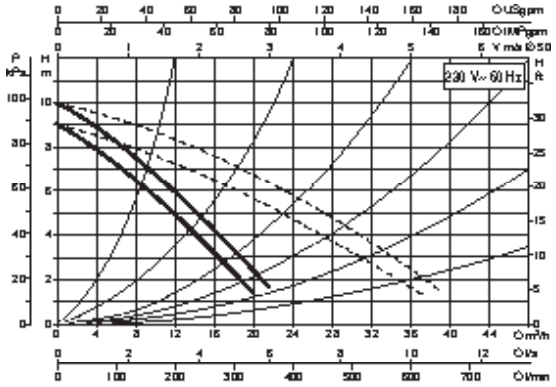

BPH 150/280.50 T

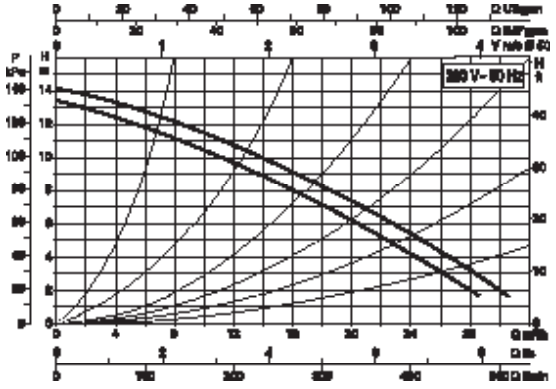

DPH 150/280.50 T

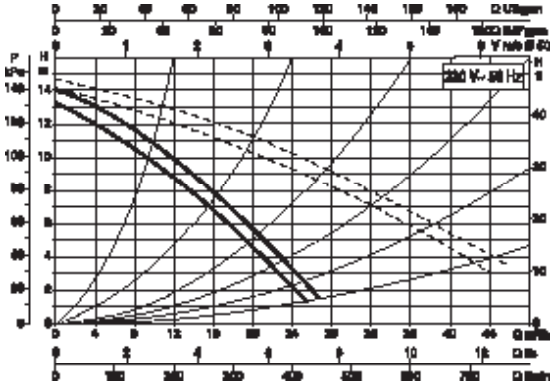

* Voor dubbele pompen zijn de hydraulische gegevens gebaseerd op de werking van 1 motor

DAB Pumps BV behoudt zich het recht voor om zonder verdere aankondiging prijswijzigingen door te voeren

220 V~ - 230 V~

BMH 180/280.50 T

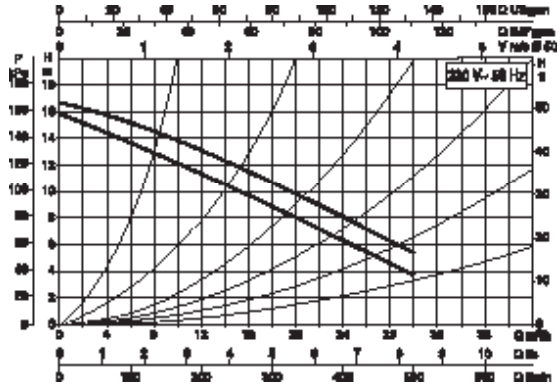

DMH 180/280.50 T

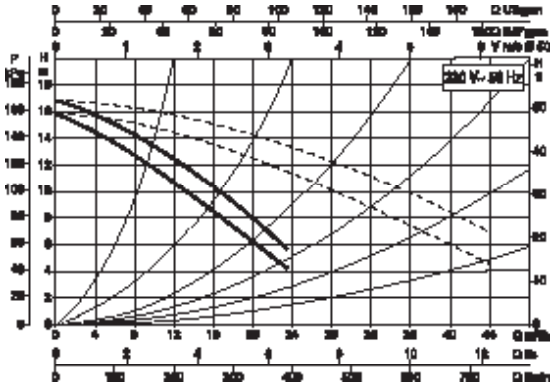

BMH 30/340.65 T

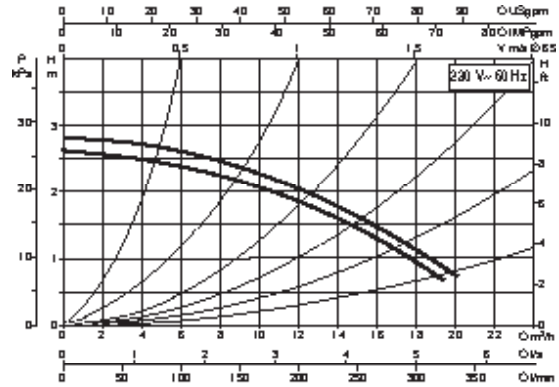

DMH 30/340.65 T

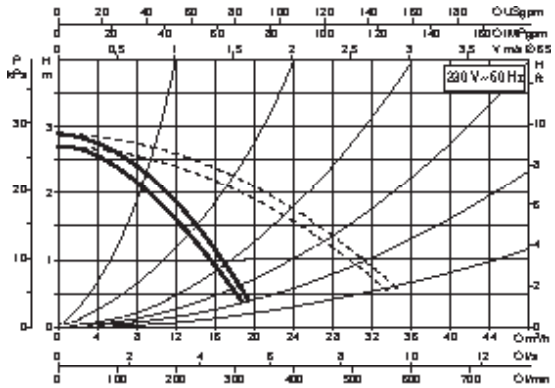

BMH 60/340.65 T

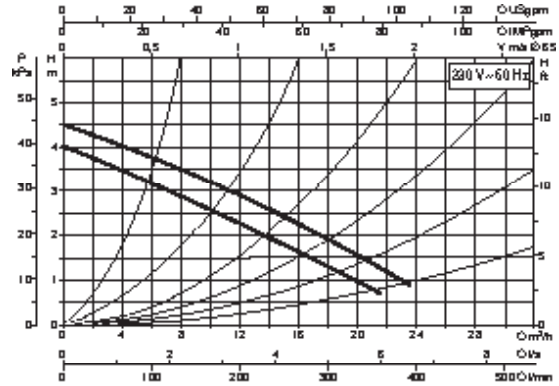

DMH 60/340.65 T

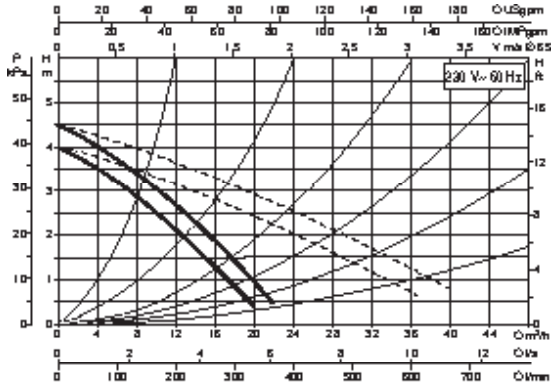

BPH 60/340.65 T

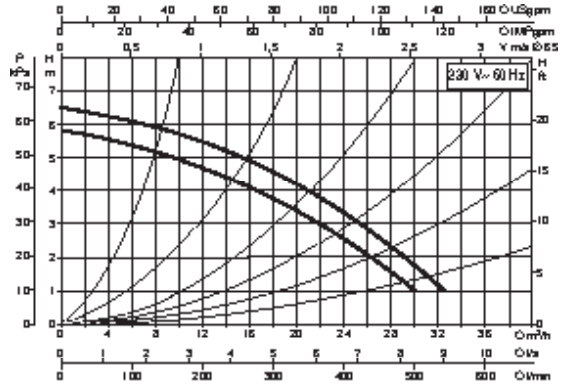

DPH 60/340.65 T

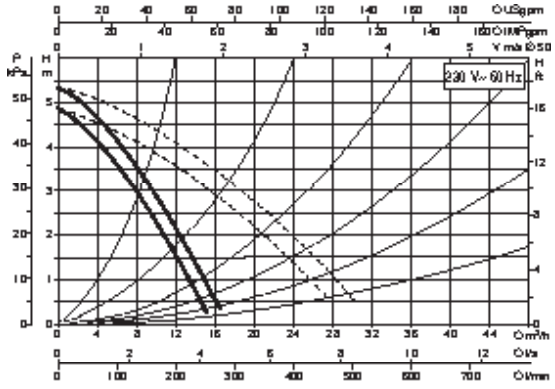

* Voor dubbele pompen zijn de hydraulische gegevens gebaseerd op de werking van 1 motor

DAB Pumps BV behoudt zich het recht voor om zonder verdere aankondiging prijswijzigingen door te voeren

220 V~ - 230 V~

BPH 120/340.65 T

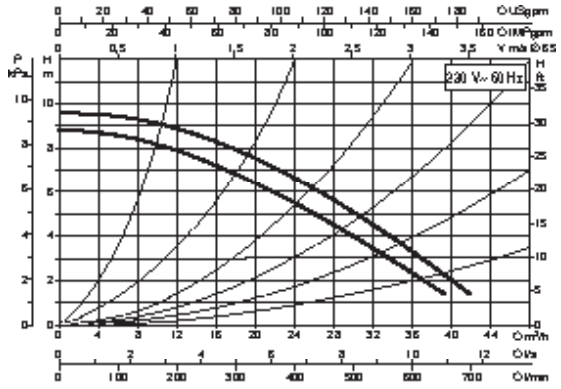

DPH 120/340.65 T

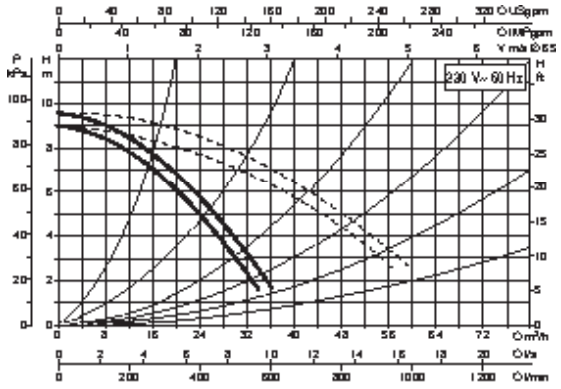

BPH 150/340.65 T

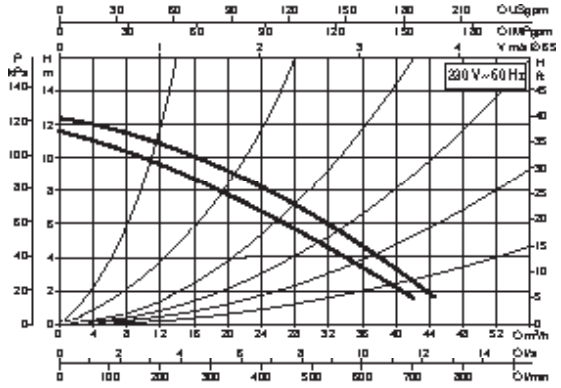

DPH 150/340.65 T

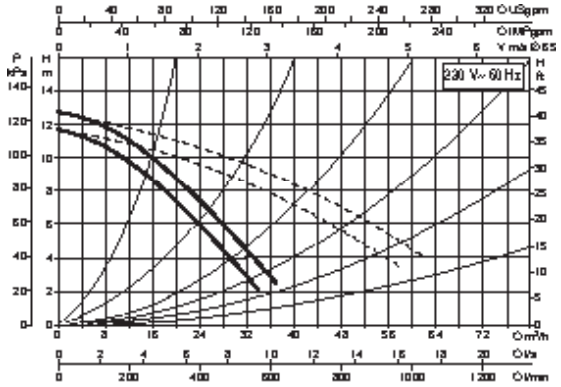

BPH 180/340.65 T

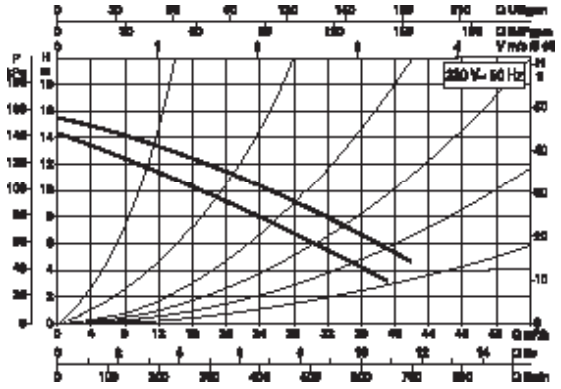

DPH 180/340.65 T

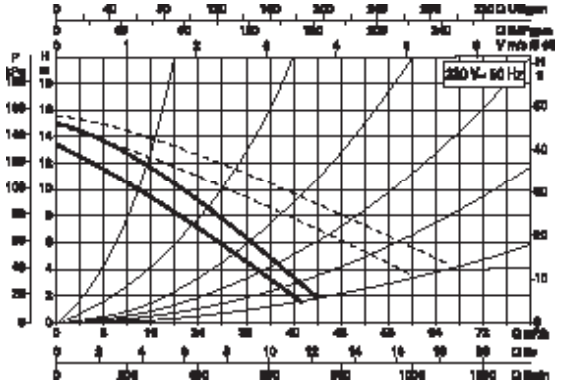

BMH 30/360.80 T

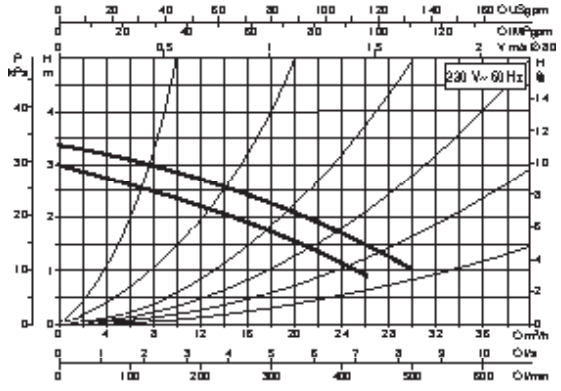

DMH 30/360.80 T

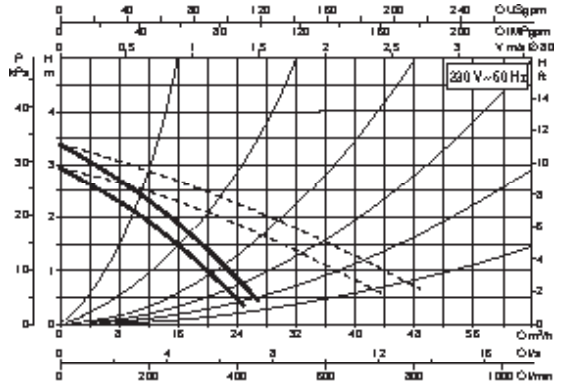

* Voor dubbele pompen zijn de hydraulische gegevens gebaseerd op de werking van 1 motor

DAB Pumps BV behoudt zich het recht voor om zonder verdere aankondiging prijswijzigingen door te voeren

220 V~ - 230 V~

BMH 60/360.80

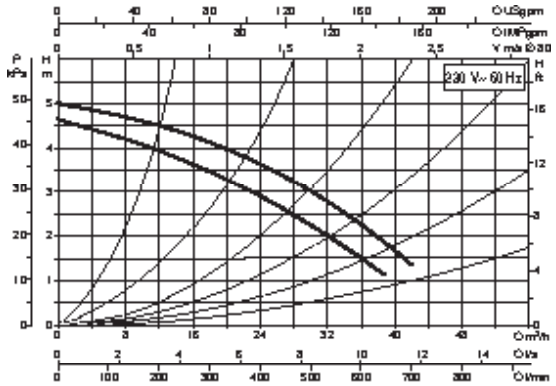

DMH 60/360.80

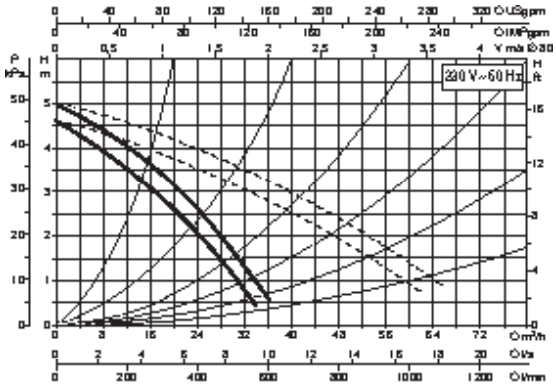

BPH 120/360.80 T

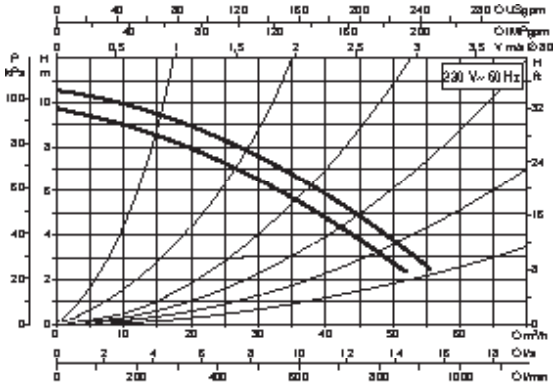

DPH 120/360.80 T

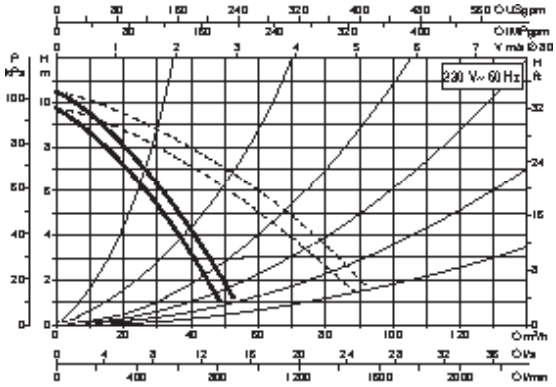

BPH 150/360.80 T

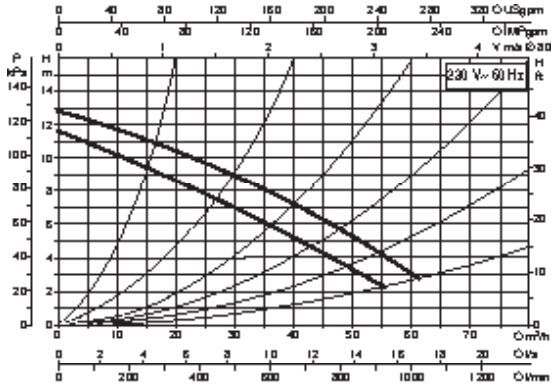

DPH 150/360.80 T

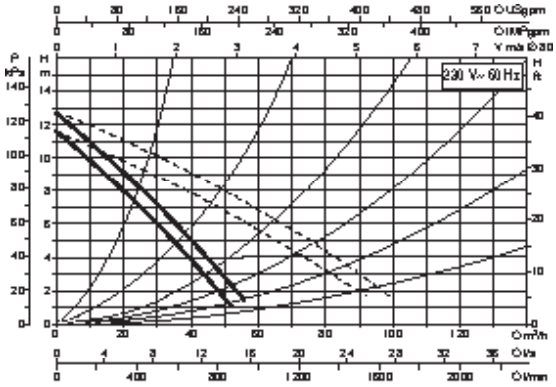

BPH 180/360.80 T

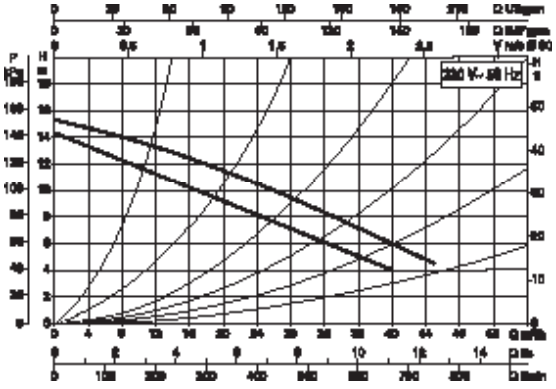

DPH 180/360.80 T

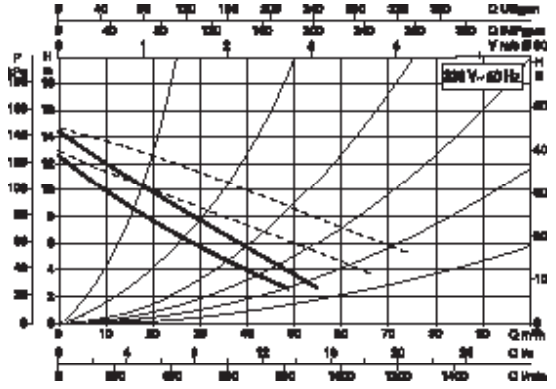

DAB Pumps BV behoudt zich het recht voor om zonder verdere aankondiging prijswijzigingen door te voeren

AFMETINGEN EN GEWICHT

BMH - BPH...M

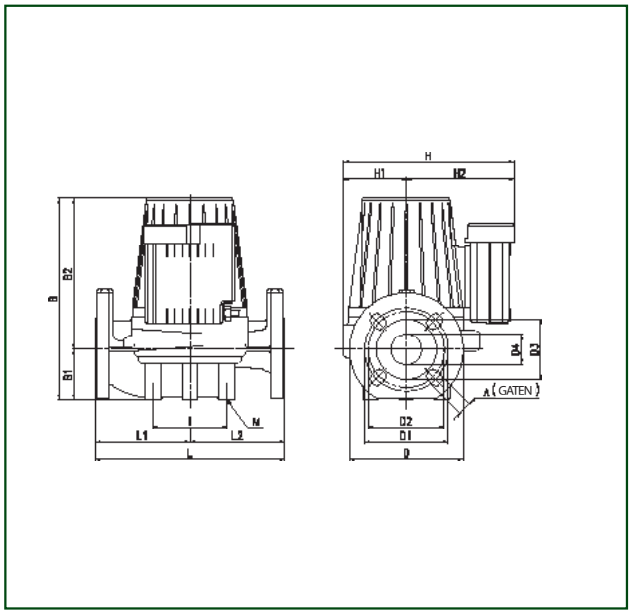

BMH - BPH...T

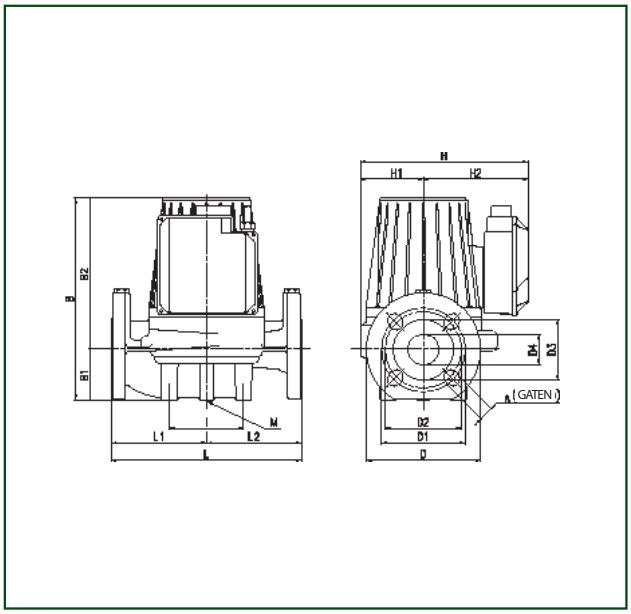

TYPE	L	L1	L2	A	B	B1	B2	D	D1	D2	D3	D4	I	M	H	H1	H2	KG.
BMH 30/250.40 T	250	125	125	18	266	66	200	150	110	100	80	40	100	M10	221	83	138	17,5
BPH 60/250.40 M	250	125	125	18	266	66	200	150	110	100	80	40	100	M10	221	83	138	17,5
BPH 60/250.40 T	250	125	125	18	266	66	200	150	110	100	80	40	100	M10	221	83	138	17,5
BPH 120/250.40 M	250	125	125	18	266	66	200	150	110	100	80	40	100	M10	221	83	138	17,5
BPH 120/250.40 T	250	125	125	18	266	66	200	150	110	100	80	40	100	M10	221	83	138	17,5
BMH 30/280.50T	280	140	140	18	312	73	239	165	125	110	90	50	100	M10	254	96	158	24
BMH 60/280.50T	280	140	140	18	312	73	239	165	125	110	90	50	100	M10	254	96	158	24
BPH 60/280.50 M	280	140	140	18	312	73	239	165	125	110	90	50	100	M10	254	156	158	24
BPH 60/280.50 T	280	140	140	18	312	73	239	165	125	110	90	50	100	M10	254	156	158	24
BPH 120/280.50 M	280	140	140	18	312	73	239	165	125	110	90	50	100	M10	254	96	158	24
BPH 120/280.50 T	280	140	140	18	312	73	239	165	125	110	90	50	100	M10	254	96	158	26
BPH 150/280.50 T	280	140	140	18	362	73	289	165	125	110	90	50	100	M10	254	96	158	26
BPH 180/280.50 T	280	140	140	18	362	73	289	165	125	110	90	50	100	M10	254	96	158	26
BMH 30/340.65 T	340	170	170	18	334	82	252	185	145	130	110	65	100	M12	259	100	159	27,5
BMH 60/340.65 T	340	170	170	18	334	82	252	185	145	130	110	65	100	M12	259	100	159	27,5
BPH 60/340.65 M	340	170	170	18	334	82	252	185	145	130	110	65	100	M12	259	100	159	27,5
BPH 60/340.65 T	340	170	170	18	334	82	252	185	145	130	110	65	100	M12	259	100	159	30,5
BPH 120/340.65 T	340	170	170	18	384	82	302	185	145	130	110	65	100	M12	259	100	159	32,5
BPH 150/340.65 T	340	170	170	18	384	82	302	185	145	130	110	65	100	M12	259	100	159	32,5
BPH 180/340.65 T	340	170	170	18	384	82	302	185	145	130	110	65	100	M12	259	100	159	32,5
BMH 30/360.80 T	360	170	190	18	354	97	254	200	160	150	130	80	115	M12	297	100	159	31
BMH 60/360.80 T	360	170	190	18	404	97	307	200	160	150	130	80	115	M12	259	100	159	40
BPH 120/360.80 T	360	170	190	18	404	97	307	200	160	150	130	80	115	M12	259	100	159	40
BPH 150/360.80 T	360	170	190	18	404	97	307	200	160	150	130	80	115	M12	259	100	159	40
BPH 180/360.80 T	360	170	190	18	404	97	307	200	160	150	130	80	115	M12	259	100	159	40

DAB Pumps BV behoudt zich het recht voor om zonder verdere aankondiging prijswijzigingen door te voeren

DUBBELE POMP MET FLENSAANSLUITING

DMH - DPH...M

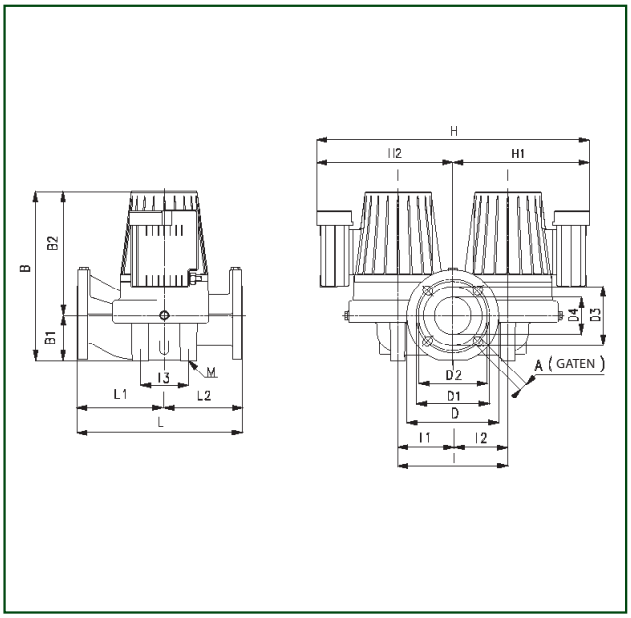

DMH - DPH...T

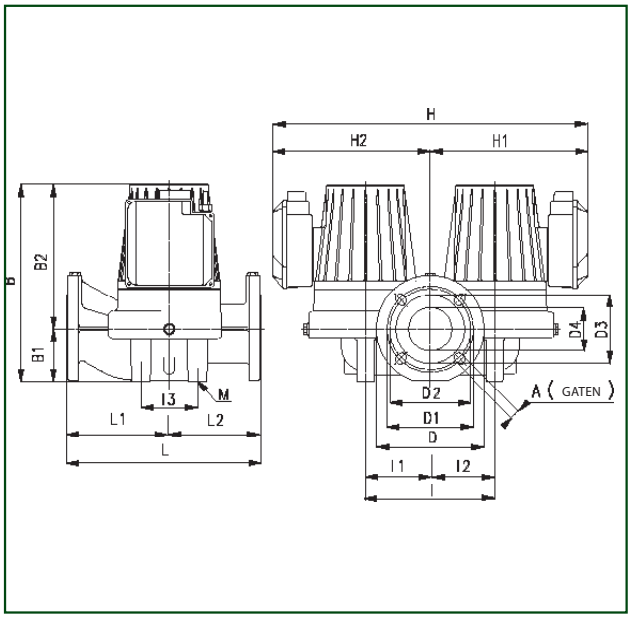

TYPE	L	L1	L2	A	B	B1	B2	D	D1	D2	D3	D4	I	I1	I2	I3	M	H	H1	H2	KG.
DMH 30/250.40 T	250	105	145	18	271	66	205	150	110	100	80	40	200	100	100	100	M12	476	238	238	32
DPH 60/250.40 M	250	105	145	18	271	66	205	150	110	100	80	40	200	100	100	100	M12	476	238	238	32
DPH 60/250.40 T	250	105	145	18	271	66	205	150	110	100	80	40	200	100	100	100	M12	476	238	238	32
DPH 120/250.40 M	250	105	145	18	271	66	205	150	110	100	80	40	200	100	100	100	M12	476	238	238	32
DPH 120/250.40 T	250	105	145	18	271	66	205	150	110	100	80	40	200	100	100	100	M12	476	238	238	32
DMH 30/280.50 T	280	130	150	18	305	73	232	165	125	110	90	50	240	120	120	120	M14	552	276	276	51,5
DMH 60/280.50 T	280	130	150	18	305	73	235	165	125	110	90	50	240	120	120	120	M14	556	278	278	44,5
DPH 60/280.50 M	280	130	150	18	308	73	235	165	125	110	90	50	240	120	120	120	M14	554	278	278	44,5
DPH 60/280.50 T	280	130	150	18	308	73	235	165	125	110	90	50	240	120	120	120	M14	554	278	278	44,5
DPH 120/280.50 M	280	130	150	18	308	73	235	165	125	110	90	50	240	120	120	120	M14	556	278	278	44,5
DPH 120/280.50 T	280	130	150	18	308	73	235	165	125	110	90	50	240	120	120	120	M14	556	278	278	49
DPH 150/280.50 T	280	130	150	18	358	73	285	165	125	110	90	50	240	120	120	120	M14	556	278	278	49
DPH 180/280.50 T	280	130	150	18	358	73	285	165	125	110	90	50	240	120	120	120	M14	556	278	278	49
DMH 30/340.65 T	340	138,5	201,5	18	328	82	246	185	145	130	110	65	240	120	120	140	M14	476	238	238	57
DMH 60/340.65 T	340	138,5	201,5	18	331	82	249	185	145	130	110	65	240	120	120	140	M14	476	238	238	50
DPH 60/340.65 M	340	138,5	201,5	18	331	82	249	185	145	130	110	65	240	120	120	140	M14	476	238	238	50
DPH 60/340.65 T	340	138,5	201,5	18	331	82	249	185	145	130	110	65	240	120	120	140	M14	476	238	238	54,5
DPH 120/340.65 T	340	138,5	201,5	18	381	82	299	185	145	130	110	65	240	120	120	140	M14	476	238	238	59
DPH 150/340.65 T	340	138,5	201,5	18	381	82	299	185	145	130	110	65	240	120	120	140	M14	476	238	238	59
DPH 180/340.65 T	340	138,5	201,5	18	381	82	299	185	145	130	110	65	240	120	120	130	M14	476	238	238	59
DMH 30/360.80 T	360	160	200	18	345	97	248	200	160	150	130	80	240	120	120	150	M14	480	240	240	54,5
DMH 60/360.80 T	360	160	200	18	390	97	298	200	160	150	130	80	240	120	120	150	M14	480	240	240	72
DPH 120/360.80 T	360	160	200	18	390	97	298	200	160	150	130	80	240	120	120	150	M14	480	240	240	72
DPH 150/360.80 T	360	160	200	18	390	97	298	200	160	150	130	80	240	120	120	150	M14	480	240	240	72
DPH 180/360.80 T	360	160	200	18	390	97	298	200	160	150	130	80	240	120	120	150	M14	480	240	240	72

DAB Pumps BV behoudt zich het recht voor om zonder verdere aankondiging prijswijzigingen door te voeren

POSITIE VAN DE AANSLUITKAST

Enkel		Dubbel	
DN 40-50-65-80	DN 65-80	DN 65-80	DN 40-50-65-80
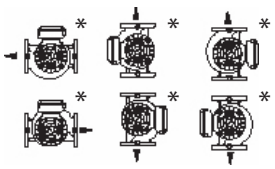	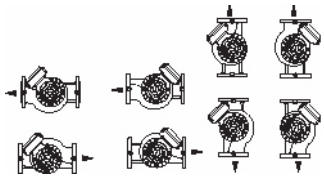	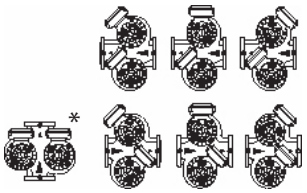	

*Voor installaties in airco-systemen alleen gebruik maken van de circulatiepompen gemarkeerd met een sterretje

"SNEL TE MONTEREN" AANPASSINGSSET

SET A

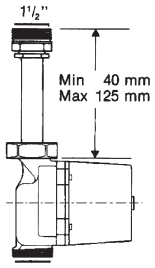

1 1/2" Verlenging

SET B

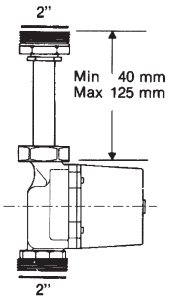

Omzetting van 1 1/2" naar 2"

SET C

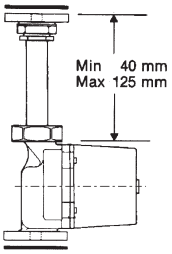

Binnendraad 1 1/2"

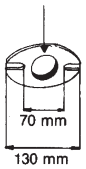

Omzetting van pomp met buislichaam van 1 1/2"
naar DN25 - DN 32 flensaansluiting met verlenging

SET D

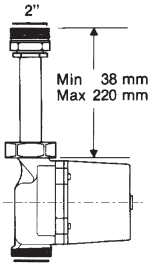

2" verlenging

SET E



1 1/2" messing adapter



2" messing adapter

Ovale tegenflens 2"

2" draadkoppeling

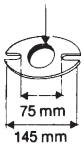

2" DN40, PN6/PN10 ovale tegenflens met afdichtingen en bouten voor het omzetten naar 2" buislichaam en dn40 flenslichaam.

DAB Pumps BV behoudt zich het recht voor om zonder verdere aankondiging prijswijzigingen door te voeren

SETVOORISOLATIEVANPOMPLICHAAMVOORBMH-BPHCIRCULATIEPOMPEN

OMSCHRIJVING	VOOR TYPE POMP	PRIJS €	ARTIKELNUMMER	AFMETINGEN A	B	C	VOLUME VERPAKKING m^3	BRUTO GEWICHT Kg
SET DN 40	BMH-BPH met flensaansluiting DN 40	45,00	554060500	260	212	140	0,0186	0,6
SET DN 50	BMH-BPH met flensaansluiting DN 50	56,00	554060510	256	238	160	0,0186	0,6
SET DN 65	BMH-BPH met flensaansluiting DN 65	66,00	554060520	300	298	180	0,0403	1,1
SET DN 80	BMH-BPH met flensaansluiting DN 80	81,00	554060530	300	312	201	0,0403	1,2
SET DN 100	BMH-BPH met flensaansluiting DN 100	101,00	60130883	320	397	225	0,0460	1,9

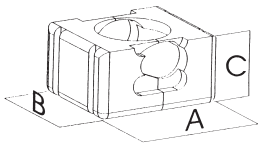

TOEBEHOREN

OMSCHRIJVING	TYPE		PRIJS €	ARTIKELNUMMER
SET TEGENFLENZEN DN 40 PN 10	BMH 30/250.40	DMH 30/250.40	45,00	547121400
	BPH 60/250.40	DPH 60/250.40		
	BPH 120/250.40	DPH 120/250.40		
SET TEGENFLENZEN DN 50 PN 10	BMH 30/280.50	DMH 30/280.50	51,00	547121410
	BMH 60/280.50	DMH 60/280.50		
	BPH 60/280.50	DPH 60/280.50		
	BPH 120/280.50	DPH 120/280.50		
	BPH 150/280.50	DPH 150/280.50		
	BPH 180/280.50	DPH 180/280.50		
SET TEGENFLENZEN DN 65 PN 10	BMH 30/340.65	DMH 30/340.65	62,00	547121420
	BMH 60/340.65	DMH 60/340.65		
	BPH 60/340.65	DPH 60/340.65		
	BPH 120/340.65	DPH 120/340.65		
	BPH 150/340.65	DPH 150/340.65		
	BPH 180/340.65	DPH 180/340.65		
SET TEGENFLENZEN DN 80 PN 10	BMH 30/360.80	DMH 30/360.80	66,00	547121430
	BMH 60/360.80	DMH 60/360.80		
	BPH 120/360.80	DPH 120/360.80		
	BPH 150/360.80	DPH 150/360.80		
	BPH 180/360.80	DPH 180/360.80		
SET TEGENFLENZEN DN 40 PN 6			45,00	109620000
SET TEGENFLENZEN DN 50 PN 6			51,00	109620010
SET TEGENFLENZEN DN 65 PN 6			62,00	109620020
SET TEGENFLENZEN DN 80 PN 6			66,00	109620030
SET TEGENFLENZEN DN 100 PN 6	VEB 110/450.100 T	DEB 110/450.100 T	75,00	109620160
SET BLINDE TEGENFLENS VOOR DN 40 CIRCULATIEPOMPEN (standaard bij de dubbele versie)		DMH 30/250.40	27,00	161050160
		DPH 60/250.40		
		DPH 120/250.40		
SET BLINDE TEGENFLENS VOOR DN50-DN65-DN80 CIRCULATIEPOMPEN (standaard bij de dubbele versie)		DMH 30/280.50	33,00	161050170
		DMH 60/280.50		
		DPH 60/280.50		
		DPH 120/280.50		
		DPH 150/280.50		
		DPH 180/280.50		
		DMH 30/340.65		
		DMH 60/340.65		
		DPH 60/340.65		
		DPH 120/340.65		
		DPH 150/340.65		
		DPH 180/340.65		
		DMH 30/360.80		
		DMH 60/360.80		
		DPH 120/360.80		
		DPH 150/360.80		
		DPH 180/360.80		

TEGENFLENZEN



KIT TEGENFLENZEN



BLINDE TEGENFLENS

De set tegenflenzen bestaat uit:
twee tegenflenzen, bouten en moeren.

DAB Pumps BV behoudt zich het recht voor om zonder verdere aankondiging prijswijzigingen door te voeren

NIEUW



CIRCULATIEPOMPEN AC 35 - 55

FREQUENTIEGEREGELDE CIRCULATIEPOMPEN VOOR VERWARMINGSINSTALLATIES

CE

- Motor met natte rotor met automatische of handmatige schakeling
- Motor heeft interne beveiliging tegen kortsluiting
- Een beveiling tegen overbelasting van de motor is niet nodig
- Beschermingsklasse: IP 42
- Isolatieklasse: F
- Temperatuurbereik vloeistof: van + 2°C tot + 95°C en verpompte vloeistoftemperatuur boven omgevingstemperatuur
- Verpompte vloeistof: schoon, vrij van vaste bestanddelen en mineraleoliën, niet viskeus, chemisch neutraal en zodicht mogelijk de kenmerken van water benaderend (max. 30% glycol)
- Maximale bedrijfsdruk: 10 bar (1000 kPa)

ENKELE FREQUENTIEGEREGELDE CIRCULATIEPOMPEN

met draadaansluiting

TYPE	ARTIKELNUMMER	POMP AANSLUITING
AC 35/180	60117376	$1^1/_2$"G
AC 35/180X	60117377	2" G
AC 35/130	60117378	$1^1/_2$"G
AC 55/180	60117379	$1^1/_2$"G
AC 55/180 X	60117380	2"G
AC 55/130	60117381	$1^1/_2$"G

DAB Pumps BV behoudt zich het recht voor om zonder verdere aankondiging prijswijzigingen door te voeren

TECHNISCHE SPECIFICATIES

AC 35

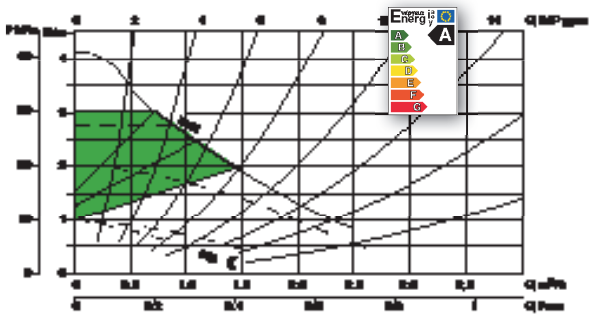

AC 55

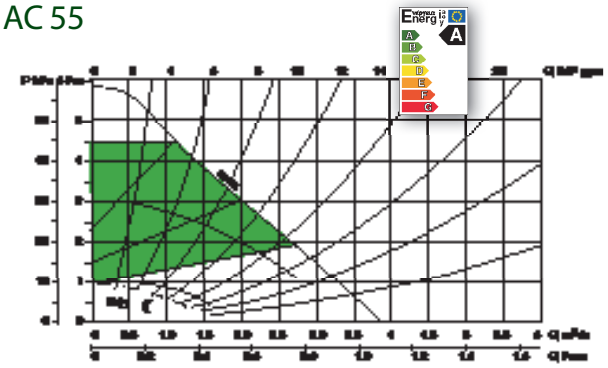

TYPE	VOLTAGE 50 Hz	P1 MAX W	In A	MAXIMALE DRUK
AC 35/130	1x230 V~	5-22	0,05-0,19	t° + 90°C m.c.a. 4,5
AC 35/180	1x230 V~	5-22	0,05-0,19	t° + 90°C m.c.a. 4,5
AC 35/180X	1x230 V~	5-22	0,05-0,19	t° + 90°C m.c.a. 4,5
AC 55/130	1x230 V~	5-45	0,05-0,38	t° + 90°C m.c.a. 4,5
AC 55/180	1x230 V~	5-45	0,05-0,38	t° + 90°C m.c.a. 4,5
AC 55/180X	1x230 V~	5-45	0,05-0,38	t° + 90°C m.c.a. 4,5

AFMETINGENENGEWICHT

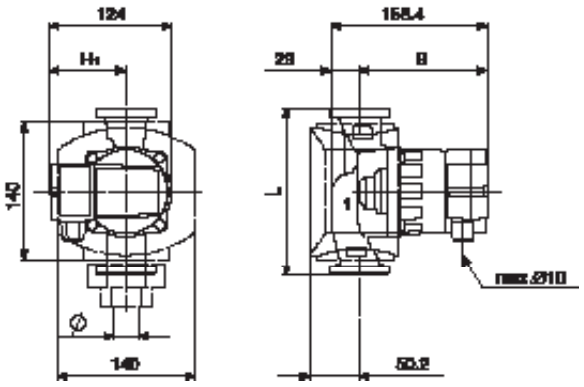

TYPE	L	B	H_1	INBOUW LENGTE mm	KOPPELINGEN Ø	VERPAKKINGSAFMETINGEN L	B	H	VOLUME m^3	GEWICHT Kg
AC 35/130	130	129,4	78	130	1" F - 3/4" F - 1" 1/4 M	188	145	180	0,0038	2,3
AC 35/180	180	129,4	78	180	1" F - 3/4" F - 1" 1/4 M	188	145	180	0,0038	2,3
AC 35/180X	180	129,4	78	180	1" 1/4 F	188	145	180	0,0038	2,3
AC 55/130	130	129,4	78	130	1" F - 3/4" F - 1" 1/4 M	188	145	180	0,0038	2,3
AC 55/180	180	129,4	78	180	1" F - 3/4" F - 1" 1/4 M	188	145	180	0,0038	2,3
AC 55/180X	180	129,4	78	180	1" 1/4 F	188	145	180	0,0038	2,3

DAB Pumps BV behoudt zich het recht voor om zonder verdere aankondiging prijswijzigingen door te voeren

NIEUW



CIRCULATIEPOMPEN AC65-80-110

FREQUENTIEGEREGELDE CIRCULATIEPOMPEN VOOR VERWARMINGSINSTALLATIES

CE

- Motor met natte rotor met automatische of handmatige schakeling
- Motor heeft interne beveiliging tegen kortsluiting
- Een beveiling tegen overbelasting van de motor is niet nodig
- Beschermingsklasse: IP 42
- Isolatieklasse: F
- Temperatuurbereik vloeistof: van + 2°C tot + 95°C en verpompte vloeistoftemperatuur boven omgevingstemperatuur
- Verpompte vloeistof: schoon, vrij van vaste bestanddelen en mineraleoliën, niet viskeus, chemisch neutraal en zodicht mogelijk de kenmerken van water benaderend (max. 30% glycol)
- Maximale bedrijfsdruk: 10 bar (1000 kPa)

ENKELE FREQUENTIEGEREGELDE CIRCULATIEPOMPEN met draadaansluiting

TYPE	ARTIKELNUMMER	POMP AANSLUITING
AC 65/180	60117382	$1^1/_2$"G
AC 65/180 X	60117383	2"G
AC 80/180	60117384	$1^1/_2$"G
AC 80/180 X	60117385	2"G
AC 110/180 X	60117534	2"G

DAB Pumps BV behoudt zich het recht voor om zonder verdere aankondiging prijswijzigingen door te voeren

TECHNISCHE SPECIFICATIES

AC 65

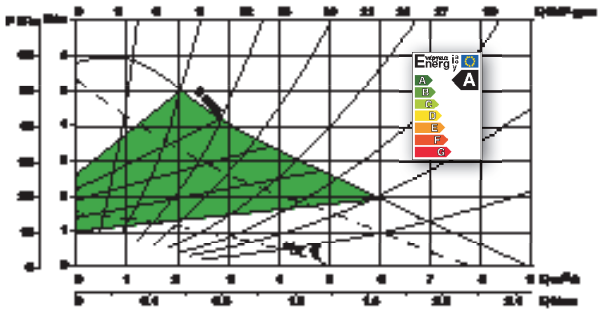

AC 80

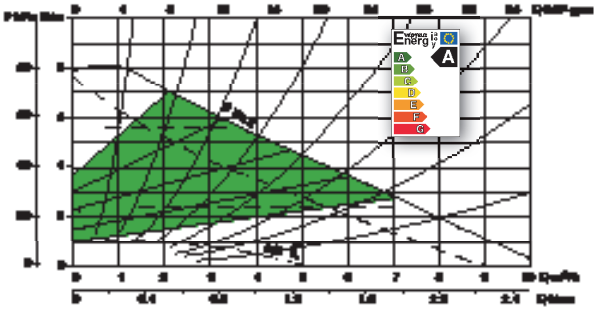

AC 110

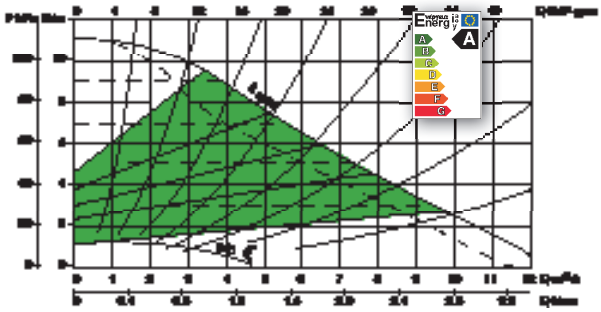

TYPE	VOLTAGE 50 Hz	P1 MAX W	In A	MAXIMALE DRUK
AC 65/180	1x230 V~	8-70	0,1-0,5	t° + 90°C m.c.a. 4,5
AC 65/180X	1x230 V~	8-70	0,1-0,5	t° + 90°C m.c.a. 4,5
AC 80/180	1x230 V~	8-107	0,1-0,8	t° + 90°C m.c.a. 4,5
AC 80/180X	1x230 V~	8-107	0,1-0,8	t° + 90°C m.c.a. 4,5
AC 110/180X	1x230 V~	8-174	0,1-1,25	t° + 90°C m.c.a. 4,5

AFMETINGENENGEWICHT

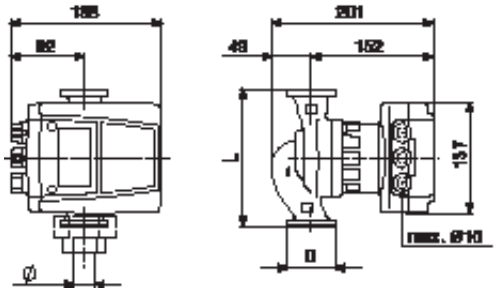

TYPE	L	B	H_1	INBOUW LENGTE mm	KOPPELINGEN Ø	VERPAKKINGSAFMETINGEN L	B	H	VOLUME m^3	GEWICHT Kg
AC 65/180	180	152	92	180	1" F - 3/4" F - 1" 1/4 M	230	187	200	0,012	3,8
AC 65/180X	180	152	92	180	1" 1/4 F	230	187	200	0,012	3,8
AC 80/180	180	152	92	180	1" F - 3/4" F - 1" 1/4 M	230	187	200	0,012	3,8
AC 80/180X	180	152	92	180	1" 1/4 F	230	187	200	0,012	3,8
AC 110/180X	180	152	92	180	1" 1/4 F	230	187	200	0,012	3,8

TOEBEHORENVOOR65-80-110ACCIRCULATIEPOMPEN

OMSCHRIJVING	ARTIKELNUMMER
OP AFSTAND BEDIENBAAR ALARMSIGNAAL	60122054
CONTROLE MODULE	60122433

DAB Pumps BV behoudt zich het recht voor om zonder verdere aankondiging prijswijzigingen door te voeren

FREQUENTIEGEREGELDE CIRCULATIEPOMPEN

VOORVERWARMINGS-ENAIRCONDITIONINGSINSTALLATIES

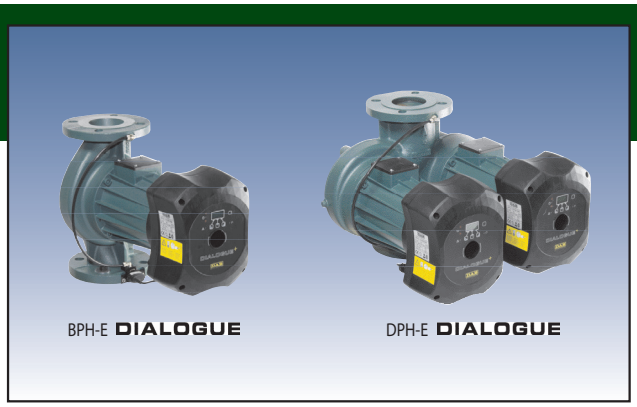

DeelektronischecirculatiepompenDIALOGUEzijngeschiktvoorventilatie-,koelings-enverwarmingsinstallatiesvoorzowelhuishoudelijke-alsindustriëletoepassingen zoalskantoorgebouwen,scholen,rust-enziekenhuizen.DeDIALOGUEBPH-En DPH-Ecirculatiepompenzijnanalogeelektronischecirculatiepompenmetnatte rotor,uitgerustmetfrequentieregelaar,druk-entemperatuursensorenvoorzienvan eendisplaymetnavigatiesysteem.Dankzijdedisplayiseenafstandbedieningniet meernodigomparametersopteroepenentewijzigen.Ongeoorloofdgebruikis uitgesloten dankzij een interne beveiliging.

- Elektronische circulatiepomp met natte rotor voor koelings- en verwarmingsinstallaties
- Pomphuis uit gietijzer
- Motoras uit RVS 420
- Motorhuis uit aluminium
- Beschermingsklasse: IP 44
- Temperatuurbereik vloeistof: van -10°C tot +110°C
- Spanning: 1x230V~
- Maximale bedrijfsdruk: 10 bar (1000 kPa)
- Aansluitingen: DN 40 t/m DN80

Elektronische display:
- Met navigatiesysteem met cascade menu
- Alle functies zijn op de Dialogue zelf te bedienen
- Eenvoudig elektronisch aan te sluiten
- Digitale ingang (start & stop)
- 2Analogeingangenvooro.a.drukverschiltransmitter,temperatuursensor
- Seriële communicatiepoort RS 232-485

Bijdubbeleversieiseenautomatischegeïntegreerdeterugslagklepvoorzien.

ENKELECIRCULATIEPOMPEN
met flensaansluiting

TYPE	ARTIKELNUMMER	POMP AANSLUITING
BPH-E 60/250.40	505904040	DN 40
BPH-E 120/250.40	505907040	DN 40
BPH-E 60/280.50	505924040	DN 50
BPH-E 120/280.50	505927040	DN 50
BPH-E 180/280.50	505929040	DN 50
BPH-E 60/340.65	505944040	DN 65
BPH-E 120/340.65	505947040	DN 65
BPH-E 150/340.65	505948040	DN 65
BPH-E 120/360.80	505967040	DN 80
BPH-E 120/450.100	60129173	DN 100

DUBBELE CIRCULATIEPOMPEN
met flensaansluiting

TYPE	ARTIKELNUMMER	POMP AANSLUITING
DPH-E 60/250.40	505914040	DN 40
DPH-E 120/250.40	505917040	DN 40
DPH-E 60/280.50	505934040	DN 50
DPH-E 120/280.50	505937040	DN 50
DPH-E 180/280.50	505939040	DN 50
DPH-E 60/340.65	505954040	DN 65
DPH-E 120/340.65	505957040	DN 65
DPH-E 150/340.65	505958040	DN 65
DPH-E 120/360.80	505977040	DN 80

Blindeflensvoordubbeleversiestandaardgeleverd

DAB Pumps BV behoudt zich het recht voor om zonder verdere aankondiging prijswijzigingen door te voeren

TECHNISCHESPECIFICATIES

TYPE ENKEL	TYPE DUBBEL	VOLTAGE 50/60 Hz	INBOUW LENGTE mm	KOPPELINGEN	ELEKTRISCHE GEGEVENS P1 MAX W	ELEKTRISCHE GEGEVENS In A	MAXIMALE DRUK
BPH-E 60/250.40	DPH-E 60/250.40	1 x 230 V	250	DN 40 - PN 10	344	2	t° 75° 90° 110° 120° m.t. 1,6 4 - 19
BPH-E 120/250.40	DPH-E 120/250.40	1 x 230 V	250	DN 40 - PN 10	528	3	t° 75° 90° 110° 120° m.t. 6 9 - 23
BPH-E 60/280.50	DPH-E 60/280.50	1 x 230 V	280	DN 50 - PN 10	606	3,37	t° 75° 90° 110° 120° m.t. 4 7,5 - 21
BPH-E 120/280.50	DPH-E 120/280.50	1 x 230 V	280	DN 50 - PN 10	893	4,84	t° 75° 90° 110° 120° m.t. 2 5 - 20
BPH-E 180/280.50	DPH-E 180/280.50	1 x 230 V	280	DN 50 - PN 10	1693	9,2	t° 75° 90° 110° 120° m.t. 2 5 - 20
BPH-E 60/340.65	DPH-E 60/340.65	1 x 230 V	340	DN 65 - PN 10	744	4,1	t° 75° 90° 110° 120° m.t. 1 4 - 18
BPH-E 120/340.65	DPH-E 120/340.65	1 x 230 V	340	DN 65 - PN 10	1262	6,72	t° 75° 90° 110° 120° m.t. 7 11 18 -
BPH-E 150/340.65	DPH-E 150/340.65	1 x 230 V	340	DN 65 - PN 10	1767	9,2	t° 75° 90° 110° 120° m.t. 7 11 18 -
BPH-E 120/360.80	DPH-E 120/360.80	1 x 230 V	360	DN 80 - PN 10	1789	9,23	t° 75° 90° 110° 120° m.t. 6 10 - 22
BPH-E 120/450.100	-	1 x 230 V	450	DN 100 - PN 16	1789	9,23	t° m.c.a.

DAB Pumps BV behoudt zich het recht voor om zonder verdere aankondiging prijswijzigingen door te voeren

BPH-E 60/250.40 M

Δp-c (constant)

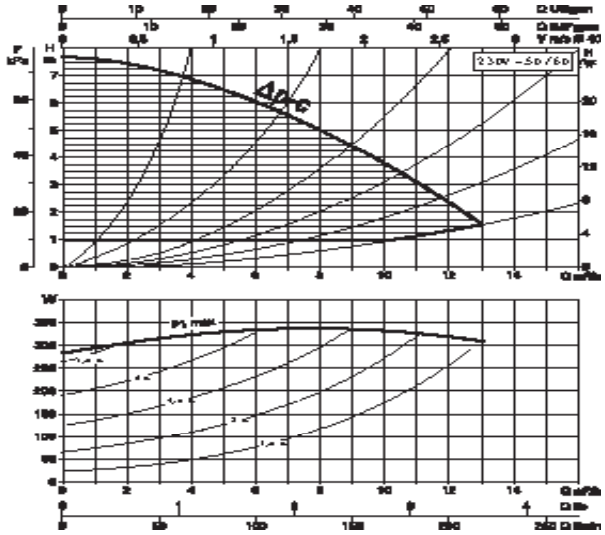

Δp-v (variabel)

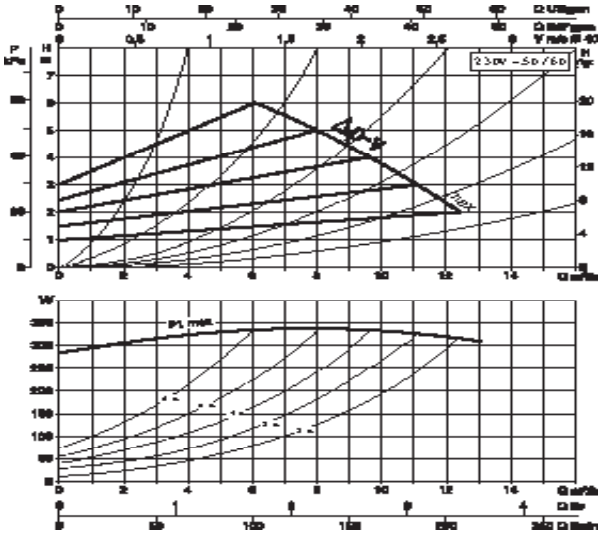

DPH-E 60/250.40 M

Δp-c (constant)

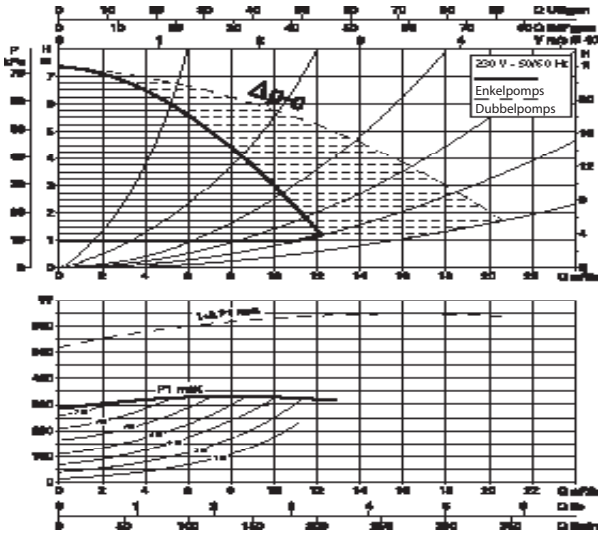

Δp-v (variabel)

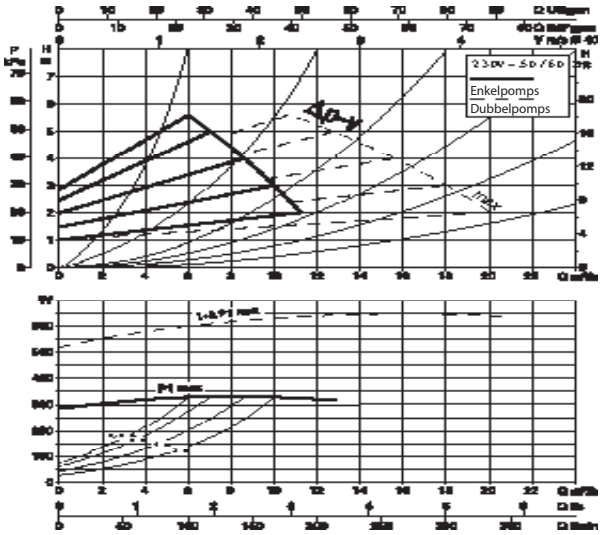

BPH-E 120/250.40 M

Δp-c (constant)

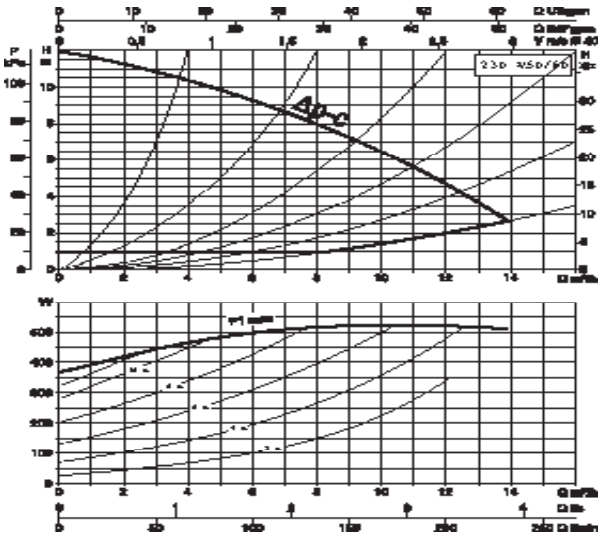

Δp-v (variabel)

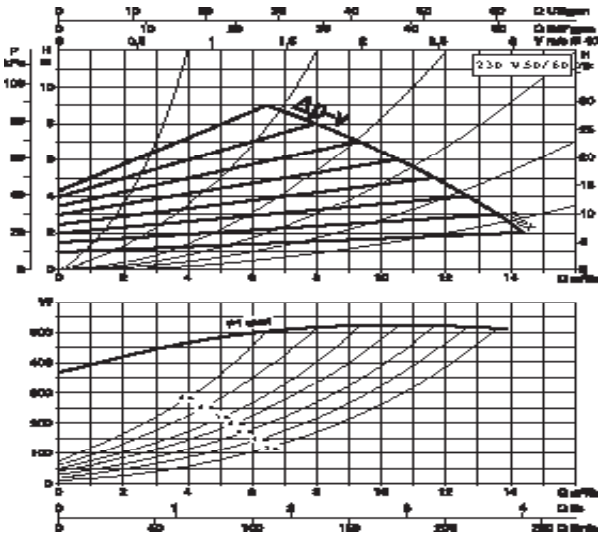

DPH-E 120/250.40 M

Δp-c (constant)

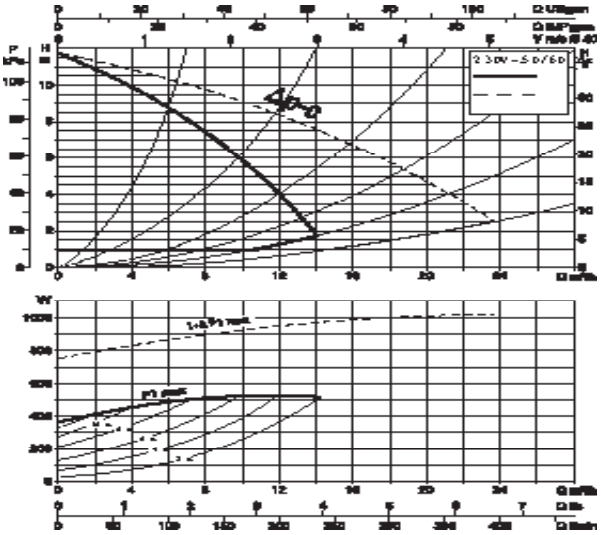

Δp-v (variabel)

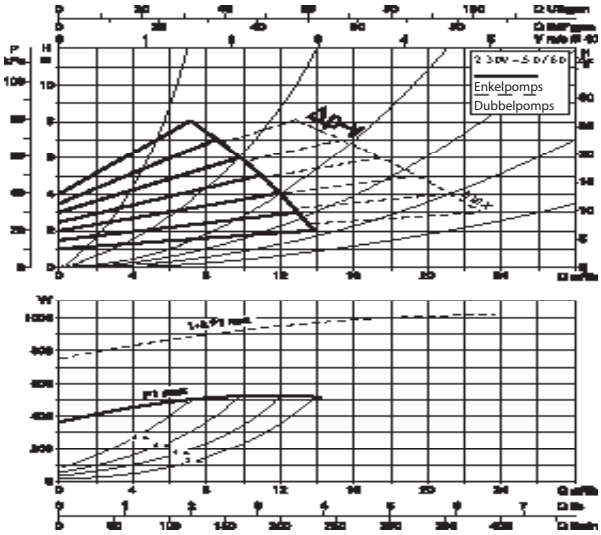

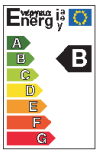

BPH-E 60/280.50 M

Δp-c (constant)

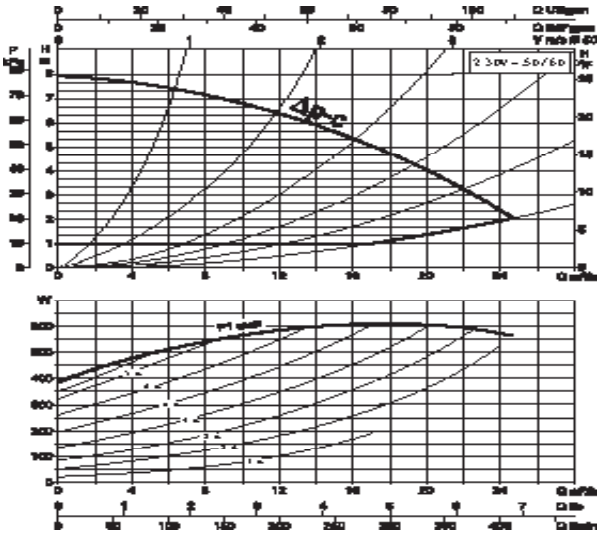

Δp-v (variabel)

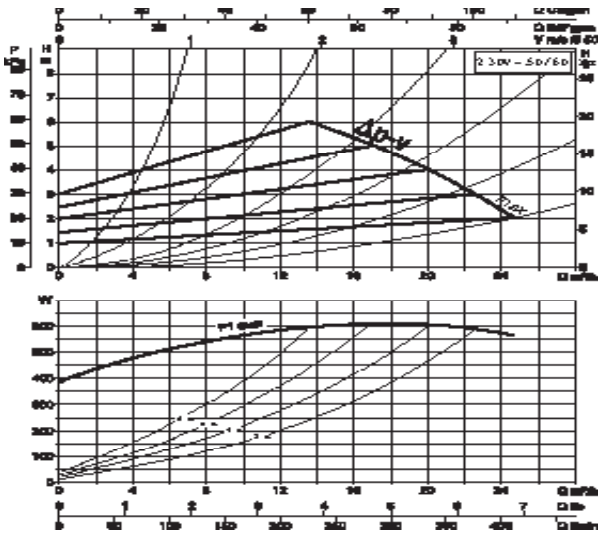

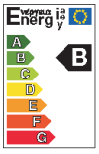

DPH-E 60/280.50 M

Δp-c (constant)

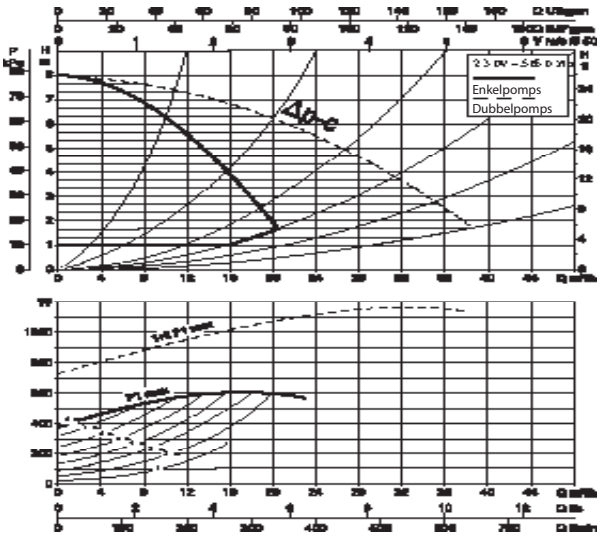

Δp-v (variabel)

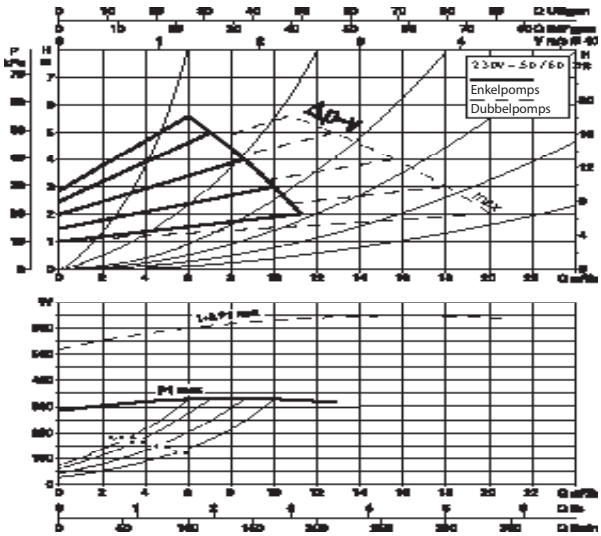

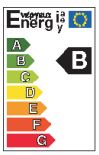

DAB Pumps BV behoudt zich het recht voor om zonder verdere aankondiging prijswijzigingen door te voeren

BPH-E 120/280.50 M

p-c (constant)

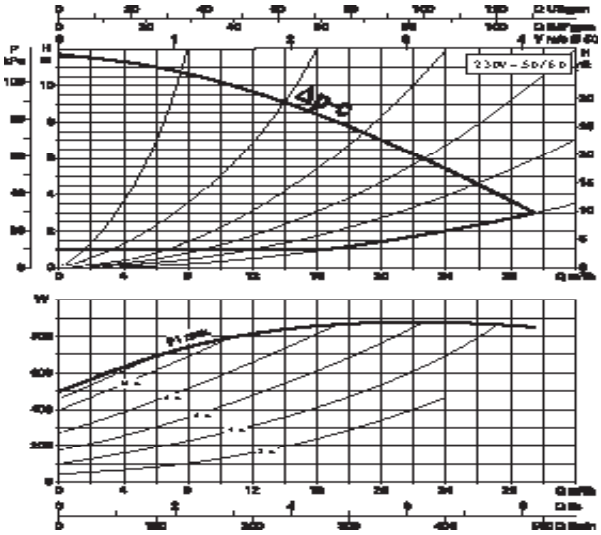

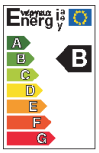

p-v (variabel)

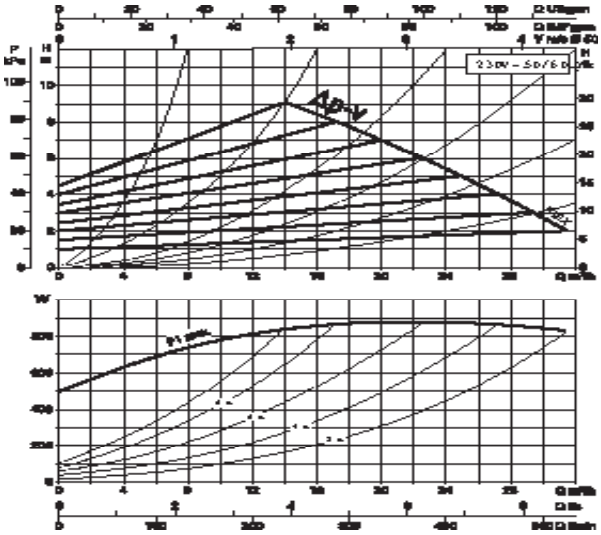

DPH-E 120/280.50 M

Δp-c (constant)

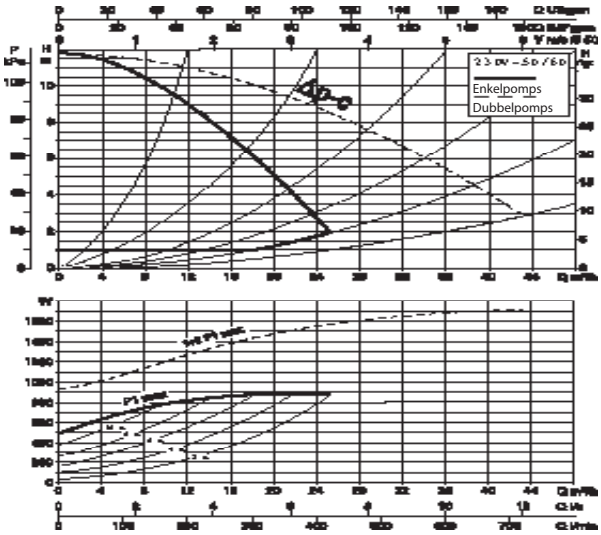

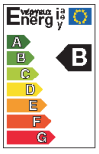

Δp-v (variabel)

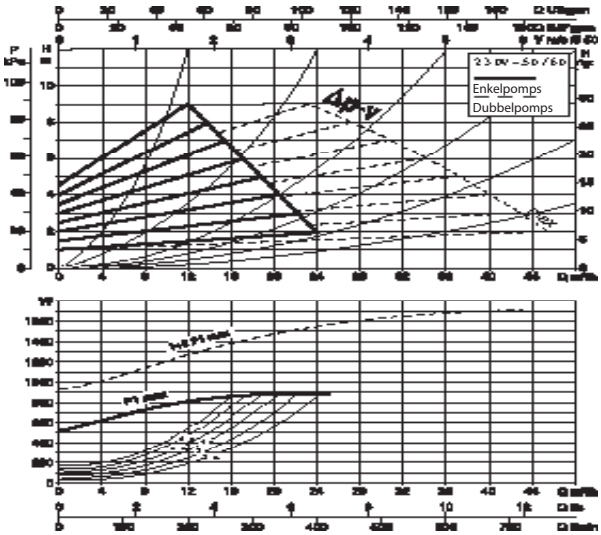

BPH-E 180/280.50 M

Δp-c (constant)

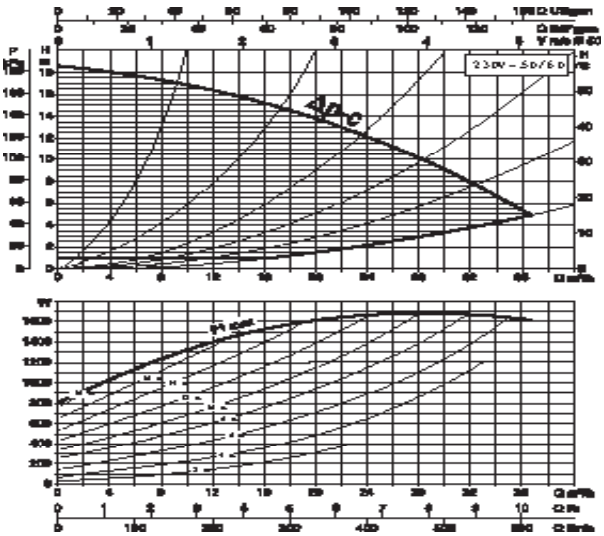

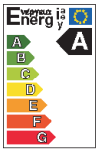

Δp-v (variabel)

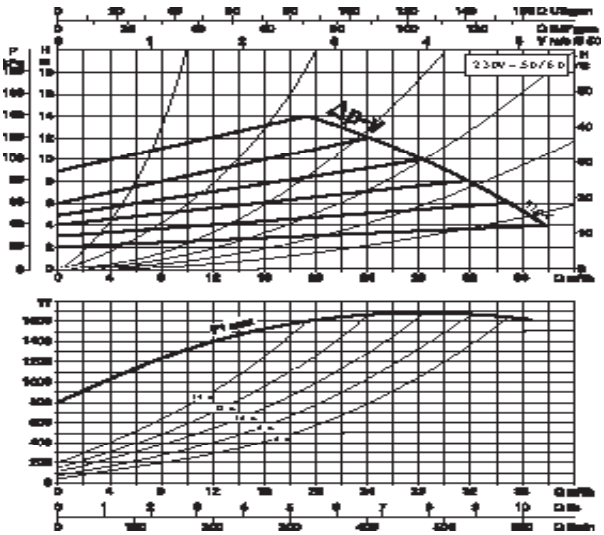

DPH-E 180/280.50 M

Δp-c (constant)

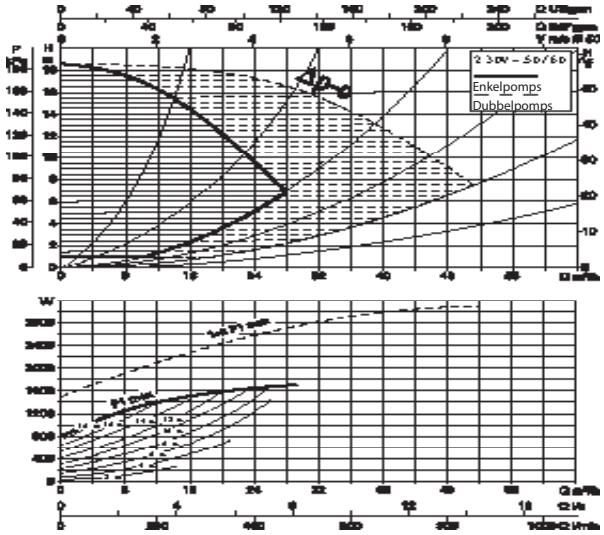

Δp-v (variabel)

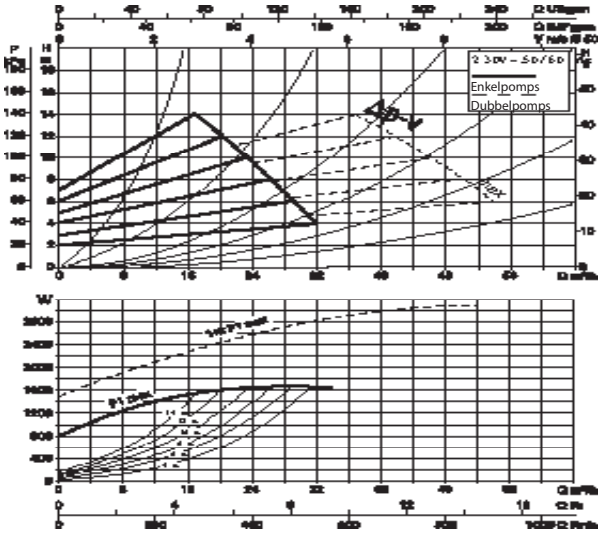

BPH-E 60/340.65 M

Δp-c (constant)

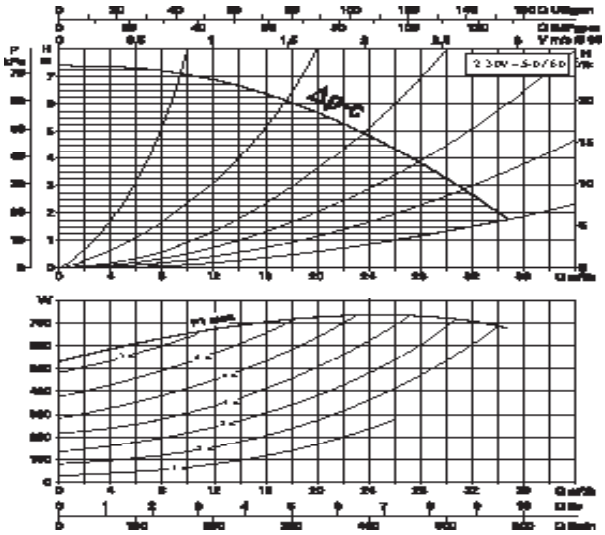

Δp-v (variabel)

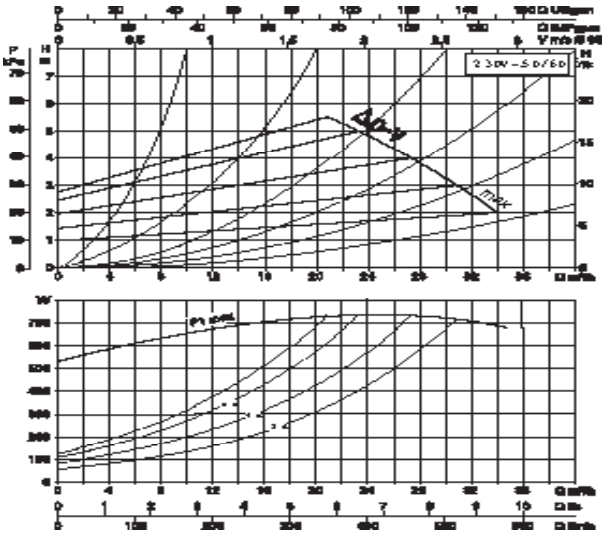

DPH-E 60/340.65 M

Δp-c (constant)

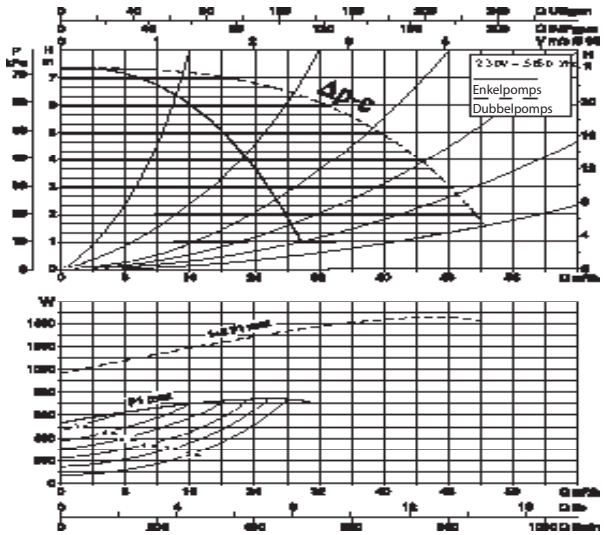

Δp-v (variabel)

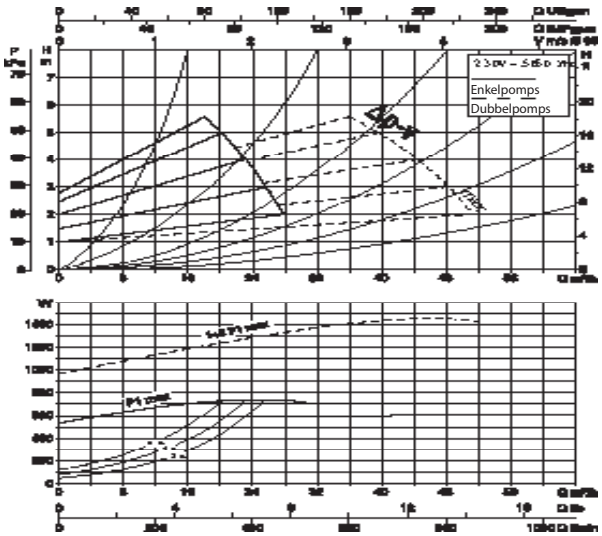

BPH-E 120/340.65 M

Δp-c (constant)

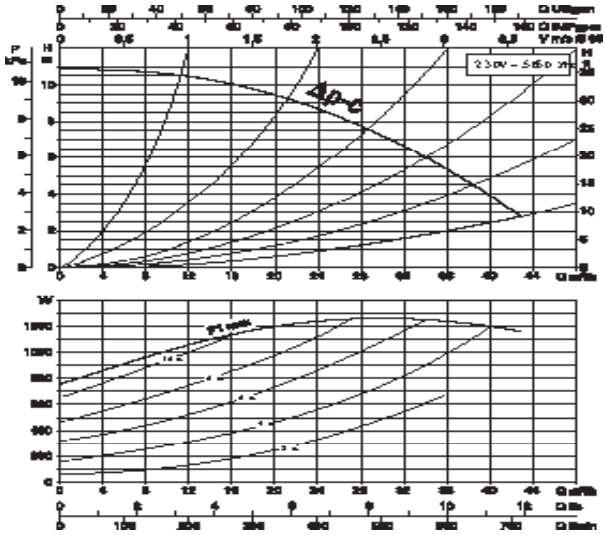

Δp-v (variabel)

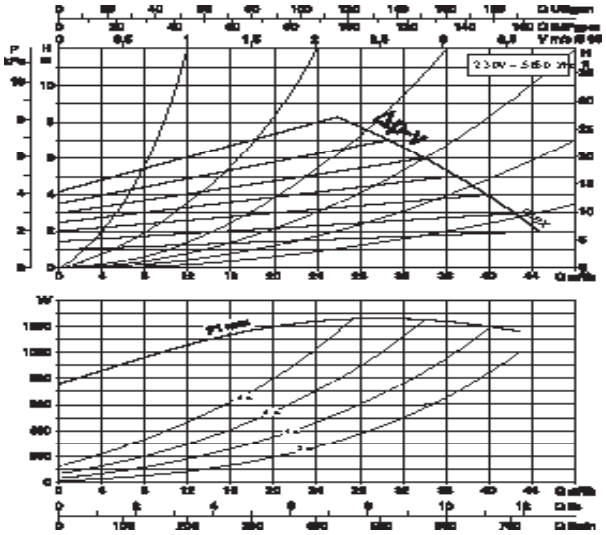

DPH-E 120/340.65 M

Δp-c (constant)

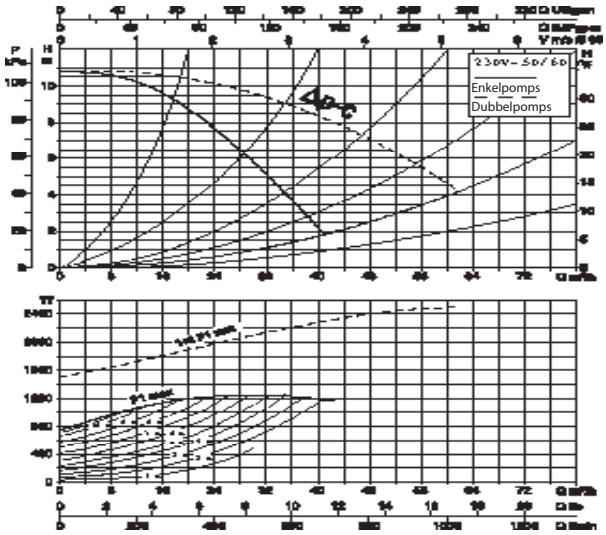

Δp-v (variabel)

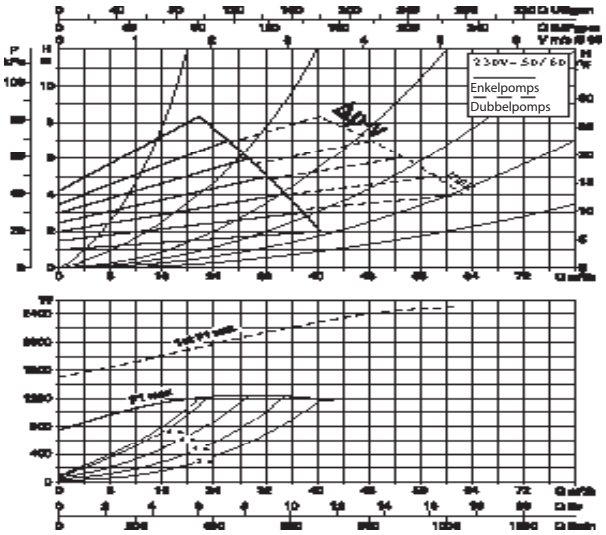

BPH-E 150/340.65 M

Δp-c (constant)

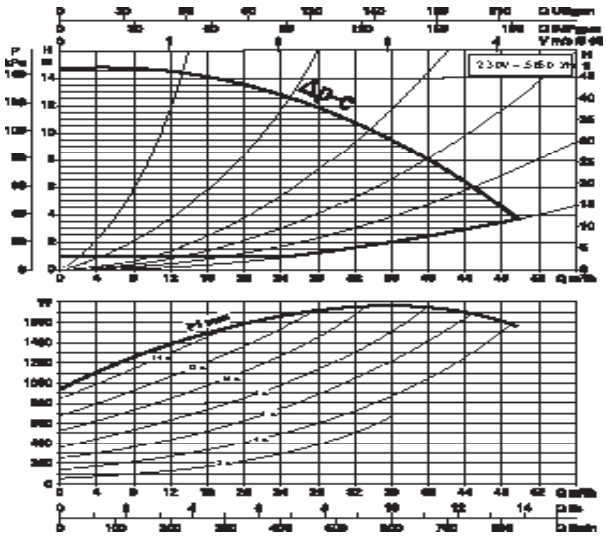

Δp-v (variabel)

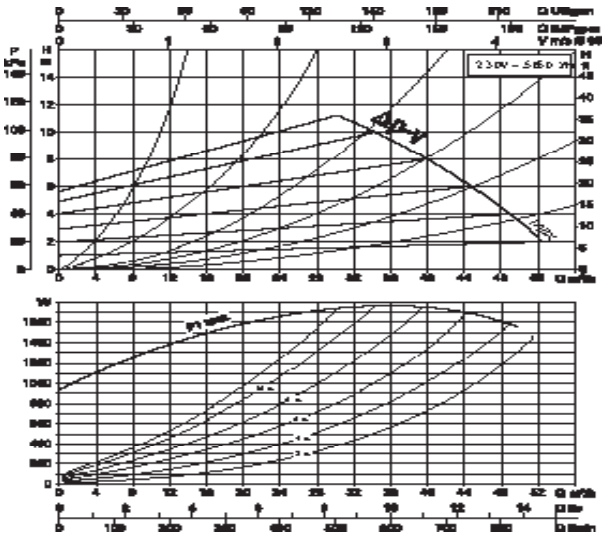

DAB Pumps BV behoudt zich het recht voor om zonder verdere aankondiging prijswijzigingen door te voeren

DPH-E 150/340.65 M

Δp-c (constant)

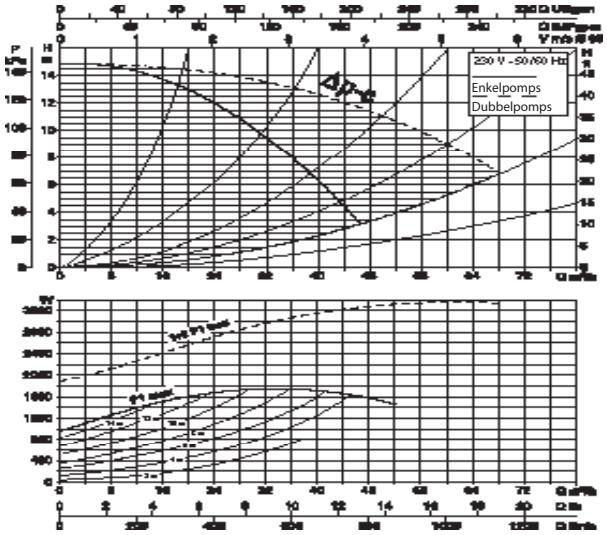

Δp-v (variabel)

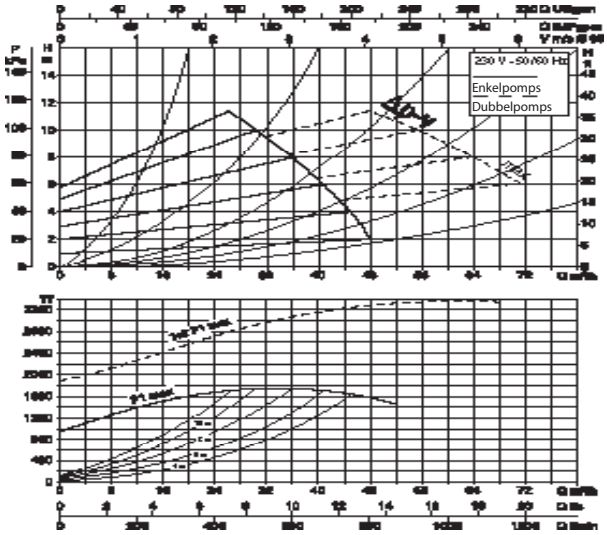

BPH-E 120/360.80 M

Δp-c (constant)

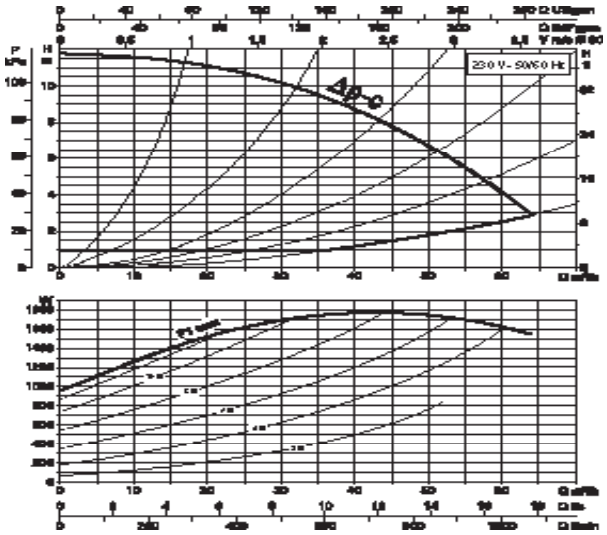

Δp-v (variabel)

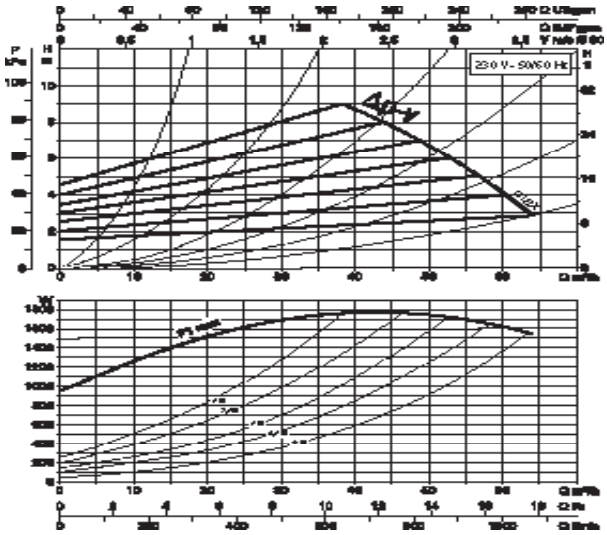

DPH-E 120/360.80 M

Δp-c (constant)

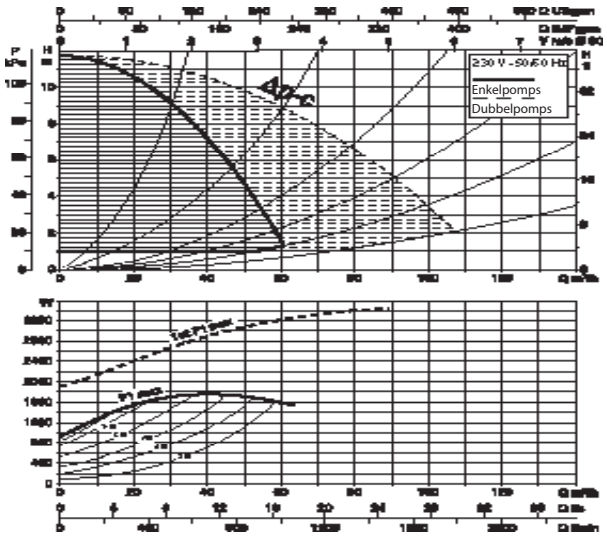

Δp-v (variabel)

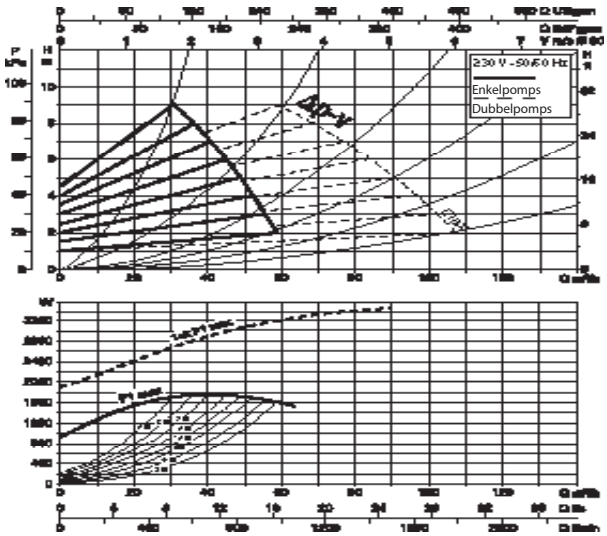

DAB Pumps BV behoudt zich het recht voor om zonder verdere aankondiging prijswijzigingen door te voeren

AFMETINGENENGEWICHT

BPH-E 60/250.40 M - BPH-E 120/250.40 M

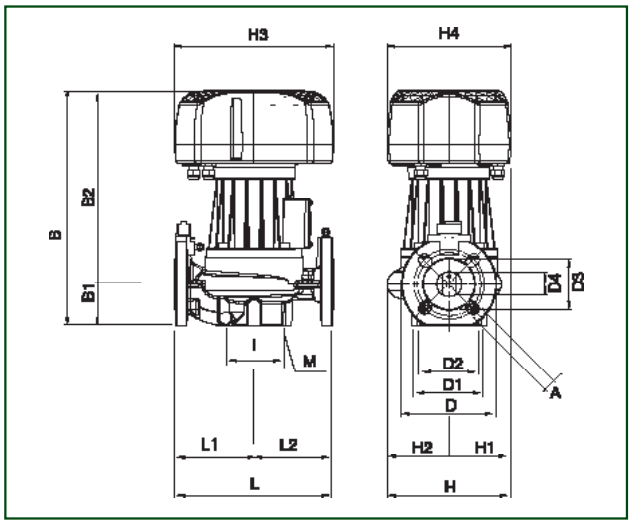

DPH-E 60/250.40 M - DPH-E 120/250.40 M

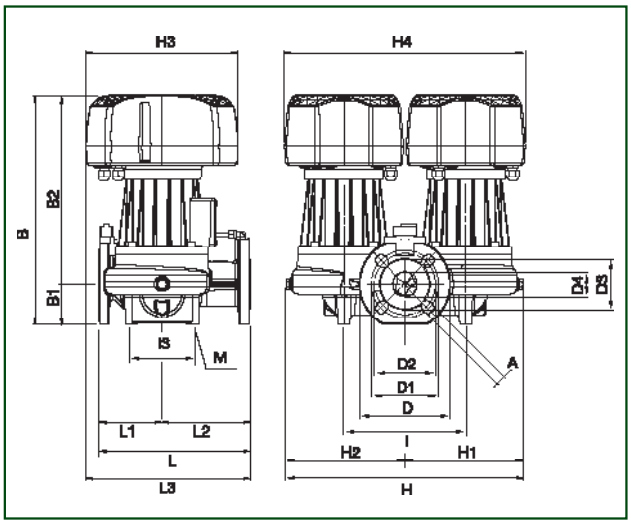

BPH-E 60/280.50 M - BPH-E 120/280.50 M - BPH-E 180/280.50 M

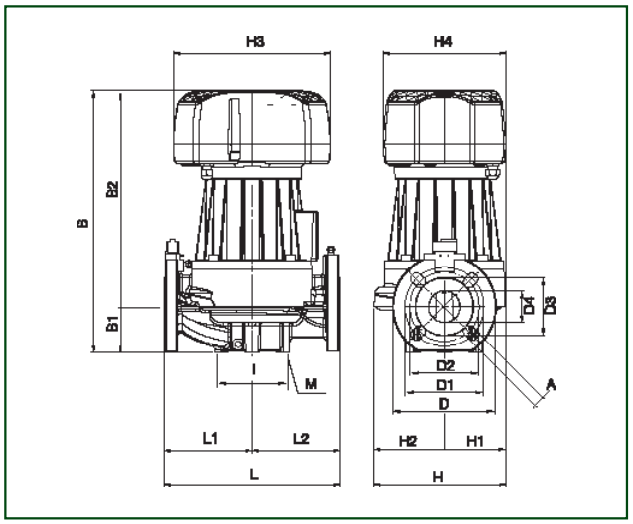

DPH-E 60/280.50 M - DPH-E 120/280.50 M - DPH-E 180/280.50 M

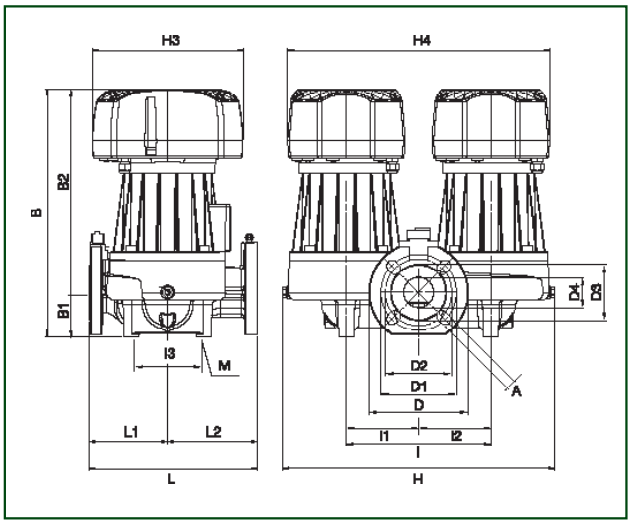

BPH-E 60/340.65 M - BPH-E 120/340.65 M - BPH-E 150/340.65 M

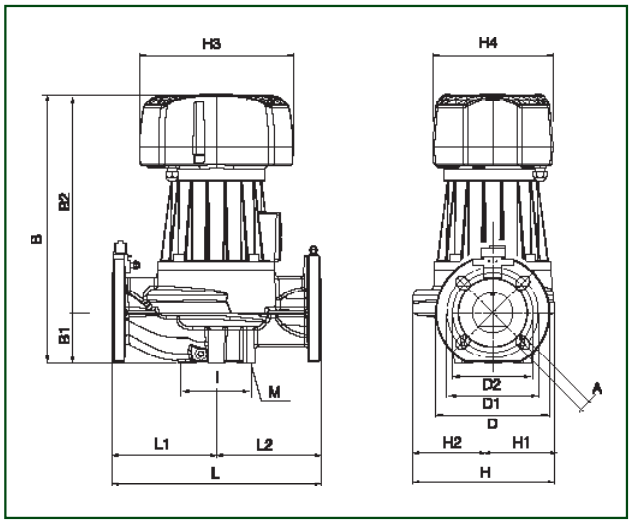

DPH-E 60/340.65 M - DPH-E 120/340.65 M - DPH-E 150/340.65 M

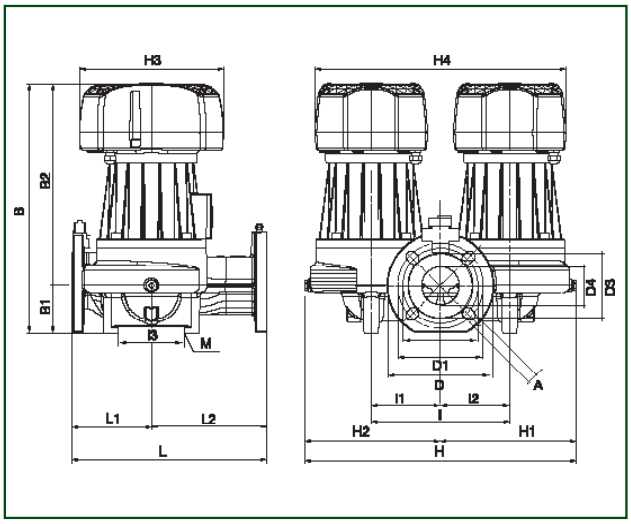

DAB Pumps BV behoudt zich het recht voor om zonder verdere aankondiging prijswijzigingen door te voeren

BPH-E 120/360.80 M

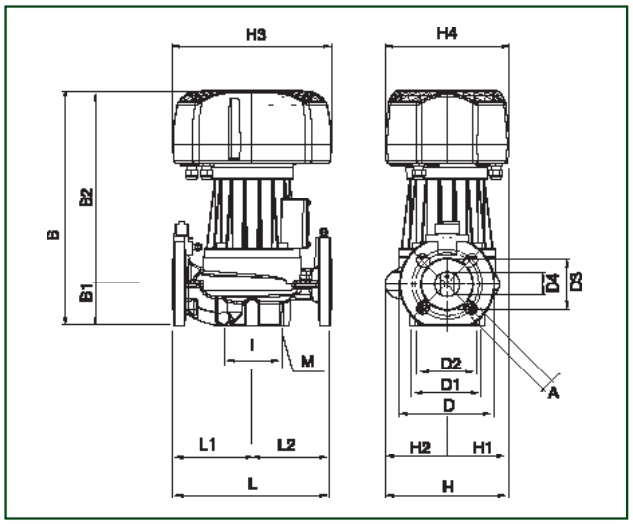

DPH-E 120/360.80 M

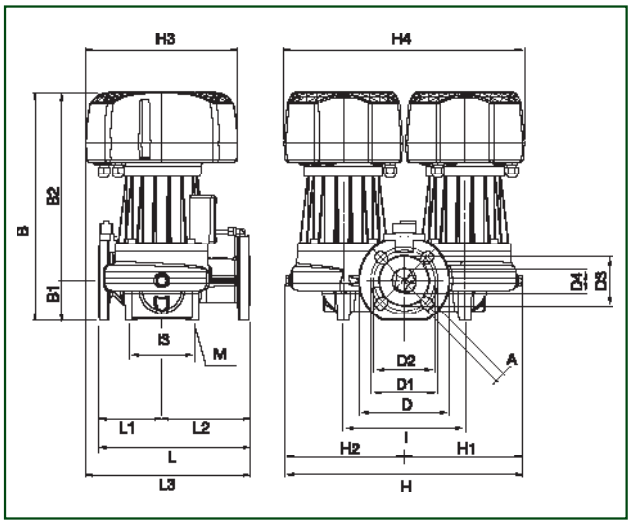

TYPE	L	L1	L2	L3	A	B	B1	B2	D	D1	D2	D3	D4	I	I1	I2	I3	M	H	H1	H2	H3	H4
BPH-E 60/250-40	250	125	125	–	18	374	66	308	150	110	100	80	40	100	–	–	–	M10	195	83	112	250	196
DPH-E 60/250-40	250	105	145	270	18	378	66	312	150	110	100	80	40	200	100	100	100	M12	389	194,5	195	250	396
BPH-E 120/250-40	250	125	125	–	18	374	66	308	150	100	100	80	40	100	–	–	–	M10	195	83	112	250	196
DPH-E 120/250-40	250	105	145	270	18	378	66	312	150	110	100	80	40	200	100	100	100	M12	389	194,5	165	250	396
BPH-E 60/280-50	280	140	140	–	18	417	73	344	165	125	110	90	50	100	–	–	–	M10	210	96	114	250	196
DPH-E 60/280-50	280	130	150	–	18	411	73	338	165	125	110	90	50	240	120	120	120	M14	452	226	226	250	436
BPH-E 120/280-50	280	140	140	–	18	417	73	344	165	125	110	90	50	100	–	–	–	M10	210	96	114	250	196
DPH-E 120/280-50	280	130	150	–	18	411	73	338	165	125	110	90	50	240	120	120	120	M14	452	226	226	250	436
BPH-E 180/280-50	280	140	140	–	18	467	73	394	165	125	110	90	50	100	–	–	–	M10	210	96	114	250	196
DPH-E 180/280-50	280	130	150	–	18	461	73	388	165	125	110	90	50	240	120	120	120	M14	452	226	226	250	436
BPH-E 60/340-65	340	170	170	–	18	437	82	355	185	145	130	110	65	100	–	–	–	M12	231	100	131	225	196
DPH-E 60/340-65	340	138,5	201,5	–	18	433	82	351	185	145	130	110	65	240	120	120	240	M14	472	236	236	250	436
BPH-E 120/340-65	340	170	170	–	18	437	82	405	185	145	130	110	65	100	–	–	–	M12	231	100	131	225	196
DPH-E 120/340-65	340	138,5	201,5	–	18	483	82	220	185	145	130	110	65	240	120	120	240	M14	472	236	236	250	436
BPH-E 150/340-65	340	170	170	–	18	437	82	405	185	145	130	110	65	100	–	–	–	M12	231	100	131	225	196
DPH-E 150/340-65	340	138,5	201,5	–	18	483	82	220	185	145	130	110	65	240	120	120	240	M14	472	236	236	250	436
BPH-E 120/360-80	360	190	170	–	18	506	97	409	200	160	150	130	80	115	–	–	–	M12	232	100	132	250	196
BPH-E 120/360-80	360	190	170	–	18	506	97	409	200	160	150	130	80	115	–	–	–	M12	232	100	132	250	196

DAB Pumps BV behoudt zich het recht voor om zonder verdere aankondiging prijswijzigingen door te voeren

VORTEX CIRCULATIEPOMPEN
VOOR HUISHOUDELIJK TAPWATER



CE

- Motor is volledig gesloten
- Slechts één draaiend deel in de pomp (rotor)
- Temperatuurbereik vloeistof: tot +95°C
- Beschermingsklasse: IP 42
- Maximale bedrijfsdruk: 10 bar
- Pomp bezit slechts 1 dichtingsring
- Zeer laag energieverbruik
- Pomp werkt absoluut geruisloos
- Pomp is zeer eenvoudig te reinigen
- Waaier en rotor eenvoudig te vervangen
- 3 jaar garantie

CIRCULATIEPOMPEN
metdraad-ensoldeerkoppelingen



BWZ 152 V KT

TYPE	ARTIKELNUMMER	POMP AANSLUITING
BWZ 152 V KT	41 121 133 1	1 1/2"
BWZ 152 V oT	41 121 130 1	1 1/2"
BW 152 V KT	41 121 1031	1 1/2"
BW 152 V oT	41 121 100 1	1 1/2"

CIRCULATIEPOMPEN
met 1/2" aansluitingen



BW 152 R 1/2" KT

TYPE	ARTIKELNUMMER	POMP AANSLUITING
BWZ 152 R 1/2" KT	41 122 033 0	1 1/2"
BWZ 152 R 1/2" oT	41 122 030 0	1 1/2"
BW 152 R 1/2" KT	41 122 003 0	1 1/2"
BW 152 R 1/2" oT	41 122 000 0	1 1/2"

TECHNISCHEGEGEVENS

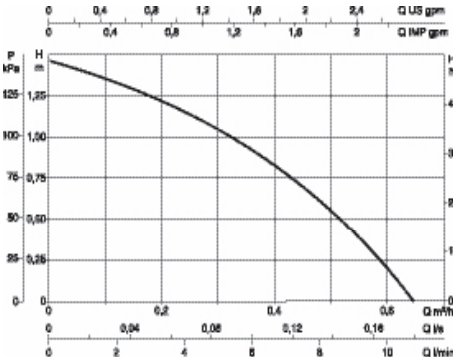

LEGENDA:
BW = sanitaire pomp
Z = versie met tijdschakelaar
V = inclusief terugslagklep en kogelkraan
R 1/2" = korte versie 1/2"
KT = met kalkbeschermthermostaat
OT = zonder kalkbeschermthermostaat

TYPE	VERSIE	VOLTAGE 50 Hz	POMP AAN SLUITING	INBOUW LENGTE mm
BWZ 152 V KT	versie met tijdschakelaar	1 x 230 V ~	1 1/2"	110
BWZ 152 V oT	versie met tijdschakelaar	1 x 230 V ~	1 1/2"	110
BW 152 V KT	zonder tijdschakelaar	1 x 230 V ~	1 1/2"	110
BW 152 V oT	zonder tijdschakelaar	1 x 230 V ~	1 1/2"	110

TYPE	VERSIE	VOLTAGE 50 Hz	POMP AAN SLUITING	INBOUW LENGTE mm
BWZ 152 R 1/2" KT	versie met tijdschakelaar	1 x 230 V ~	1 1/2"	80
BWZ 152 R 1/2" oT	versie met tijdschakelaar	1 x 230 V ~	1 1/2"	80
BW 152 R 1/2" KT	zonder tijdschakelaar	1 x 230 V ~	1 1/2"	80
BW 152 R 1/2" oT	zonder tijdschakelaar	1 x 230 V ~	1 1/2"	80

CIRCULATIEPOMPEN met draad- en soldeerkoppelingen

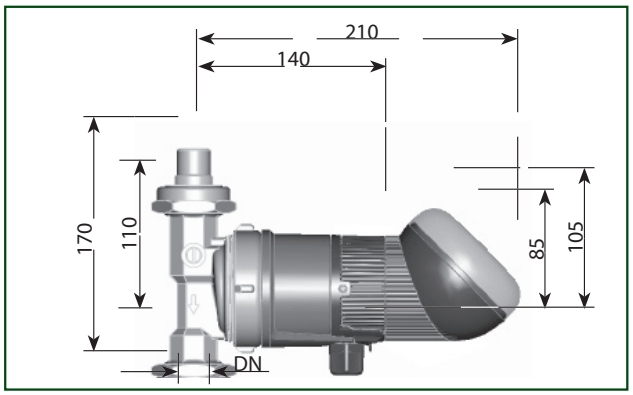

CIRCULATIEPOMPEN met 1/2"aansluitingen

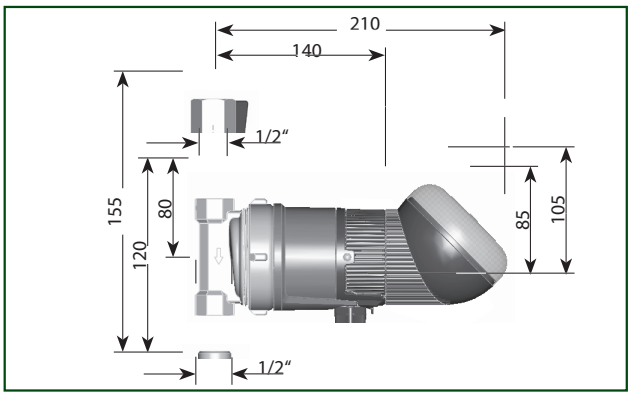

DAB Pumps BV behoudt zich het recht voor om zonder verdere aankondiging prijswijzigingen door te voeren

IN LINE POMPEN : Selectietabel

EÉNFASE		DRIEFASEN		P2 NOMINAAL		Q (m^3/h)	0	1,2	2,4	3,6	4,8	6	7,2	8,4	9,6	12	14,4	16,8	18	24	30	36	48	60
ENKEL	DUBBEL	ENKEL	DUBBEL	kW	HP	(l/min)	0	20	40	60	80	100	120	140	160	200	240	280	300	400	500	600	800	1000
ALM 200 M	–	ALM 200T	–	0,059	0,08		1,9	1,65	1															
ALP 800 M	–	ALP 800T	–	0,37	0,5		7,7	7,2	6,3	5,8	3,9	2												
ALM 500 M	–	ALM 500T	–	0,25	0,33	H (m)	5,5	5,4	5,3	4,8	4,1	3	1,5											
ALP 2000 M	–	ALP 2000T	–	0,55	0,75		21,1	20,6	19,6	18	16	13,8	10,5	5,3										
KLM 40/300 M	DKLM 40/300 M	KLM 40/300T	DKLM 40/300T	0,25	0,33		3,4		3,2	3	2,6	2,3	1,7											
KLP 40/600 M	DKLP 40/600 M	KLP 40/600T	DKLP 40/600T	0,37	0,5		8,2				7,8	7,4	6,9	6,3	5,7	4								
KLP 40/900 M	DKLP 40/900 M	KLP 40/900T	DKLP 40/900T	0,37	0,5		10,2				9,8	9,4	8,8	8,2	7,4	5,6								
KLP 40/1200 M	DKLP 40/1200M	KLP 40/1200T	DKLP 40/1200T	0,55	0,75		13,7				13,2	12,6	11,9	11,2	10,4	8,4	5,9							
KLM 50/300 M	DKLM 50/300 M	KLM 50/300T	DKLM 50/300T	0,25	0,33		2,9				2,8	2,7	2,6	2,5	2,3	1,8	1,3							
KLM 50/600 M	DKLM 50/600 M	KLM 50/600T	DKLM 50/600T	0,25	0,33		5,4				5,2	4,9	4,7	4,5	4,3	3,8	3,2	2,5	2					
KLP 50/900 M	DKLP 50/900 M	KLP 50/900T	DKLP 50/900T	0,75	1		8,9					8,8	8,7	8,6	8,5	8	7,4	6,6	6,3	3,9				
KLP 50/1200 M	DKLP 50/1200M	KLP 50/1200T	DKLP 50/1200T	0,75	1		12					12	11,8	11,6	11	10,5	9,8	9	8,6	6,2				
–	–	KLM 65/300T	DKLM 65/300T	0,25	0,33	H (m)	3,1					3	2,9	2,8	2,7	2,6	2,4	2	1,8					
–	–	KLM 65/600T	DKLM 65/600T	0,37	0,5		5,5							5,3	5	4,7	4,6	4	3,8	2,5				
–	–	KLP 65/900T	DKLP 65/900T	1,1	1,5		9								8,8	8,6	8,5	8,1	8	7	5,5	3,5		
–	–	KLP 65/1200T	DKLP 65/1200T	1,1	1,5		12									11,6	11,4	11,2	11	10	8,8	6,7		
–	–	KLM 80/300T	DKLM 80/300T	0,25	0,33		3,3									3,2	3,1	3	2,9	2,7	2	1,2		
–	–	KLM 80/600T	DKLM 80/600T	0,75	1		5,7										5,8	5,8	5,7	5,5	5	4,3	2,5	
–	–	KLP 80/900T	DKLM 80/900T	1,84	2,5		8,8										8,7	8,6	8,5	8,4	8	7,7	6	
–	–	KLP 80/1200T	DKLP 80/1200T	1,84	2,5		11,8													11,6	11,5	11	9,7	7,2

DAB Pumps BV behoudt zich het recht voor om zonder verdere aankondiging prijswijzigingen door te voeren

DAB WATER•TECHNOLOGY

IN LINE POMPEN : Selectietabel

TYPE	P2 NOMINAAL		Q (m^3/h)	0	1,2	2,4	3	3,6	4,8	6	12	18	24	30	36	42	48	60	72	84	90	102	114	120	150	180	210	250	300	360	390	420
	kW	HP	(l/min)	0	20	40	50	60	80	100	200	300	400	500	600	700	800	1000	1200	1400	1500	1700	1900	2000	2500	3000	3500	4167	5000	6000	6500	7000
CM 40/440T	0,7	1		4,4	4,4	4,3	4,3	4,2	3,8	3,5																						
CM 40/540T	0,7	1		5,4	5,4	5,3	5,2	5,1	4,8	4,5																						
CM 40/670T	0,7	1		6,7	6,7	6,7	6,6	6,5	6,2	5,8																						
CM 40/870T	0,7	1		8,7	8,7	8,6	8,6	8,5	8,2	7,9																						
CM 40/1300T	0,8	1					13	12,9	12,5	12,4	9,8	6																				
CM 40/1450T	0,9	1,3							14,4	14,3	11,8	8																				
CM 50/510T	0,7	1						5	4,6	4,2																						
CM 50/630T	0,7	1						6,2	5,8	5,5																						
CM 50/780T	0,7	1						7,7	7,4	7,1																						
CM 50/1000T	0,7	1						10,1	9,8	9,6	6,8																					
CM 50/1270T	1,1	1,5								12,7	11,2	8,5																				
CM 50/1420T	1,1	1,5								14,2	13	10	6																			
CM 65-420/A/BAQE/0,25	0,25	0,33		4,2						4,1	3,7	3	2,1																			
CM 65-540/A/BAQE/0,37	0,37	0,5		5,4						5,3	5	4,4	3,5																			
CM 65-660/A/BAQE/0,55	0,55	0,75		6,6						6,5	6,2	5,7	4,8																			
CM 65-760/A/BAQE/0,55	0,55	0,75		7,6						7,7	7,6	6,7	5,5																			
CM 65-920/A/BAQE/0,75	0,75	1		9,2						9,2	9	8,4	7,4	5,7																		
CM 65-1080/A/BAQE/1,1	1,1	1,5		10,8							10,8	10,6	10,2	9,5	8,6	7,3																
CM 65-1200/A/BAQE/1,5	1,5	2		12							12	11,9	11,5	10,8	10,1	8,9																
CM 65-1530/A/BAQE/2,2	2,2	3		15,3							15,3	15,2	14,8	14	13,3	12,1	10,8															
CM 65-1680/A/BAQE/3	3	4		16,8							16,8	16,5	16,1	15,5	14,6	13,6	12,4															
CM 65-2380/A/BAQE/4	4	5,5		23,8							24	23,8	23,4	22,7	21,6	20,4	19															
CM 80-550/A/BAQE/0,55	0,55	0,75		5,5							5,2	5	4,7	4,3	3,9	3,3	2,6															
CM 80-650/A/BAQE/0,75	0,75	1		6,5							6,3	6,1	5,8	5,5	5	4,5	3,9															
CM 80-740/A/BAQE/1,1	1,1	1,5		7,4							7,4	7,3	7,2	6,9	6,7	6,3	5,8	4,4														
CM 80-890/A/BAQE/1,5	1,5	2		8,9								8,8	8,7	8,6	8,3	8	7,6	6,6														
CM 80-1050/A/BAQE/2,2	2,2	3		10,5									10,4	10,3	10,2	9,9	9,6	8,8														
CM 80-1530/A/BAQE/3	3	4		15,3									15,4	15,3	15	14,6	14,1	12,9	11,3													
CM 80-1700/A/BAQE/4	4	5,5		17									17,2	17,2	17,1	16,8	16,5	15,7	14,3	12,6												
CM 80-2410/A/BAQE/5,5	5,5	7,5	H	24,1									23,8	23,6	23,3	22,8	22,3	20,8	18,6													
CM 80-2700/A/BAQE/7,5	7,5	10		27												26	25,5	24,5	22,7	20,2	19											
CM 80-3420/A/BAQE/11	11	15		34,2												33,2	33	32	30,7	29	28	25	21,7									
CM 100-510/A/BAQE/0,75	0,75	1		5,1							4,9	4,8	4,7	4,7	4,4	4,2	3,8	3														
CM 100-650/A/BAQE/1,1	1,1	1,5		6,5							6,4	6,4	6,3	6,2	6	5,8	5,5	4,6														
CM 100-660/A/BAQE/1,5	1,5	2		6,6										6,4	6,3	6,2	6	5,6	5	4,5	4,3	3,7	3									
CM 100-865/A/BAQE/2,2	2,2	3		8,6										8,5	8,5	8,3	8,2	7,7	7,2	6,7	6,3	5,7	4,9	4,6								
CM 100-1020/A/BAQE/3	3	4		10,2										10,2	10,1	10	9,9	9,7	9,3	8,8	8,6	7,9	7,2	6,7								
CM 100-1320/A/BAQE/4	4	5,5		13,2												13,2	13,2	12,9	12,4	11,7	11,3	10,4	9,3	8,7								
CM 100-1650/A/BAQE/5,5	5,5	7,5		16,5												16,6	16,5	16,2	16	15,4	15	14,3	13,3	12,7								
CM 100-2050/A/BAQE/7,5	7,5	10		20,5												21	21	20,7	20	19,5	19	18	16,7	16								
CM 100-2550/A/BAQE/11	11	15		25,5												25,5	25,5	25,1	25	24,2	24	23	21,5	21								
CM 100-3290/A/BAQE/15	15	20		32,9														33	32,8	32	31,6	30,5	29,5	28,9	24							
CM 100-3680/A/BAQE/18,5	18,5	25		36,8														37	36,8	36,5	36,1	35,5	34,5	34	29,5							
CM 100-4100/A/BAQE/22	22	30		41														41,4	41	40,6	40,5	39,8	39	38,5	34,8	29						
CM 125-1075/A/BAQE/4	4	5,5		10,8														10,1	10	9,7	9,5	9,1	8,5	8,3	7	5,4						
CM 125-1270/A/BAQE/5,5	5,5	7,5		12,7														12,6	12,5	12,4	12,3	12	11,5	11,4	10,1	8,5						
CM 125-1560/A/BAQE/7,5	7,5	10		15,6														15,4	15,3	15,1	15	14,7	14,5	14,3	13,3	11,6	9,8					
CM 125-2100/A/BAQE/11	11	15		21														21,5	21,5	21,2	21	20,9	20	19,8	18	16						
CM 125-2550/A/BAQE/15	15	20		25,5														25,5	25,5	25,1	25,1	25	24,5	24	22,5	20,5	17,5					
CM 125-3200/A/BAQE/18,5	18,5	25		32																31,5	31,4	31	30,5	28,8	26	23						
CM 125-3600/A/BAQE/22	22	30		36																35,5	35,2	35	34,6	33,2	31	28	24					
CM 125-4022/A/BAQE/30	30	40		40,2																39,7	39,3	39,1	38,7	37,1	34,6	31,3	26,8					
CM 150-955/A/BAQE/5,5	5,5	7,5		9,6																	10,1	10,1	10	10	9,8	9,6	9,4	8	5,9			
CM 150-1322/A/BAQE/7,5	7,5	10		13,2																	13	12,8	12,6	12,5	11,9	11,1	10,1	8,5				
CM 150-1600/A/BAQE/11	11	15		16																		15,5	15,5	15,4	14,8	14	13	11	9,2			
CM 150-1950/A/BAQE/15	15	20		19,5																		19,5	19,4	19,3	19,2	18,7	17,8	16	14,1	10,9		
CM 150-2200/A/BAQE/18,5	18,5	25		22																		22	21,9	21,8	21,7	21,4	20,5	19	17,2	14	12	
CM 150-2405/A/BAQE/22	22	30		24,1																		23,9	23,9	23,8	23,6	23,2	22,7	21,8	20,2	17,5	15,6	14

DAB Pumps BV behoudt zich het recht voor om zonder verdere aankondiging prijswijzigingen door te voeren

IN LINE POMPEN : Selectietabel

TYPE	P2 NOMINAAL		Q (m^3/h)	0	3,6	4,8	6	12	18	24	30	36	42	48	54	60	66	72	78	84	90	102	114	120	150	180	210	240	270	300	330	360	390	420
	kW	HP	(l/min)	0	60	80	100	200	300	400	500	600	700	800	900	1000	1100	1200	1300	1400	1500	1700	1900	2000	2500	3000	3500	4000	4500	5000	5500	6000	6500	7000
CP 40/1900 T	0,8	1		17,6	17,6	17,4	17	14																									
CP 40/2300 T	1,1	1,5		21,8	21,8	21,3	21	18																									
CP 40/2700 T	1,5	2		26,9	26,9	26,7	26,2	23,2																									
CP 40/3500 T	2,2	3		34,8	34,9	34,7	34,2	31,7																									
CP 40/3800 T	3	4					38	35	30																								
CP 40/4700 T	4	5,5					47	44	39,5	35																							
CP 40/5500 T	5,5	7,5					55	53	48	42																							
CP 40/6200 T	7,5	10					62	59	54	49																							
CP 50/2200 T	1,1	1,5					20	16,5	11																								
CP 50/2600 T	1,5	2					25	22	16																								
CP 50/3100 T	2,2	3					31	28,5	24																								
CP 50/4100 T	4	5,5					40,7	38,5	34,5	27,7																							
CP 50/4600 T	5,5	7,5							44	41,5	37	31																					
CP 50/5100 T	7,5	10							50	47,5	42,5	37																					
CP 50/5650 T	7,5	10							55,5	53	49	44																					
CP 65-1470/A/BAQE/1,5	1,5	2		14,7			14,5	14,3	13,8	13	11,8	10,5	8,6	7																				
CP 65-1900/A/BAQE/2,2	2,2	3		19			18,7	18,4	17,8	17	15,9	14,6	13	11																				
CP 65-2280/A/BAQE/3	3	4		22,8			22,5	22,3	22	21,2	20,2	19	17,4	15,5	13,5																			
CP 65-2640/A/BAQE/4	4	5,5		26,4			26,2	26	25,6	25	24	23	21,5	19,5	17,5	15																		
CP 65-3400/A/BAQE/5,5	5,5	7,5		34					34	33,5	32,5	31	29,5	27	24																			
CP 65-4100/A/BAQE/7,5	7,5	10		41					41	41	40	39	37,5	35,5	33	30	26,5																	
CP 65-4700/A/BAQE/11	11	15		47							45,5	45	44,3	43,3	42	40,8	39	37	35	32,3														
CP 65-5500/A/BAQE/15	15	20		55							56	55,5	54	53,5	52	51	49	47,5	45,5	43	41													
CP 65-6150/A/BAQE/18,5	18,5	25		61,5							62	62	61,5	60,5	59	58	56,5	55	53	51	48,5	43												
CP 65-6750/A/BAQE/22	22	30		67,5							68	67,5	67	66	65,5	64	62,5	61	59,5	57	55	50												
CP 65-7350/A/BAQE/22	22	30		73,5							75	74,5	73,8	73,5	71	68,5	67	65	62,5	60	57	49												
CP 65-9250/A/BAQE/30	30	40		92,5							94	94	94	93	91	89,4	87,5	85,6	83	81,5	78	72												
CP 80-1400/A/BAQE/2,2	2,2	3	H	14						13,8	13,3	12,9	12,5	12,1	11,4	10,8	10	9,2	8,3	7,5														
CP 80-1700/A/BAQE/3	3	4		17						16,5	16	15,5	15	14,5	13,7	13	12	11	10	9														
CP 80-2050/A/BAQE/4	4	5,5		20,5						20	19,5	19,1	18,5	18	17,5	16,5	15,8	14,8	14	12,5	11,5													
CP 80-2400/A/BAQE/5,5	5,5	7,5		24						23,6	23,5	23,2	22,8	22,2	21,5	21	20	19,1	18,5	17,5	16,5	13,4												
CP 80-2770/A/BAQE/7,5	7,5	10		27,7										27,5	27,3	27,1	26,7	25,8	25,6	24,9	24,5	23	21,2	20,1										
CP 80-3250/A/BAQE/11	11	15		32,5										32,2	32	31,8	31,3	30,2	30	29,2	28,7	27	24,8	23,6										
CP 80-4000/A/BAQE/15	15	20		40										40,2	40	39,8	39,5	39	38,5	38,2	37,5	36	34,5	33,5	26,9									
CP 80-5150/A/BAQE/18,5	18,5	25		51,5										52	52	51,5	50,5	50	49	48,5	47,5	45	42,5	41										
CP 80-5650/A/BAQE/22	22	30		56,5										58	58	57,5	57	56,5	56	55	54,5	53	51	49										
CP 80-6850/A/BAQE/30	30	40		68,5										70	70	70	68,5	69	68,8	68,5	67,5	66	64	63	57									
CP-G 80-8600/A/BAQE/37	37	50		86										83	82,5	82,5	82	81,5	81	80	79	76,5	73,5	72	60									
CP-G 80-9600/A/BAQE/45	45	60		96										92,5	92	92	91,5	91,5	91	90	89,5	87,5	85	83	72,5									
CP-G 80-10200/A/BAQE/55	55	75		102								101,6	101,5	101,3	101,1	100,7	100,3	99,7	99,1	98,3	97,4	95,4	92,9	91,5	83,2									
CP 100-1600/A/BAQE/4	4	5,5		16								15	14,6	14,2	13,7	13,3	12,8	12,3	11,7	11	10	9,3	8											
CP 100-1950/A/BAQE/5,5	5,5	7,5		19,5								19	18,9	18,7	18,4	18,1	17,5	17,2	16,9	16,5	15,8	14,5	13	12										
CP 100-2350/A/BAQE/7,5	7,5	10		23,5								23,1	23	22,8	22,6	22,5	22	21,6	21,1	20,7	20,2	19	17,5	14,8	12									
CP 100-2400/A/BAQE/11	11	15		24																	22	21,4	20,4	20	17,4	16,8	12						
CP 100-3050/A/BAQE/15	15	20		30,5																	29	28,4	27,5	27	24,5	21,3	18,3						
CP 100-3550/A/BAQE/18,5	18,5	25		35,5																	34,3	33,6	32,6	32,3	29,8	26,8	23,6	20					
CP 100-3850/A/BAQE/22	22	30		38,5																	37,2	36,8	36	35,8	33,5	30,8	27,5	24					
CP 100-4800/A/BAQE/30	30	40		48																	48,5	48,2	47,5	47	44,7	41	36	29					
CP-G 100-5600/A/BAQE/37	37	50		56																	58	57,5	57,2	57	55	52	48	43					
CP-G 100-6300/A/BAQE/45	45	60		63																	65,5	65	64	63	61,9	58,9	55,5	50,6	44,2				
CP-G 100-8300/A/BAQE/55	55	75		83																	83,7	83,7	83,7	83,2	80,7	77,3	72,8	66,4	59,5				
CP-G 125-4750/A/BAQE/37	37	50		46,5																					45	44	42	39	37	34,5	31	28	
CP-G 125-5300/A/BAQE/45	45	60		51,5																					51	50	48,5	46	44	42	39	35	31,5
CP-G 125-5800/A/BAQE/55	55	75		57,5																					57	56	55	53	51	49	46	43	39

DAB Pumps BV behoudt zich het recht voor om zonder verdere aankondiging prijswijzigingen door te voeren

IN LINE POMPEN : Selectietabel

TYPE	P2 NOMINAAL		Q (m^3/h)	0	0,6	1,2	1,8	2,4	3,0	4,5	6	9	10,5	12	13,5	15	18	24	27	30	36	42	48	54	60	66	72	78	90	105	120
	kW	HP	(l/min)	0	10	20	30	40	50	75	100	150	175	200	225	250	300	400	450	500	600	700	800	900	1000	1100	1200	1300	1500	1750	2000
DCM 40/380T	0,25	0,33					3,8	3,7	3,6	3,15	2,6																				
DCM 40/460T	0,25	0,33						4,6	4,5	4,1	3,6	2,2																			
DCM 40/620T	0,25	0,33							6,2	6	5,8	4,5	3,9	3																
DCM 50/460T	0,25	0,33									4,6	4,3	4,1	3,9	3,6	3,3	2,4													
DCM 50/630T	0,4	0,5									6,3	6,1	6	5,8	5,5	5,2	4,6													
DCM 50/880T	0,5	0,7									8,8	8,3	8	7,7	7,3	6,9	5,9													
DCM 65/670T	0,6	0,7												6,7	6,6	6,4	6,1	5,1	4,3	3,3										
DCM 65/820T	0,8	1	H											8,2	8	7,9	7,7	7	6,6	6	4									
DCM 65/900T	0,9	1,2	(m)											9	8,9	8,8	8,6	8,1	7,7	7,2	5,5									
DCM 80/630T	0,8	1															6,3	6,1	5,9	5,6	4,9	4,1	3,2							
DCM 80/730T	0,9	1,2															7,3	7,1	7	6,8	6,3	5,6	4,8	3,9						
DCM 80/860T	1,1	1,5															8,6	8,4	8,3	8,2	8	7,5	6,8	6	5					
DCM 80/1020T	1,5	2															10,2	10	9,9	9,8	9,4	9	8,5	7,7	6,5					
DCM 100/820T	1,5	2																		8,2	7,8	7,4	7	6,5	6	5,3	4,6	4		
DCM 100/1000T	2,2	3																			10	9,7	9,3	8,9	8,5	8	7,5	7	6	
DCM 100/1200T	3,0	4																			12	11,7	11,5	11,3	11	10,5	10	9,5	8,5	7
DCM 100/1450T	4	5,5																			14,5	14,2	14	13,8	13,5	13,1	12,7	12,2	11	9	6,5

TYPE	P2 NOMINAAL		Q (m^3/h)	6	7,5	9	10,5	12	13,5	15	18	21	24	27	30	36	42	48	54	60	75	90	105	120	135	150	165	180	195	210	225	225
	kW	HP	(l/min)	100	125	150	175	200	225	250	300	350	400	450	500	600	700	800	900	1000	1250	1500	1750	2000	2250	2500	2750	3000	3250	3500	3750	4000
DCP 40/1250T	0,6	0,8		12,5	11,5	10,5	9,5	8,1	6,8	5,2																					
DCP 40/1650T	0,8	1		16,5	15,5	14,5	13,5	12,3	11	9,5	6																				
DCP 40/2050T	1	1,4		20,5	20	19	18	17	16	15	11,5	7,5																			
DCP 40/2450T	1,5	2		24,5	24	23,5	23	22	21	20	16,5	13																			
DCP 50/1550T	1,5	2								15,5	15	14,1	13	11,8	10,5	7															
DCP 50/1900T	2	2,7								19	18,5	17,5	16,5	15,5	14,5	10,5															
DCP 50/2450T	3	4								24,5	24	23,5	23	22	20,5	17															
DCP 50/3000T	3	4								30	29	28	26,5	25	23	18															
DCP 50/3650T	4	5,5								36,5	35,5	34,5	33,5	32,5	31	27															
DCP 65/2300T	3	4										23	22,5	22	21,5	19,8	17,5	15													
DCP 65/2650T	4	5,5											26,5	26	25,5	24,3	22,6	20,2	18												
DCP 65/3250T	5,5	7,5	H										32,5	32	31,5	30,5	29,5	28	26	23,5											
DCP 65/3700T	7,5	10	(m)										37	36,5	36	35	34	32,5	31	29											
DCP 80/2530T	7,5	10															25,3	24,9	24,1	23,4	20,5	17	12,7								
DCP 80/3050T	10	13,5															30,5	30	29,5	29	26,5	24	20,5	16							
DCP 80/3650T	12,5	17															36,5	36	35,5	34,5	33	30	27	23	19						
DCP 80/4100T	15	20															41	40,5	40	39,5	38	35,5	33	29	24						
DCP 100/3300T	12,5	17																		33	32,3	31	29	27	24,5	22	19				
DCP 100/3750T	15	20																			37,5	36,5	35	33	31	28,5	26				
DCP 100/2450T	10	13,5																		24,5	23,5	22	20,5	18,5	16	13,5	10,5	7	3		
DCP 100/2750T	12,5	17																		27,5	26,5	25,5	24	22	20	17,5	15	12	8,6	5	
DCP 100/2800T	15	20																			28	27	25,5	23,5	21,5	19	16,5	13,8	10,8	7,5	3
DCP 100/2900T	15	20																				29	28	26	24,5	22	20	17,5	14	11,3	7,5	3,5

DAB Pumps BV behoudt zich het recht voor om zonder verdere aankondiging prijswijzigingen door te voeren

ALM - ALP

IN-LINE POMPEN VOOR VERWARMINGS-, AIRCONDITIONINGS- EN TAPWATERINSTALLATIES



CE

- Gesloten luchtgekoelde asynchroonmotor
- Ingebouwdethermo-amperometrischebeveiligingenpermanentingeschakelde condensator bij de éénfasemotor
- Terbeveiligingvandedriefasenmotorverdienthetaanbevelingeencorrect afgesteldemotorbeveiligingvolgensdegeldendeveiligheidsnormentoetepassen
- Beschermingsklasse: IP 55
- Isolatieklasse: F
- Gebouwd volgend IEC-normen 2-3
- Temperatuurbereik vloeistof: van -15°C tot +120°C
- Verpomptevloeistof:schoon,vrijvanvasteofschurendebestanddelen,niet agressief,nietviskeus,nietgekristalliseerdenchemischneutraalenzodicht mogelijk de kenmerken van water benaderend.
- Maximale bedrijfsdruk: 10 bar (1000 kPa)
  ALM 200, ALP 800: pomphuis in brons
  ALM 500, ALP 2000: pomphuis in gietijzer

ENKELE POMPEN met draadaansluiting

TYPE	ARTIKELNUMMER
ALM 200 M	105100004
ALM 200 T	105100014
ALP 800 M	105100084
ALP 800 T	105100094
ALM 500 M	105100024
ALM 500 T	105100034
ALP 2000 M	105100124
ALP 2000 T	105100134

TECHNISCHESPECIFICATIES

ALM 200 - ALP 800

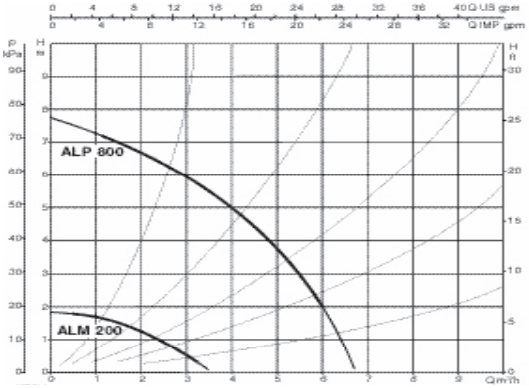

ALM 500 - ALP 2000

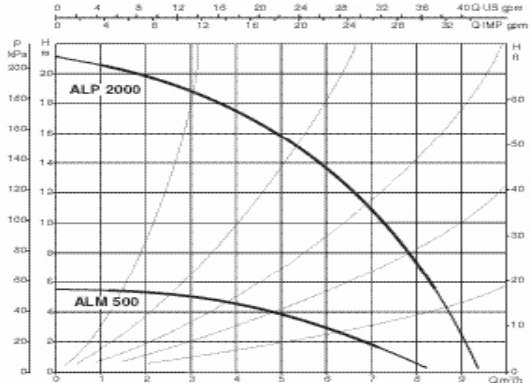

TYPE	VOLTAGE 50 Hz	MOTOR TYPE	N r.p.m.	P1 MAX kW	P2 NOMINAAL		In	CONDENSATOR	
					kW	HP	A	µF	VC
ALM 200 M	1x220-240 V ~	4 POLEN	1480	0,14	0,059	0,08	0,7	8	450
ALM 200 T	3x230-400 V ~	4 POLEN	1475	0,08	0,059	0,08	0,53-0,3	-	-
ALP 800 M	1x220-240 V ~	2 POLEN	2925	0,24	0,37	0,5	1,4	10	450
ALP 800 T	3x230-400 V ~	2 POLEN	2915	0,20	0,37	0,5	1,2-0,7	-	-
ALM 500 M	1x220-240 V ~	4 POLEN	1425	0,22	0,25	0,33	1	8	450
ALM 500 T	3x230-400 V ~	4 POLEN	1465	0,19	0,25	0,33	1-0,6	-	-
ALP 2000 M	1x220-240 V ~	2 POLEN	2870	0,75	0,55	0,75	3,7	16	450
ALP 2000 T	3x230-400 V ~	2 POLEN	2830	0,66	0,55	0,75	2,3-1,3	-	-

DAB Pumps BV behoudt zich het recht voor om zonder verdere aankondiging prijswijzigingen door te voeren

AFMETINGENENGEWICHT

ALM 200 - ALP 800

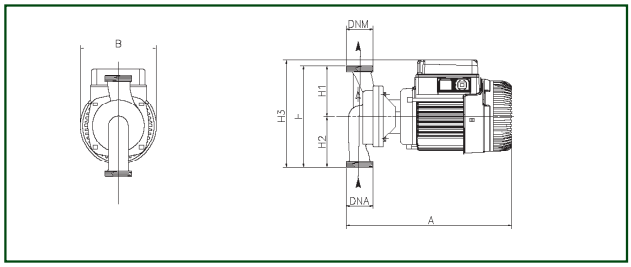

ALM 500 - ALP 2000

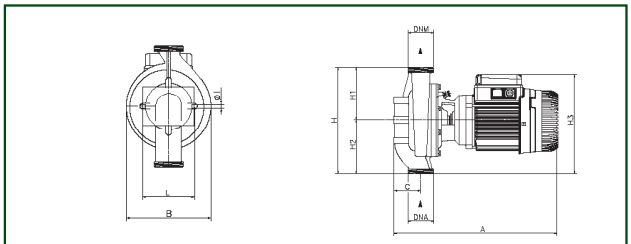

TYPE	A	B	C	L	IØ	H	H1	H2	H3	DNA NPT	DNM NPT	VERPAKKINGSAFMETINGEN L/A	L/B	H	VOLUME m^3	GEWICHT Kg.
ALM 200	300	136	–	–	–	180	90	90	190	1 1/2"G-M	1 1/2"G-M	332	202	257	0,017	7,5
ALP 800	300	136	–	–	–	180	90	90	190	1 1/2"G-M	1 1/2"G-M	332	202	257	0,017	7,5
ALM 500	386	174	63	95	8	250	125	125	235	2"G-M	2"G-M	492	232	292	0,033	14,5
ALP 2000	386	174	63	95	8	250	125	125	235	2"G-M	2"G-M	492	232	292	0,033	14,5

DRAADKOPPELINGEN VOOR ALM - ALP

OMSCHRIJVING	TYPE	ARTIKELNUMMER	BRUTO GEWICHT Kg
SET MESSING DRAADKOPPELINGEN 1/2" F	ALM 200 ALP 800	547121120	0,3
SET MESSING DRAADKOPPELINGEN 3/4" F	ALM 200 ALP 800	547121130	0,3
SET MESSING DRAADKOPPELINGEN 1" F	ALM 200 ALP 800	547121140	0,3
SET MESSING SOLDEERKOPPELINGEN Ø 22	ALM 200 ALP 800	547121150	0,3
SET MESSING SOLDEERKOPPELINGEN Ø 28	ALM 200 ALP 800	547121160	0,3
SET DRAADKOPPELINGEN STAAL 1 1/4" F	ALM 500 ALP 2000	547121070	0,7
SET PASSTUKKEN 2" - 1 1/2"	ALM - ALP	547121170	0,1



MESSING DRAADKOPPELINGEN



MESSINGSOLDEER KOPPELINGEN



STALEN DRAADKOPPELINGEN



SETPASSTUKKEN

ISOLATIEKIT
voor circulatiepompen in-line (enkel)

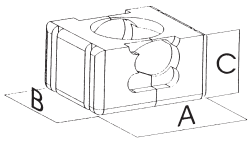

OMSCHRIJVING	GESCHIKT VOOR POMPTYPE	ARTIKELNUMMER	AFMETINGEN A	B	C	VERPAKKINGS VOLUME m^3	BRUTO GEWICHT Kg
KIT DN 40	KLM - KLP met flensaansluiting DN 40	554060500	260	212	140	0,0186	0,6
KIT DN 50	KLM - KLP met flensaansluiting DN 50	554060510	256	238	160	0,0186	0,6
KIT DN 65	KLM - KLP met flensaansluiting DN 65	554060520	300	298	180	0,0403	1,1
KIT DN 80	KLM - KLP met flensaansluiting DN 80	554060530	300	312	201	0,0403	1,2

DAB Pumps BV behoudt zich het recht voor om zonder verdere aankondiging prijswijzigingen door te voeren

KLM - KLP
DKLM - DKLP

IN-LINE POMPEN VOOR VERWARMINGS-,
AIRCONDITIONINGS-ENTAPWATERINSTALLATIES

CE



- Gesloten luchtgekoelde asynchroonmotor
- Ingebouwdethermo-amperometrischebeveiligingenpermanentingeschakelde condensator bij de éénfasemotor
- Terbeveiligingvandedriefasenmotorverdienthetaanbevelingeencorrect afgesteldemotorbeveiligingvolgensdegeldendeveiligheidsnormentoetepassen
- Beschermingsklasse van de motor: IP 55
- Isolatieklasse: F
- Gebouwd volgend IEC-normen 2-3
- Temperatuurbereik vloeistof: van -15°C tot +120°C
- Verpomptevloeistof:schoon,vrijvanvasteofschurendebestanddelen,niet agressief,nietviskeus,nietgekristalliseerdenchemischneutraalenzodicht mogelijk de kenmerken van water benaderend
- Maximale bedrijfsdruk: 10 bar (1000 kPa)

ENKELE POMPEN
metflensaansluiting

TYPE	ARTIKELNUMMER	POMP AANSLUITING
KLM 40/300 M	105110404	DN 40
KLM 40/300 T	105110014	DN 40
KLP 40/600 M	105110414	DN 40
KLP 40/600 T	105110214	DN 40
KLP 40/900 M	105110424	DN 40
KLP 40/900 T	105110224	DN 40
KLP 40/1200 M	105110434	DN 40
KLP 40/1200 T	105110234	DN 40
KLM 50/300 M	105110444	DN 50
KLM 50/300 T	105110054	DN 50
KLM 50/600 M	105110454	DN 50
KLM 50/600 T	105110074	DN 50
KLP 50/900 M	105110464	DN 50
KLP 50/900 T	105110244	DN 50
KLP 50/1200 M	105110474	DN 50
KLP 50/1200 T	105110254	DN 50
KLM 65/300 T	105110094	DN 65
KLM 65/600 T	105110114	DN 65
KLP 65/900 T	105110280	DN 65
KLP 65/1200 T	105110290	DN 65
KLM 80/300 T	105110134	DN 80
KLM 80/600 T	105110150	DN 80
KLP 80/900 T	105110320	DN 80
KLP 80/1200 T	105110330	DN 80

DUBBELE POMPEN
metflensaansluiting

TYPE	ARTIKELNUMMER	POMP AANSLUITING
DKLM 40/300 M	105210404	DN 40
DKLM 40/300 T	105210014	DN 40
DKLP 40/600 M	105210414	DN 40
DKLP 40/600 T	105210214	DN 40
DKLP 40/900 M	105210424	DN 40
DKLP 40/900 T	105210224	DN 40
DKLP 40/1200 M	105210434	DN 40
DKLP 40/1200 T	105210234	DN 40
DKLM 50/300 M	105210444	DN 50
DKLM 50/300 T	105210054	DN 50
DKLM 50/600 M	105210454	DN 50
DKLM 50/600 T	105210074	DN 50
DKLP 50/900 M	105210464	DN 50
DKLP 50/900 T	105210244	DN 50
DKLP 50/1200 M	105210474	DN 50
DKLP 50/1200 T	105210254	DN 50
DKLM 65/300 T	105210094	DN 65
DKLM 65/600 T	105210114	DN 65
DKLP 65/900 T	105210280	DN 65
DKLP 65/1200 T	105210290	DN 65
DKLM 80/300 T	105210134	DN 80
DKLM 80/600 T	105210150	DN 80
DKLP 80/900 T	105210320	DN 80
DKLP 80/1200 T	105210330	DN 80

Set tegenflenzen zie bladzijde 85

DAB Pumps BV behoudt zich het recht voor om zonder verdere aankondiging prijswijzigingen door te voeren

ELEKTRISCHEGEGEVENS-ENKEL
KLM - 1400 r.p.m.
KLP - 2800 r.p.m.

TYPE	ELEKTRISCHE GEGEVENS					
	VOLTAGE 50 Hz	MOTOR TYPE	P1 MAX kW	P2 NOMINAAL kW	P2 NOMINAAL HP	In A
KLM 40/300 M	1x220-240 V ~	4 POLEN	0,17	0,25	0,33	0,9
KLM 40/300 T	3x230-400 V ~	4 POLEN	0,14	0,25	0,33	0,9-0,55
KLP 40/600 M	1x220-240 V ~	2 POLEN	0,47	0,37	0,5	3
KLP 40/600 T	3x230-400 V ~	2 POLEN	0,35	0,37	0,5	1,7-1
KLP 40/900 M	1x220-240 V ~	2 POLEN	0,54	0,37	0,5	3,2
KLP 40/900 T	3x230-400 V ~	2 POLEN	0,45	0,37	0,5	1,9-1,1
KLP 40/1200 M	1x220-240 V ~	2 POLEN	0,7	0,55	0,75	3,4
KLP 40/1200 T	3x230-400 V ~	2 POLEN	0,6	0,55	0,75	2-1,2
KLM 50/300 M	1x220-240 V ~	4 POLEN	0,19	0,25	0,33	0,9
KLM 50/300 T	3x230-400 V ~	4 POLEN	0,16	0,25	0,33	1-0,6
KLM 50/600 M	1x220-240 V ~	4 POLEN	0,3	0,25	0,33	1,4
KLM 50/600 T	3x230-400 V ~	4 POLEN	0,32	0,25	0,33	1,2-0,7
KLP 50/900 M	1x220-240 V ~	2 POLEN	0,7	0,75	1	3,3
KLP 50/900 T	3x230-400 V ~	2 POLEN	0,7	0,75	1	2,8-1,6
KLP 50/1200 M	1x220-240 V ~	2 POLEN	0,9	0,75	1	4,2
KLP 50/1200 T	3x230-400 V ~	2 POLEN	0,75	0,75	1	3,2-1,8
KLM 65/300 T	3x230-400 V ~	4 POLEN	0,2	0,25	0,33	1-0,6
KLP 65/600 T	3x230-400 V ~	4 POLEN	0,36	0,37	0,5	1,2-0,7
KLP 65/900 T	3x230-400 V ~	2 POLEN	0,98	1,1	1,5	4-2,35
KLP 65/1200 T	3x230-400 V ~	2 POLEN	1,3	1,1	1,5	4,7-2,7
KLM 80/300 T	3x230-400 V ~	4 POLEN	0,36	0,25	0,33	1,2-0,7
KLM 80/600 T	3x230-400 V ~	4 POLEN	0,75	0,75	1	2,8-1,6
KLP 80/900 T	3x230-400 V ~	2 POLEN	1,4	1,84	2,5	5,2-3
KLP 80/1200 T	3x230-400 V ~	2 POLEN	2,1	1,84	2,5	6,6-3,8

ELEKTRISCHEGEGEVENS-DUBBEL

TYPE	ELEKTRISCHE GEGEVENS					
	VOLTAGE 50 Hz	MOTOR TYPE	P1 MAX kW	P2 NOMINAAL kW	P2 NOMINAAL HP	In A
DKLM 40/300 M	1x220-240 V ~	4 POLEN	0,17	0,25	0,33	0,9
DKLM 40/300 T	3x230-400 V ~	4 POLEN	0,14	0,25	0,33	0,9-0,55
DKLP 40/600 M	1x220-240 V ~	2 POLEN	0,47	0,37	0,5	3
DKLP 40/600 T	3x230-400 V ~	2 POLEN	0,35	0,37	0,5	1,7-1
DKLP 40/900 M	1x220-240 V ~	2 POLEN	0,54	0,37	0,5	3,2
DKLP 40/900 T	3x230-400 V ~	2 POLEN	0,45	0,37	0,5	1,9-1,1
DKLP 40/1200 M	1x220-240 V ~	2 POLEN	0,7	0,55	0,75	3,4
DKLP 40/1200 T	3x230-400 V ~	2 POLEN	0,6	0,55	0,75	2-1,2
DKLM 50/300 M	1x220-240 V ~	4 POLEN	0,19	0,25	0,33	0,9
DKLM 50/300 T	3x230-400 V ~	4 POLEN	0,16	0,25	0,33	1-0,6
DKLM 50/600 M	1x220-240 V ~	4 POLEN	0,3	0,25	0,33	1,4
DKLM 50/600 T	3x230-400 V ~	4 POLEN	0,32	0,25	0,33	1,2-0,7
DKLP 50/900 M	1x220-240 V ~	2 POLEN	0,7	0,75	1	3,3
DKLP 50/900 T	3x230-400 V ~	2 POLEN	0,7	0,75	1	2,8-1,6
DKLP 50/1200 M	1x220-240 V ~	2 POLEN	0,9	0,75	1	4,2
DKLP 50/1200 T	3x230-400 V ~	2 POLEN	0,86	0,75	1	3,2-1,8
DKLM 65/300 T	3x230-400 V ~	4 POLEN	0,2	0,2	0,33	1-0,6
DKLP 65/600 T	3x230-400 V ~	4 POLEN	0,36	0,37	0,5	1,2-0,7
DKLP 65/900 T	3x230-400 V ~	2 POLEN	0,98	1,1	1,5	4-2,35
DKLP 65/1200 T	3x230-400 V ~	2 POLEN	1,3	1,1	1,5	4,7-2,7
DKLM 80/300 T	3x230-400 V ~	4 POLEN	0,25	0,2	0,25	1,2-0,7
DKLM 80/600 T	3x230-400 V ~	4 POLEN	0,75	0,75	1	2,8-1,6
DKLP 80/900 T	3x230-400 V ~	2 POLEN	1,4	1,84	2,5	5,2-3
DKLP 80/1200 T	3x230-400 V ~	2 POLEN	2,1	1,84	2,5	6,6-3,8

DAB Pumps BV behoudt zich het recht voor om zonder verdere aankondiging prijswijzigingen door te voeren

TECHNISCHE SPECIFICATIES

KLM - KLP 40

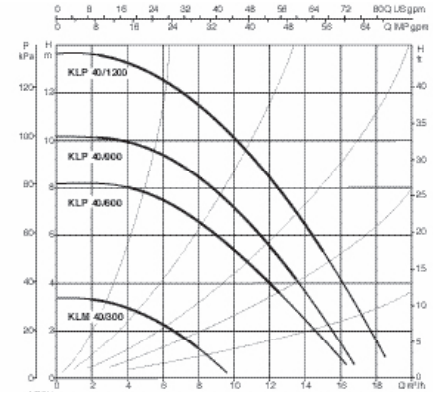

DKLM - DKLP 40

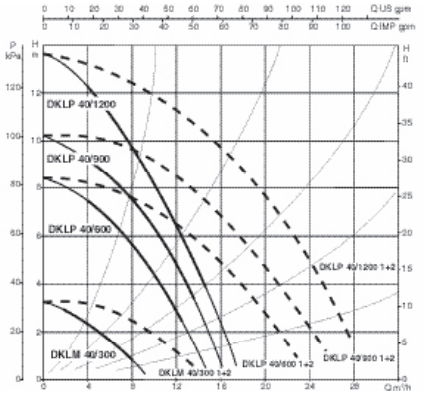

KLM - KLP 50

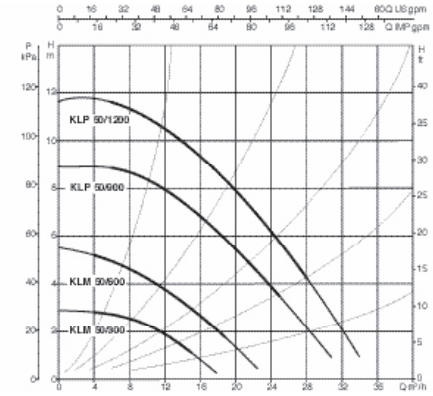

DKLM - DKLP 50

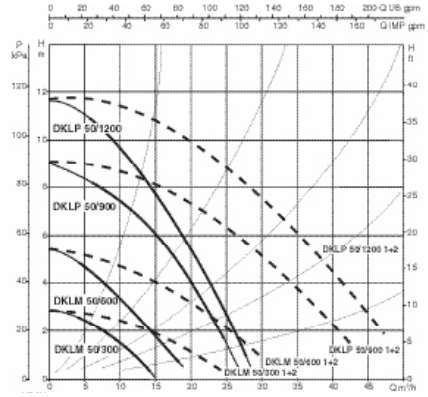

KLM - KLP 65

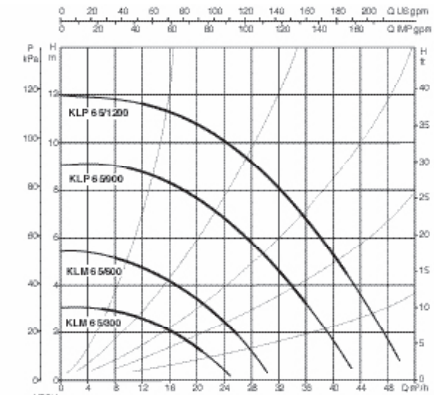

DKLM - DKLP 65

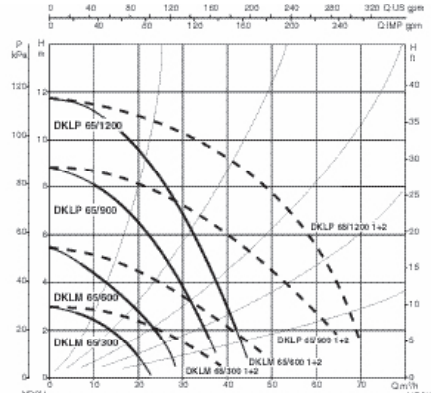

KLM - KLP 80

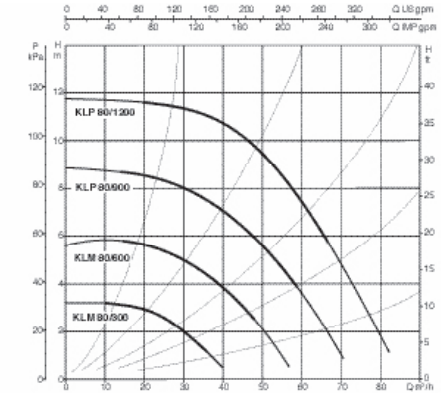

DKLM - DKLP 80

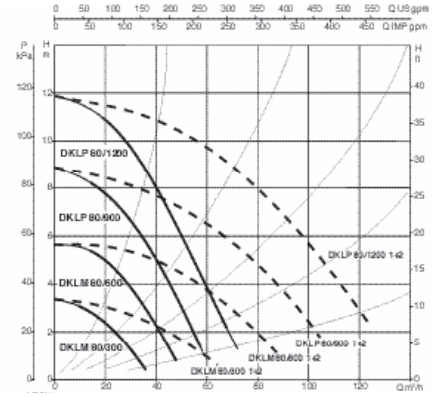

VOOR DE DUBBELE POMPEN REFEREREN DE DATA NAAR HET GEBUIK VAN 1 MOTOR

DAB Pumps BV behoudt zich het recht voor om zonder verdere aankondiging prijswijzigingen door te voeren

AFMETINGEN EN GEWICHT

KLM - KLP

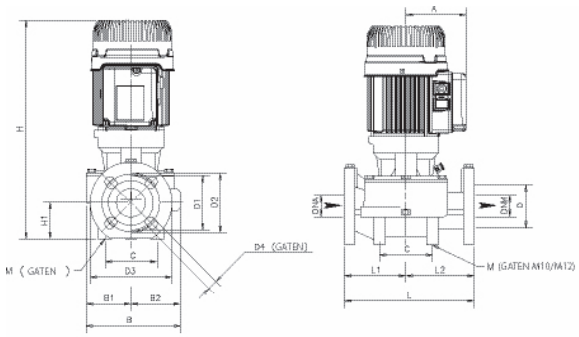

TYPE	A	B	B1	B2	C	DNA	DNM	D	D1	D2	D3	D4	H	H1	L	L1	L2	M	VERPAKINGSMATEN L/A	VERPAKINGSMATEN L/B	VERPAKINGSMATEN H	VOL. m^3	GEWICHTKg. enkel	GEWICHTKg. dubbel
KLM 40/300	110	179	82	97	100	40	40	80	100	110	150	4 OVALE GATEN 18x23	395	66	250	125	125	2 OVALE GATEN 10	470	280	330	0,043	22,6	20,2
KLP 40/600	110	179	82	97	100	40	40	80	100	110	150		395	66	250	125	125		470	280	330	0,043	22,6	21,3
KLP 40/900	110	179	82	97	100	40	40	80	100	110	150		395	66	250	125	125		470	280	330	0,043	22,6	21,3
KLP 40/1200	110	179	82	97	100	40	40	80	100	110	150		395	66	250	125	125		470	280	330	0,043	22,6	21,3
KLM 50/300	110	204	94	110	100	50	50	90	110	125	165	4 OVALE GATEN 18x25,5	414	73	280	140	170	2 OVALE GATEN 10	470	280	330	0,043	27,6	27
KLM 50/600	110	204	94	110	100	50	50	90	110	125	165		414	73	280	140	170		470	280	330	0,043	27,6	27
KLP 50/900	110	204	94	110	100	50	50	90	110	125	165		414	73	280	140	170		470	280	330	0,043	29,6	28,3
KLP 50/1200	110	204	94	110	100	50	50	90	110	125	165		414	73	280	140	170		470	280	330	0,043	29,6	28,3
KLM 65/300	110	228	99	129	100	65	65	110	130	145	185	4 OVALE GATEN 18x25,5	433	82	340	170	170	2 OVALE GATEN 12	510	310	470	0,074	–	32,7
KLM 65/600	110	228	99	129	100	65	65	110	130	145	185		433	82	340	170	170		510	310	470	0,074	–	32,7
KLP 65/900	110	228	99	129	100	65	65	110	130	145	185		433	82	340	170	170		510	310	470	0,074	–	38,2
KLP 65/1200	110	228	99	129	100	65	65	110	130	145	185		433	82	340	170	170		510	310	470	0,074	–	38,5
KLM 80/300	110	229	99	130	115	80	80	128	150	160	200	4 OVALE GATEN 18x23	453	97	360	190	170	2 OVALE GATEN 12	510	310	470	0,074	–	35,1
KLM 80/600	110	229	99	130	115	80	80	128	150	160	200		453	97	360	190	170		510	310	470	0,074	–	42,4
KLP 80/900	110	229	99	130	115	80	80	128	150	160	200		453	97	360	190	170		510	310	470	0,074	–	43,4
KLP 80/1200	110	229	99	130	115	80	80	128	150	160	200		453	97	360	190	170		510	310	470	0,074	–	43,4

DKLM - DKLP

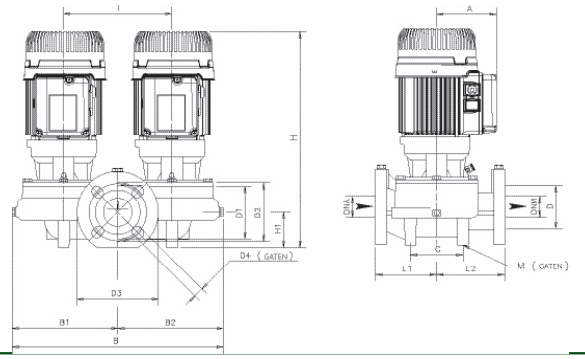

TYPE	A	B	B1	B2	C	DNA	DNM	D	D1	D2	D3	D4	H	H1	I	L	L1	L2	M	VERPAKINGSMATEN L/A	VERPAKINGSMATEN L/B	VERPAKINGSMATEN H	VOL. m^3	GEWICHTKg. enkel	GEWICHTKg. dubbel
DKLM 40/300	110	372	185	187	100	40	40	80	100	110	150	4 OVALE GATEN 18x23	400	55	200	250	125	125	4 OVALE GATEN 10	530	280	470	0,07	38,3	37,4
DKLP 40/600	110	372	185	187	100	40	40	80	100	110	150		400	55	200	250	125	125		530	280	470	0,07	37,1	38,1
DKLP 40/900	110	372	185	187	100	40	40	80	100	110	150		400	55	200	250	125	125		530	280	470	0,07	41,9	43,3
DKLP 40/1200	110	372	185	187	100	40	40	80	100	110	150		400	55	200	250	125	125		530	280	470	0,07	41,9	43,3
DKLM 50/300	110	434	217	217	120	50	50	90	110	125	165	4 OVALE GATEN 18x25,5	410	73	240	280	140	140	4 OVALE GATEN 14	540	420	610	0,138	57,1	54,1
DKLM 50/600	110	434	217	217	120	50	50	90	110	125	165		410	73	240	280	140	140		540	420	610	0,138	57,1	54,9
DKLP 50/900	110	434	217	217	120	50	50	90	110	125	165		410	73	240	280	140	140		540	420	610	0,138	69	57,5
DKLP 50/1200	110	434	217	217	120	50	50	90	110	125	165		410	73	240	280	140	140		540	420	610	0,138	69	57
DKLM 65/300	110	455	226	229	140	65	65	110	130	145	185	4 OVALE GATEN 18x25,5	430	82	240	340	170	170	4 OVALE GATEN 14	540	420	610	0,138	–	59,1
DKLM 65/600	110	455	226	229	140	65	65	110	130	145	185		430	82	240	340	170	170		540	420	610	0,138	–	51,7
DKLP 65/900	110	455	226	229	140	65	65	110	130	145	185		430	82	240	340	170	170		540	420	610	0,138	–	73,4
DKLP 65/1200	110	455	226	229	140	65	65	110	130	145	185		430	82	240	340	170	170		540	420	610	0,138	–	79,7
DKLM 80/300	110	463	230	233	150	80	80	128	150	150	200	4 OVALE GATEN 18x23	445	97	240	360	190	170	4 OVALE GATEN 14	540	420	610	0,138	–	76,6
DKLM 80/600	110	463	230	233	150	80	80	128	150	150	200		445	97	240	360	190	170		540	420	610	0,138	–	77,5
DKLP 80/900	110	463	230	233	150	80	80	128	150	150	200		445	97	240	360	190	170		540	420	610	0,138	–	78,8
DKLP 80/1200	110	463	230	233	150	80	80	128	150	150	200		445	97	240	360	190	170		540	420	610	0,138	–	79,5

DAB Pumps BV behoudt zich het recht voor om zonder verdere aankondiging prijswijzigingen door te voeren

CM - DCM

IN-LINE POMPEN VOOR VERWARMINGS-,
AIRCONDITIONINGS- EN TAPWATERINSTALLATIES

CE



- Gesloten luchtgekoelde asynchroonmotor
- Ter beveiliging van de motor verdient het aanbeveling een correct afgestelde motorbeveiliging volgens de geldende veiligheidsnormen toe te passen
- Beschermingsklasse: IP 55
- Isolatieklasse: F
- Gebouwd volgend IEC-normen 2-3
- Temperatuurbereik vloeistof: van -10°C tot +140°C
- Verpomptevloeistofschoon,vrijvanvasteofschurendebestanddelenorbestand - delen, niet agressief, niet viskeus, niet gekristalliseerd en chemisch neutraal en zo dicht mogelijk de kenmerken van water benaderend
- Maximale bedrijfsdruk: 16 bar (1600 kPa)
- Bronzen waaier op aanvraag

ENKELEPOMPENmetflensaansluiting

TYPE	ARTIKELNUMMER	POMPAANSLUITING
CM 40/440 T	105121290	DN 40
CM 40/540 T	105121310	DN 40
CM 40/670 T	105121330	DN 40
CM 40/870 T	105121350	DN 40
CM 40/1300 T	105122100	DN 40
CM 40/1450 T	105122110	DN 40
CM 50/510 T	105121470	DN 50
CM 50/630 T	105121490	DN 50
CM 50/780 T	105121510	DN 50
CM 50/1000 T	105121530	DN 50
CM 50/1270 T	105122120	DN 50
CM 50/1420 T	105122130	DN 50
CM 65-420/A/BAQE/0,25	1D4111GX3	DN 65
CM 65-540/A/BAQE/0,37	1D4111G13	DN 65
CM 65-660/A/BAQE/0,55	1D4111G23	DN 65
CM 65-760/A/BAQE/0,55	1D4211G23	DN 65
CM 65-920/A/BAQE/0,75	1D4211G33	DN 65
CM 65-1080/A/BAQE/1,1	1D4311G43	DN 65
CM 65-1200/A/BAQE/1,5	1D4311G53	DN 65
CM 65-1530/A/BAQE/2,2	1D4311G63	DN 65
CM 65-1680/A/BAQE/3	1D4311G74	DN 65
CM 65-2380/A/BAQE/4	1D4411G84	DN 65
CM 80-550/A/BAQE/0,55	1D5111G23	DN 80
CM 80-650/A/BAQE/0,75	1D5111G33	DN 80
CM 80-740/A/BAQE/1,1	1D5211G43	DN 80
CM 80-890/A/BAQE/1,5	1D5211G53	DN 80
CM 80-1050/A/BAQE/2,2	1D5211G63	DN 80
CM 80-1530/A/BAQE/3	1D5311G74	DN 80
CM 80-1700/A/BAQE/4	1D5311G84	DN 80

TYPE	ARTIKELNUMMER	POMPAANSLUITING
CM 80-2410/A/BAQE/5,5	1D5411G94	DN 80
CM 80-2700/A/BAQE/7,5	1D5511GA4	DN 80
CM 80-3420/A/BAQE/11	1D5511GB4	DN 80
CM 100-510/A/BAQE/0,75	1D6111G33	DN 100
CM 100-650/A/BAQE/1,1	1D6111G43	DN 100
CM 100-660/A/BAQE/1,5	1D6211G53	DN 100
CM 100-865/A/BAQE/2,2	1D6211G63	DN 100
CM 100-1020/A/BAQE/3	1D6211G74	DN 100
CM 100-1320/A/BAQE/4	1D6311G84	DN 100
CM 100-1650/A/BAQE/5,5	1D6311G94	DN 100
CM 100-2050/A/BAQE/7,5	1D6411GA4	DN 100
CM 100-2550/A/BAQE/11	1D6411GB4	DN 100
CM 100-3290/A/BAQE/15	1D6511GC4	DN 100
CM100-3680/A/BAQE/18,5	1D6511GD4	DN 100
CM 100-4100/A/BAQE/22	1D6511GE4	DN 100
CM 125-1075/A/BAQE/4	1D7311G84	DN 125
CM 125-1270/A/BAQE/5,5	1D7311G94	DN 125
CM 125-1560/A/BAQE/7,5	1D7311GA4	DN 125
CM 125-2100/A/BAQE/11	1D7411GB4	DN 125
CM 125-2550/A/BAQE/15	1D7411GC4	DN 125
CM125-3200/A/BAQE/18,5	1D7511GD4	DN 125
CM 125-3600/A/BAQE/22	1D7511GE4	DN 125
CM 125-4022/A/BAQE/30	1D7511GF4	DN 125
CM 150-955/A/BAQE/5,5	1D8411G94	DN 150
CM 150-1322/A/BAQE/7,5	1D8411GA4	DN 150
CM 150-1600/A/BAQE/11	1D8411GB4	DN 150
CM 150-1950/A/BAQE/15	1D8411GC4	DN 150
CM150-2200/A/BAQE/18,5	1D8411GD4	DN 150
CM 150-2405/A/BAQE/22	1D8411GE4	DN 150

[1] Het is mogelijk om in ster op te starten (⅄) - Kit tegenflenzen zie bladzijde 85

DUBBELE POMPEN metflensaansluiting

2 POLEN

TYPE	ARTIKELNUMMER	POMPAANSLUITING
DCM 40/380 T	105222100	DN 40
DCM 40/460 T	105222110	DN 40
DCM 40/620 T	105222120	DN 40
DCM 50/460 T	105222130	DN 50
DCM 50/630 T	105222140	DN 50
DCM 50/880 T	105222150	DN 50
DCM 65/670 T	105222160	DN 65
DCM 65/820 T	105222170	DN 65
DCM 65/900 T	105222180	DN 65

TYPE	POMPAANSLUITING
DCM 65/900 T	DN 65
DCM 80/630 T	DN 80
DCM 80/730 T	DN 80
DCM 80/860 T	DN 80
DCM 80/1020 T	DN 80
DCM 100/820 T	DN 100
DCM 100/1000 T	DN 100
DCM 100/1200 T	DN 100
DCM 100/1450 T	DN 100

DAB Pumps BV behoudt zich het recht voor om zonder verdere aankondiging prijswijzigingen door te voeren

DAB WATER•TECHNOLOGY

TECHNISCHE GEGEVENS

CM

TYPE	VOLTAGE 50 Hz	n r.p.m.	P1 MAX kW	P2 NOMINAAL		In A
				kW	HP	
CM 40/440 T	3x230-400 V ~	1480	0,28	0,74	1	2,1-1,2
CM 40/540 T	3x230-400 V ~	1480	0,33	0,74	1	2,1-1,2
CM 40/670 T	3x230-400 V ~	1480	0,39	0,74	1	2,2-1,3
CM 40/870 T	3x230-400 V ~	1480	0,51	0,74	1	2,2-1,3
CM 40/1300 T	3x230-400 V ~	1450	1,1	0,75	1	3,5-2
CM 40/1450 T	3x230-400 V ~	1450	1,2	0,9	1,25	4,2-2,4
CM 50/510 T	3x230-400 V ~	1480	0,35	0,74	1	2,1-1,2
CM 50/630 T	3x230-400 V ~	1480	0,5	0,74	1	2,2-1,3
CM 50/780 T	3x230-400 V ~	1470	0,5	0,74	1	2,2-1,3
CM 50/1000 T	3x230-400 V ~	1470	0,64	0,74	1	2,4-1,4
CM 50/1270 T	3x230-400 V ~	1450	1,4	1,1	1,5	4,5-2,6
CM 50/1420 T	3x230-400 V ~	1450	1,4	1,1	1,5	4,5-2,6
CM 65-420/A/BAQE/0,25	3x230-400 V ~	1400	0,4	0,25	0,34	1,46-0,84
CM 65-540/A/BAQE/0,37	3x230-400 V ~	1380	0,6	0,37	0,5	1,86-1,07
CM 65-660/A/BAQE/0,55	3x230-400 V ~	1400	0,8	0,55	0,75	2,54-1,47
CM 65-760/A/BAQE/0,55	3x230-400 V ~	1390	0,8	0,55	0,75	2,64-1,53
CM 65-920/A/BAQE/0,75	3x230-400 V ~	1390	1,1	0,75	1	3,55-2,05
CM 65-1080/A/BAQE/1,1	3x230-400 V ~	1400	1,5	1,1	1,5	5,10-3
CM 65-1200/A/BAQE/1,5	3x230-400 V ~	1400	1,9	1,5	2	6,4-3,7
CM 65-1530/A/BAQE/2,2	3x230-400 V ~	1400	2,6	2,2	3	8,73-5,04
CM 65-1680/A/BAQE/3	3x400 V ~ Δ[1]	1420	3,2	3	4	6
CM 65-2380/A/BAQE/4	3x400 V ~ Δ[1]	1416	4,7	4	5,5	10
CM 80-550/A/BAQE/0,55	3x230-400 V ~	1390	0,8	0,55	0,75	2,62-1,51
CM 80-650/A/BAQE/0,75	3x230-400 V ~	1396	1,1	0,75	1	3,48-2
CM 80-740/A/BAQE/1,1	3x230-400 V ~	1400	1,5	1,1	1,5	5,10-3
CM 80-890/A/BAQE/1,5	3x230-400 V ~	1400	1,9	1,5	2	6,4-3,7
CM 80-1050/A/BAQE/2,2	3x230-400 V ~	1400	3	2,2	3	8,73-5,04
CM 80-1530/A/BAQE/3	3x400 V ~ Δ[1]	1400	4	3	4	6
CM 80-1700/A/BAQE/4	3x400 V ~ Δ[1]	1400	5,8	4	5,5	10
CM 80-2410/A/BAQE/5,5	3x400 V ~ Δ[1]	1420	6,7	5,5	7,5	12,7
CM 80-2700/A/BAQE/7,5	3x400 V ~ Δ[1]	1450	8,9	7,5	10	16
CM 80-3420/A/BAQE/11	3x400 V ~ Δ[1]	1450	13	11	15	24

[1] Het is mogelijk om in ster op te starten (Y)

DAB Pumps BV behoudt zich het recht voor om zonder verdere aankondiging prijswijzigingen door te voeren

TECHNISCHE GEGEVENS

CM

TYPE	VOLTAGE 50 Hz	n r.p.m.	P1 MAX kW	P2 NOMINAAL		In A
				kW	HP	
CM 100-510/A/BAQE/0,75	3x230-400 V ~	1400	1	0,75	1	3,48-2
CM 100-650/A/BAQE/1,1	3x230-400 V ~	1400	1,5	1,1	1,5	5,10-3
CM 100-660/A/BAQE/1,5	3x230-400 V ~	1400	1,9	1,5	2	6,4-3,7
CM 100-865/A/BAQE/2,2	3x230-400 V ~	1400	3	2,2	3	8,73-5,04
CM 100-1020/A/BAQE/3	3x400 V ~ Δ[1]	1400	4	3	4	6
CM 100-1320/A/BAQE/4	3x400 V ~ Δ[1]	1400	5,8	4	5,5	10
CM 100-1650/A/BAQE/5,5	3x400 V ~ Δ[1]	1420	6,7	5,5	7,5	12,7
CM 100-2050/A/BAQE/7,5	3x400 V ~ Δ[1]	1450	8,9	7,5	10	16
CM 100-2550/A/BAQE/11	3x400 V ~ Δ[1]	1450	13	11	15	24
CM 100-3290/A/BAQE/15	3x400 V ~ Δ[1]	1460	17	15	20	31
CM 100-3680/A/BAQE/18,5	3x400 V ~ Δ[1]	1460	21	18,5	25	38
CM 100-4100/A/BAQE/22	3x400 V ~ Δ[1]	1460	25	22	30	44
CM 125-1075/A/BAQE/4	3x400 V ~ Δ[1]	1400	5,8	4	5,5	10
CM 125-1270/A/BAQE/5,5	3x400 V ~ Δ[1]	1420	6,7	5,5	7,5	12,7
CM 125-1560/A/BAQE/7,5	3x400 V ~ Δ[1]	1450	8,9	7,5	10	16
CM 125-2100/A/BAQE/11	3x400 V ~ Δ[1]	1450	13	11	15	24
CM 125-2550/A/BAQE/15	3x400 V ~ Δ[1]	1460	17	15	20	31
CM 125-3200/A/BAQE/18,5	3x400 V ~ Δ[1]	1460	21	18,5	25	38
CM 125-3600/A/BAQE/22	3x400 V ~ Δ[1]	1460	25	22	30	44
CM 125-4022/A/BAQE/30	3x400 V ~ Δ[1]	1465	34	30	40	58
CM 150-955/A/BAQE/5,5	3x400 V ~ Δ[1]	1420	6,7	5,5	7,5	12,7
CM 150-1322/A/BAQE/7,5	3x400 V ~ Δ[1]	1450	9	7,5	10	16
CM 150-1600/A/BAQE/11	3x400 V ~ Δ[1]	1450	13	11	15	24
CM 150-1950/A/BAQE/15	3x400 V ~ Δ[1]	1460	17	15	20	31
CM 150-2200/A/BAQE/18,5	3x400 V ~ Δ[1]	1460	21	18,5	25	38
CM 150-2405/A/BAQE/22	3x400 V ~ Δ[1]	1460	25	22	30	44

[1] Het is mogelijk om in ster op te starten (Y)

DAB Pumps BV behoudt zich het recht voor om zonder verdere aankondiging prijswijzigingen door te voeren

CM 40

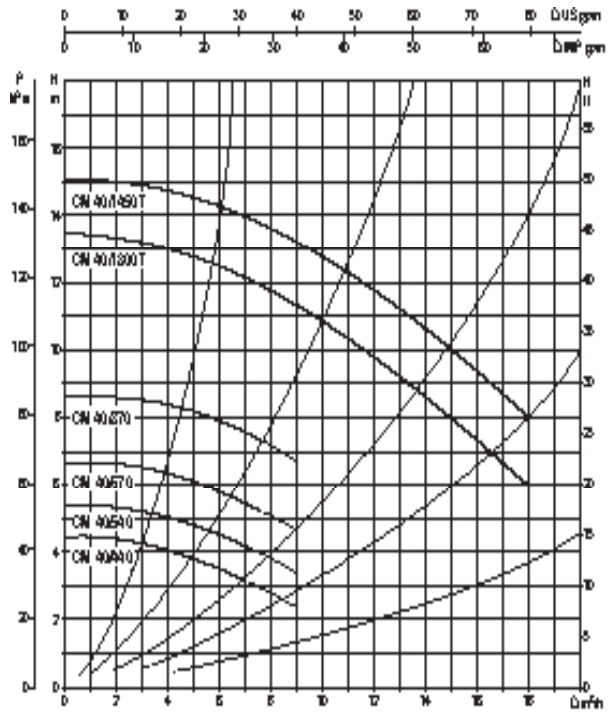

CM 50

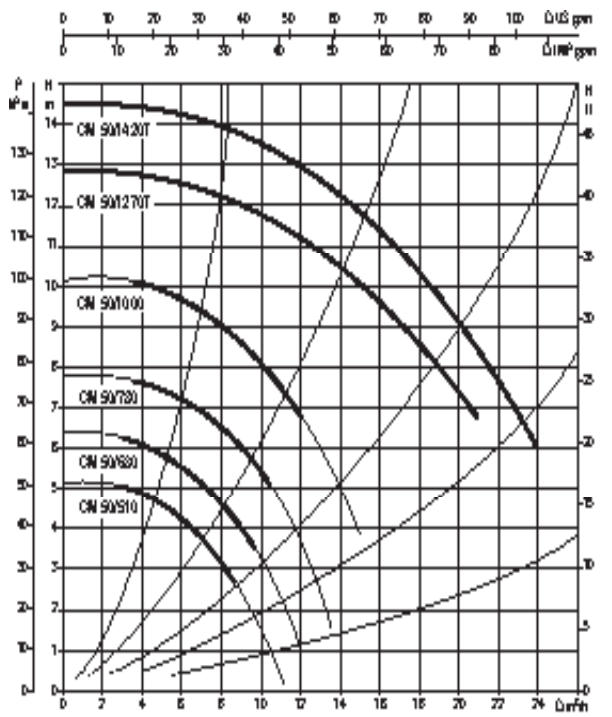

CM 65

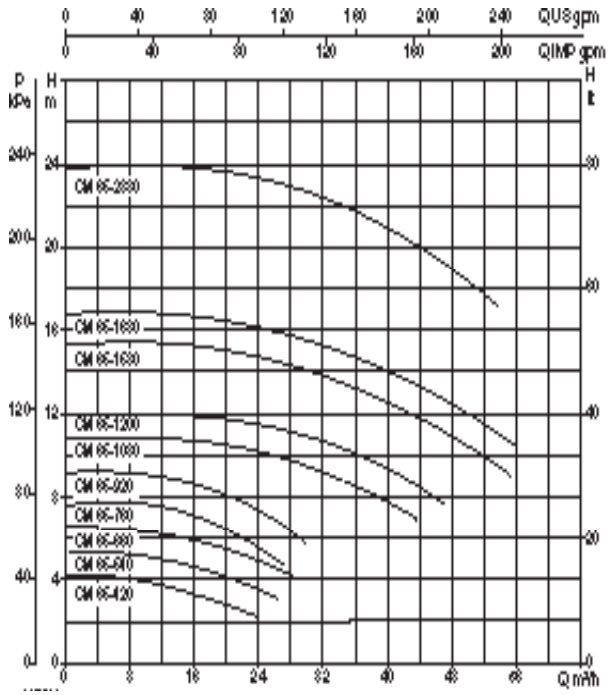

CM 80

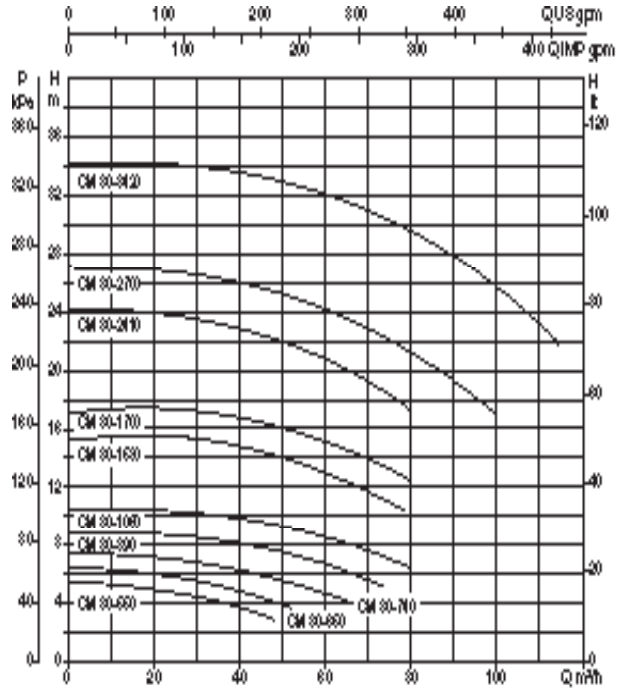

DAB Pumps BV behoudt zich het recht voor om zonder verdere aankondiging prijswijzigingen door te voeren

CM 100

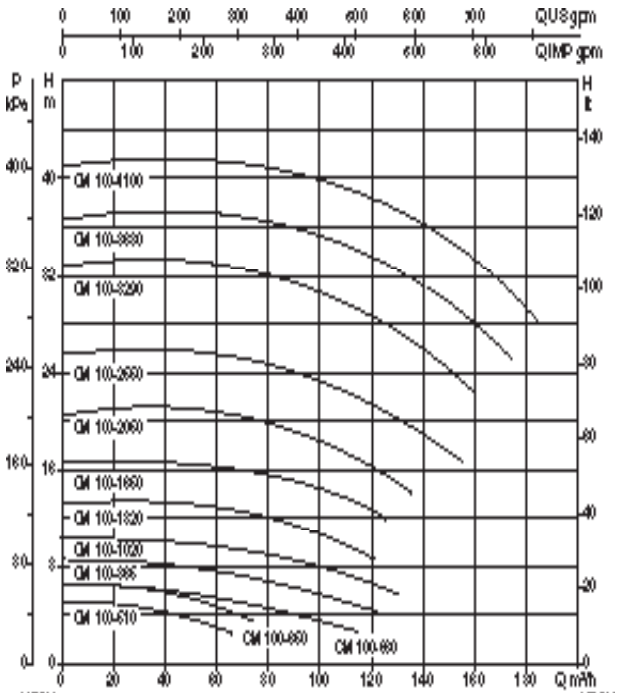

CM 125

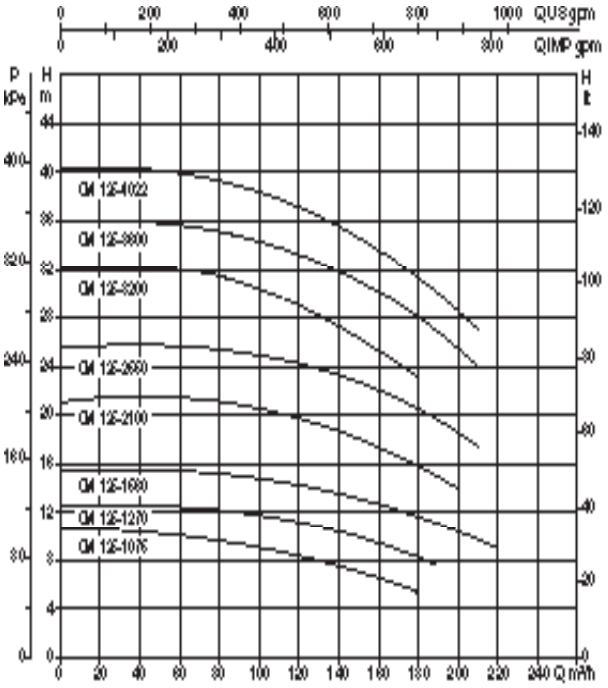

CM 150

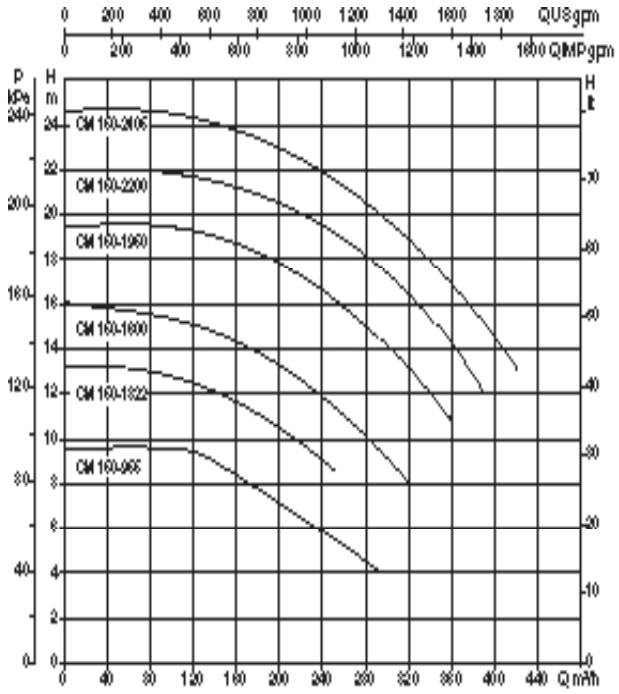

DAB Pumps BV behoudt zich het recht voor om zonder verdere aankondiging prijswijzigingen door te voeren

AFMETINGEN EN GEWICHT

CM

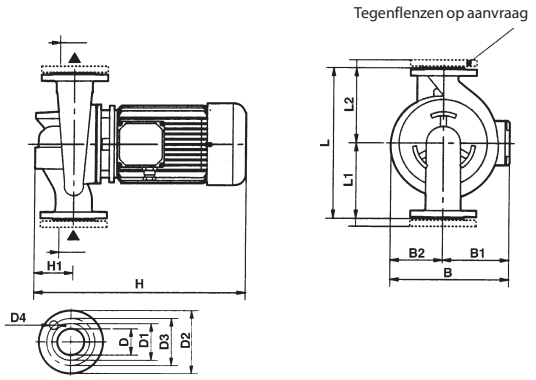

TYPE	AFMETINGEN													VERPAKKINGSEENHEDEN			VO-LUME	GEWICHT
	L	L1	L2	B	B1	B2	H	H1	D	D1	D2	D3	D4 BoutGaten	L/A	L/B	H	m^3	KG.
CM 40/440T	390	200	190	231	118	113	453	95	40PN16	88	150	110		680	330	580	0,13	41
CM 40/540T	390	200	190	231	118	113	453	95	40PN16	88	150	110		680	330	580	0,13	41
CM 40/670T	390	200	190	231	118	113	453	95	40PN16	88	150	110		680	330	580	0,13	41
CM 40/870T	390	200	190	231	118	113	453	95	40PN16	88	150	110	4 Ø 18	680	330	580	0,13	41
CM 40/1300T	380	200	180	245	118	127	445	100	40PN6	88	150	110		450	270	465	0,04	30
CM 40/1450T	380	200	180	245	118	127	445	100	40PN6	88	150	110		450	270	465	0,04	30
CM 50/510T	425	225	200	233	120	113	463	105	50PN16	102	165	125		680	330	580	0,13	46,6
CM 50/630T	425	225	200	233	120	113	463	105	50PN16	102	165	125		680	330	580	0,13	46,6
CM 50/780T	425	225	200	233	120	113	463	105	50PN16	102	165	125		680	330	580	0,13	46,6
CM 50/1000T	425	225	200	233	120	113	463	105	50PN16	102	165	125	4 Ø 18	680	330	580	0,13	46,6
CM 50/1270T	400	220	180	280	149	131	495	110	50PN10	102	165	125		520	320	535	0,06	36
CM 50/1440T	400	220	180	280	149	131	495	110	50PN10	102	165	125		520	320	535	0,06	36

DAB Pumps BV behoudt zich het recht voor om zonder verdere aankondiging prijswijzigingen door te voeren

AFMETINGEN EN GEWICHT

CM

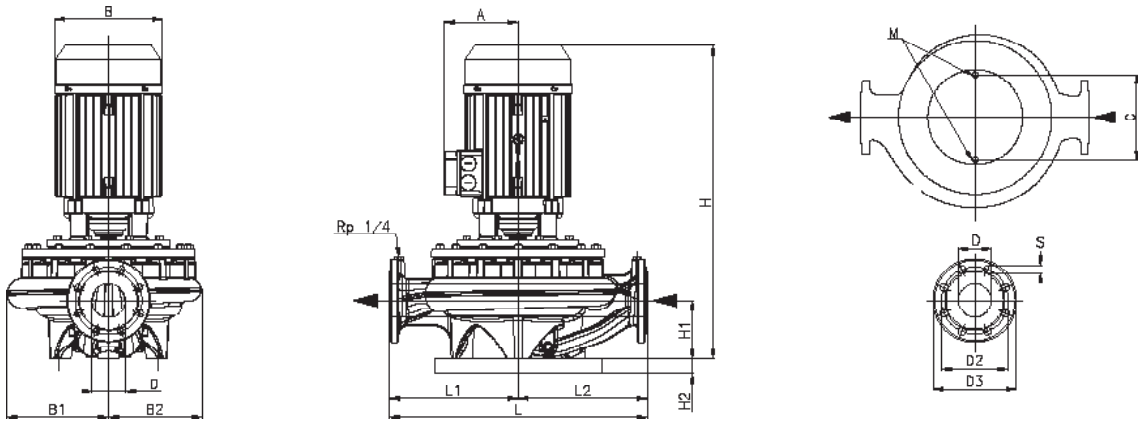

TYPE	AFMETINGEN																	VERPAKKINGSMATEN			VOLUME m^3	GEWICHT KG.
	A	B	B1	B2	C	D	D2	D3	S	Bout Gaten	H	H1	H2	L	L1	L2	M	L/A	L/B	H		
CM 65-420/A/BAQE/0,25	105	141	144	126	144	65	145	185	18	4	467	105	35	360	180	180	M16	670	390	710	0,186	46,0
CM 65-540/A/BAQE/0,37	105	141	144	126	144	65	145	185	18		467	105	35	360	180	180	M16	670	390	710	0,186	46,1
CM 65-660/A/BAQE/0,55	127	160	144	126	144	65	145	185	18		492	105	35	360	180	180	M16	670	390	710	0,186	57,9
CM 65-760/A/BAQE/0,55	127	160	144	126	144	65	145	185	18		492	105	35	360	180	180	M16	670	390	710	0,186	57,6
CM 65-920/A/BAQE/0,75	127	160	144	126	144	65	145	185	18		492	105	35	360	180	180	M16	670	390	710	0,186	59,7
CM 65-1080/A/BAQE/1,1	127	160	180	164	144	65	145	185	18		505	125	35	475	237,5	237,5	M16	670	390	710	0,186	84,3
CM 65-1200/A/BAQE/1,5	129	176	180	164	144	65	145	185	18		529	125	35	475	237,5	237,5	M16	670	390	710	0,186	86,9
CM 65-1530/A/BAQE/2,2	129	176	180	164	144	65	145	185	18		529	125	35	475	237,5	237,5	M16	670	390	710	0,186	89,6
CM 65-1680/A/BAQE/3	144	193	180	164	144	65	145	185	18		575	125	35	475	237,5	237,5	M16	670	390	710	0,186	92,2
CM 65-2380/A/BAQE/4	144	193	180	164	144	65	145	185	18		575	125	35	475	237,5	237,5	M16	670	390	710	0,186	105,7
CM 80-550/A/BAQE/0,55	127	160	135	117	144	80	160	200	18	8	495	105	35	360	180	180	M16	520	290	700	0,106	61,3
CM 80-650/A/BAQE/0,75	127	160	135	117	144	80	160	200	18		495	105	35	360	180	180	M16	520	290	700	0,106	62,8
CM 80-740/A/BAQE/1,1	127	160	178	146	144	80	160	200	18		505	115	35	440	220	220	M16	670	390	710	0,186	90,0
CM 80-890/A/BAQE/1,5	129	176	178	146	144	80	160	200	18		530	115	35	440	220	220	M16	670	390	710	0,186	94,0
CM 80-1050/A/BAQE/2,2	129	176	178	146	144	80	160	200	18		530	115	35	440	220	220	M16	670	390	710	0,186	78,8
CM 80-1530/A/BAQE/3	144	193	190	164	144	80	160	200	18		576	115	35	500	250	250	M16	670	390	710	0,186	125,4
CM 80-1700/A/BAQE/4	144	193	190	164	144	80	160	200	18		576	115	35	500	250	250	M16	670	390	710	0,186	138,6
CM 80-2410/A/BAQE/5,5	150	220	245	224	230	80	160	200	18		663	140	35	620	310	310	M16	900	550	1060	0,525	166,2
CM 80-2700/A/BAQE/7,5	178	259	245	224	230	80	160	200	18		755	140	35	620	310	310	M16	900	550	1060	0,525	192,4
CM 80-3420/A/BAQE/11	178	259	245	224	230	80	160	200	18		755	140	35	620	310	310	M16	900	550	1060	0,525	209,5
CM 100-510/A/BAQE/0,75	127	160	158	126	144	100	180	220	18		532	140	35	500	250	250	M16	670	390	710	0,186	99,9
CM 100-650/A/BAQE/1,1	127	160	158	126	144	100	180	220	18		532	140	35	500	250	250	M16	670	390	710	0,186	104,7
CM 100-660/A/BAQE/2,5	129	179	193	153	230	100	180	220	18		552	140	35	550	275	275	M16	670	390	710	0,186	108,8
CM 100-865/A/BAQE/2,2	129	179	193	153	230	100	180	220	18		552	140	35	550	275	275	M16	670	390	710	0,186	104,0
CM 100-1020/A/BAQE/3	144	193	193	153	230	100	180	220	18		598	140	35	550	275	275	M16	670	390	710	0,186	109,3
CM 100-1320/A/BAQE/4	144	193	204	174	230	100	180	220	18		635	140	35	550	275	275	M16	780	460	860	0,309	141,0
CM 100-1650/A/BAQE/5,5	150	220	204	174	230	100	180	220	18		667	140	35	550	275	275	M16	780	460	860	0,309	162,8
CM 100-2050/A/BAQE/7,5	178	259	293	252	230	100	180	220	18		795	175	35	670	335	335	M16	900	550	1060	0,525	239,1
CM 100-2550/A/BAQE/11	178	259	293	252	230	100	180	220	18		795	175	35	670	335	335	M16	900	550	1060	0,525	242,2
CM 100-3290/A/BAQE/15	223	309	293	252	230	100	180	220	18		935	175	35	670	335	335	M16	900	550	1060	0,525	336,6
CM 100-3680/A/BAQE/18,5	223	309	293	252	230	100	180	220	18		935	175	35	670	335	335	M16	900	550	1060	0,525	230,0
CM 100-4100/A/BAQE/22	223	309	293	252	230	100	180	220	18		935	175	35	670	335	335	M16	900	550	1060	0,525	330,3
CM 125-1075/A/BAQE/4	144	193	252	205	230	125	210	250	18		716	215	35	620	310	310	M16	900	550	1060	0,5247	198,5
CM 125-1270/A/BAQE/5,5	150	220	252	205	230	125	210	250	18		747	215	35	620	310	310	M16	900	550	1060	0,5247	199,9
CM 125-1560/A/BAQE/7,5	178	259	252	205	230	125	210	250	18		839	215	35	620	310	310	M16	900	550	1060	0,5247	214,9
CM 125-2100/A/BAQE/11	178	259	274	245	230	125	210	250	18		845	215	35	800	400	400	M16	900	550	1060	0,5247	294,4
CM 125-2550/A/BAQE/15	223	309	274	245	230	125	210	250	18		985	215	35	800	400	400	M16	900	550	1200	0,594	350,4
CM 125-3200/A/BAQE/18,5	223	309	274	245	230	125	210	250	18		985	215	35	800	400	400	M16	900	550	1200	0,594	379,2
CM 125-3600/A/BAQE/22	223	309	274	245	230	125	210	250	18		985	215	35	800	400	400	M16	900	550	1200	0,594	401,3
CM 125-4022/A/BAQE/30	237	350	274	245	230	125	210	250	18		985	215	35	800	400	400	M16	900	550	1200	0,594	350,9
CM 150-955/A/BAQE/5,5	150	220	299	239	230	150	240	285	22		756	215	35	800	400	400	M16	900	550	1060	0,525	265,6
CM 150-1322/A/BAQE/7,5	178	259	299	239	230	150	240	285	22		848	215	35	800	400	400	M16	900	550	1060	0,525	280,6
CM 150-1600/A/BAQE/11	178	259	299	239	230	150	240	285	22		848	215	35	800	400	400	M16	900	550	1060	0,525	293,2
CM 150-1950/A/BAQE/15	223	309	299	239	230	150	240	285	22		989	215	35	800	400	400	M16	900	550	1200	0,594	343,1
CM 150-2200/A/BAQE/18,5	223	309	299	239	230	150	240	285	22		989	215	35	800	400	400	M16	900	550	1200	0,594	357,1
CM 150-2405/A/BAQE/22	223	309	299	239	230	150	240	285	22		989	215	35	800	400	400	M16	900	550	1200	0,594	423,5

DAB Pumps BV behoudt zich het recht voor om zonder verdere aankondiging prijswijzigingen door te voeren

TECHNISCHE GEGEVENS

DCM

TYPE	VOLTAGE 50 Hz	n. r.p.m.	P1 MAX	P2 NOMINAAL		In A
				kW	HP	
DCM 40/380 T	3x230-400 V ~	1450	0,41	0,25	0,33	1,46-0,85
DCM 40/460 T	3x230-400 V ~	1450	0,41	0,25	0,33	1,46-0,85
DCM 40/620 T	3x230-400 V ~	1450	0,41	0,25	0,33	1,46-0,85
DCM 50/460 T	3x230-400 V ~	1450	0,41	0,25	0,33	1,46-0,85
DCM 50/630 T	3x230-400 V ~	1450	0,57	0,37	0,5	2-1,15
DCM 50/880 T	3x230-400 V ~	1450	0,79	0,5	0,7	2,8-1,6
DCM 65/670 T	3x230-400 V ~	1450	0,79	0,55	0,75	2,8-1,6
DCM 65/820 T	3x230-400 V ~	1450	1,1	0,75	1	3,5-2
DCM 65/900 T	3x230-400 V ~	1450	1,2	0,9	1,25	4,2-2,4
DCM 80/630 T	3x230-400 V ~	1450	1,1	0,75	1	3,5-2
DCM 80/730 T	3x230-400 V ~	1450	1,2	0,9	1,25	4,2-2,4
DCM 80/860 T	3x230-400 V ~	1450	1,4	1,1	1,5	4,5-2,6
DCM 80/1020 T	3x230-400 V ~	1450	1,9	1,5	2	6,1-3,5
DCM 100/820 T	3x230-400 V ~	1450	1,9	1,5	2	6,1-3,5
DCM 100/1000 T	3x230-400 V ~	1450	2,61	2,2	3	8,9-5,1
DCM 100/1200 T	3x230-400 V ~	1450	3,58	3	4	12-6,9
DCM 100/1450 T	3x230-400 V ~	1450	5,16	4	5,5	16-9,2

4 POLEN

DCM 40

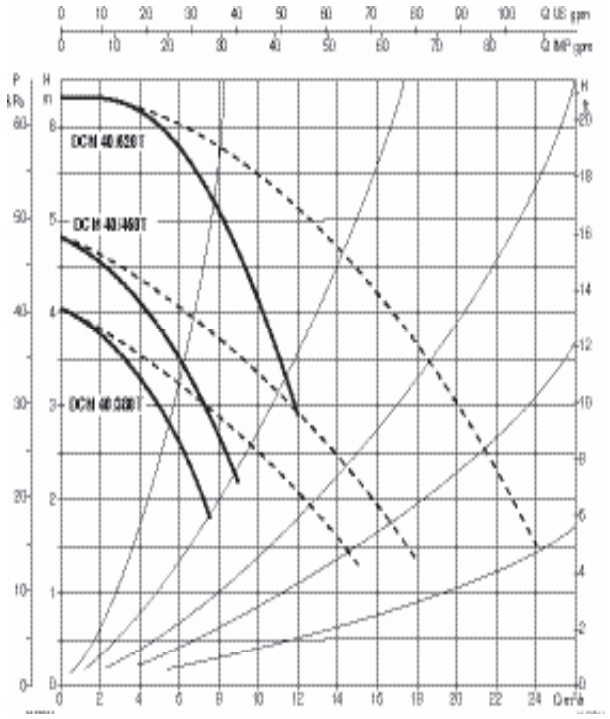

DCM 50

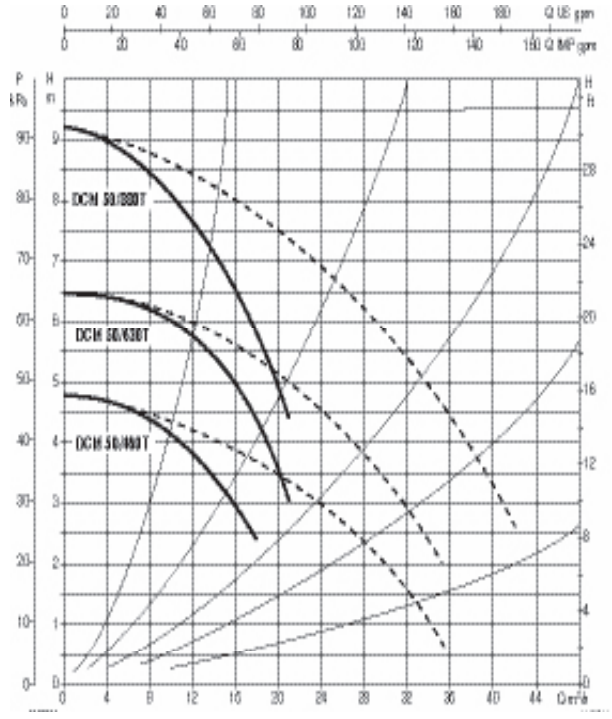

DE GRAFIEKEN ZIJN GEBASEERD OP HET GEBRUIK VAN 1 MOTOR

DAB Pumps BV behoudt zich het recht voor om zonder verdere aankondiging prijswijzigingen door te voeren

4 POLEN

DCM 65

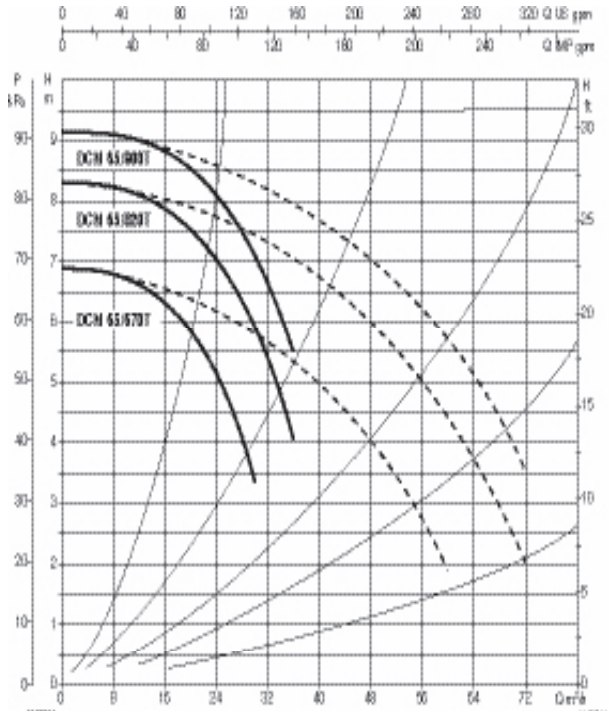

DCM 80

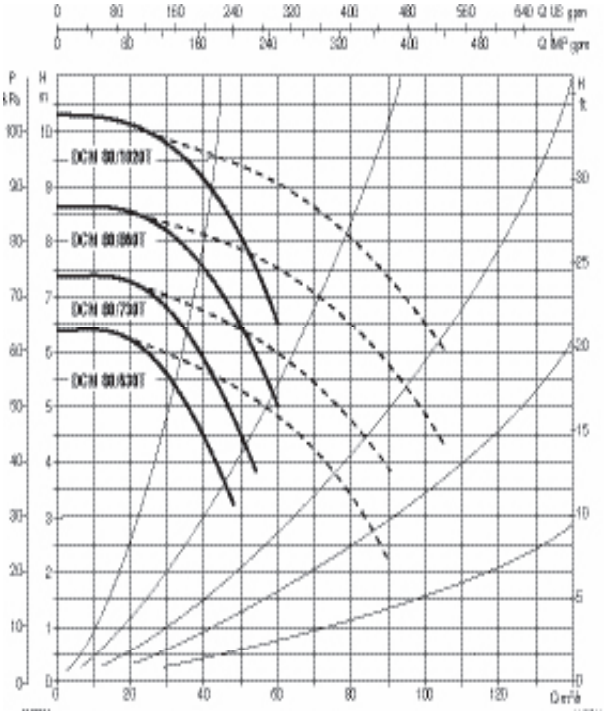

DCM 100

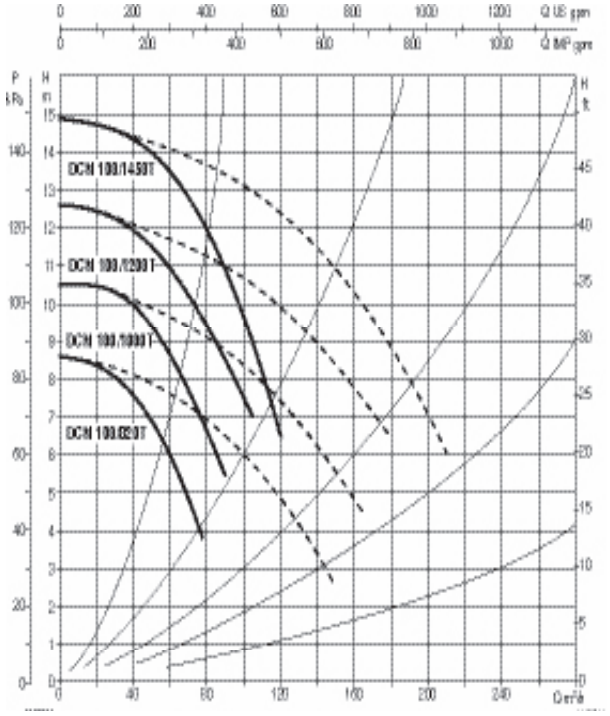

DE GRAFIEKEN ZIJN GEBASEERD OP HET GEBRUIK VAN 1 MOTOR

DAB Pumps BV behoudt zich het recht voor om zonder verdere aankondiging prijswijzigingen door te voeren

AFMETINGEN EN GEWICHT

DCM

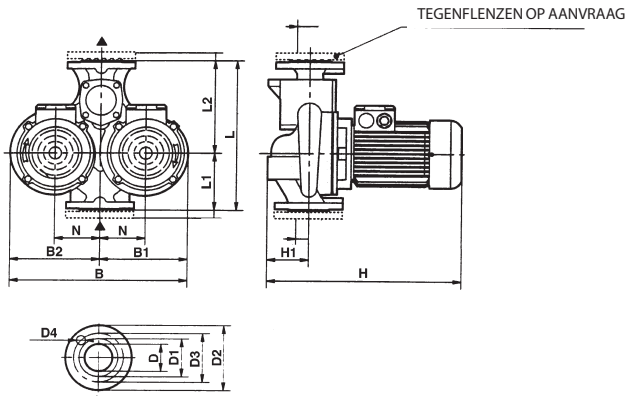

TYPE	L	L1	L2	B	B1	B2	H	H1	N	D	D1	D2	D3	D4	VERPAKKINGSMATEN L/A	VERPAKKINGSMATEN L/B	VERPAKKINGSMATEN H	VOLUME m^3	KG.
DCM 40/380 T	340	130	210	397	197	200	425	100	100	40 PN6	88	150	110		520	320	535	0,06	41
DCM 40/460 T	340	130	210	397	197	200	425	100	100	40 PN6	88	150	110	4 GATEN Ø 18	520	320	535	0,06	41
DCM 40/620 T	340	130	210	397	197	200	425	100	100	40 PN6	88	150	110		520	320	535	0,06	41
DCM 50/460 T	365	145	220	427	210	217	435	110	105	50 PN10	102	165	125		520	320	535	0,07	46
DCM 50/630 T	4365	145	220	427	210	217	435	110	105	50 PN10	102	165	125	4 GATEN Ø 18	520	320	535	0,07	46
DCM 50/880 T	410	170	240	480	235	245	435	110	120	50 PN10	102	165	125		580	360	585	0,09	52
DCM 65/670 T	450	180	270	543	268	275	475	130	140	65 PN10	122	185	145		–	–	–	0,12	65
DCM 65/820 T	450	180	270	543	268	275	475	130	140	65 PN10	122	185	145	4 GATEN Ø 18	–	–	–	0,12	65
DCM 65/900 T	450	180	270	543	268	275	475	130	140	65 PN10	122	185	145		–	–	–	0,12	67
DCM 80/630 T	510	205	305	550	270	280	485	150	135	80 PN10	138	200	160		–	–	–	0,14	72
DCM 80/730 T	510	205	305	550	270	280	485	150	135	80 PN10	138	200	160		–	–	–	0,14	74
DCM 80/860 T	510	205	305	550	270	280	535	150	135	80 PN10	138	200	160	8 GATEN Ø 18	–	–	–	0,15	79
DCM 80/1020 T	510	205	305	550	270	280	535	150	135	80 PN10	138	200	160		–	–	–	0,15	88
DCM 100/820 T	630	240	390	670	345	325	605	180	165	100 PN10	158	220	180		–	–	–	0,26	110
DCM 100/1000 T	630	240	390	670	345	325	605	180	165	100 PN10	158	220	180		–	–	–	0,26	130
DCM 100/1200 T	630	240	390	670	345	325	515	180	165	100 PN10	158	220	180	8 GATEN Ø 18	–	–	–	0,22	138
DCM 100/1450 T	630	240	390	670	345	325	535	180	165	100 PN10	158	220	180		–	–	–	0,23	150

DAB Pumps BV behoudt zich het recht voor om zonder verdere aankondiging prijswijzigingen door te voeren

CP - DCP

IN-LINE POMPEN VOOR VERWARMINGS-,
AIRCONDITIONINGS- EN TAPWATERINSTALLATIES



CE

- Gesloten luchtgekoelde asynchroonmotor
- Ter beveiliging van de motor verdient het aanbeveling een correct afgestelde motorbeveiliging volgens de geldende veiligheidsnormen toe te passen
- Beschermingsklasse: IP 55
- Isolatieklasse: F
- Gebouwd volgend IEC-normen 2-3
- Temperatuurbereik vloeistof: van -10°C tot +140°C
- Verpompte vloeistof: schoon, vrij van vaste of schurende bestanddelen, niet agressief, niet viskeus, niet gekristalliseerd en chemisch neutraal en zo dicht mogelijk de kenmerken van water benaderend
- Maximale bedrijfsdruk: 16 bar (1600 kPa)
- Bronzen waaier op aanvraag

ENKELEPOMPEN met flensaansluiting

TYPE	ARTIKELNUMMER	POMP AANSLUITING
CP 40/1900 T	105130050	DN 40
CP 40/2300 T	105130070	DN 40
CP 40/2700 T	105130090	DN 40
CP 40/3500 T	105130110	DN 40
CP 40/3800 T	105130300	DN 40
CP 40/4700 T	105130310	DN 40
CP 40/5500 T	105130320	DN 40
CP 40/6200 T	105130330	DN 40
CP 50/2200 T	105130170	DN 50
CP 50/2600 T	105130190	DN 50
CP 50/3100 T	105130210	DN 50
CP 50/4100 T	105130230	DN 50
CP 50/4600 T	105130340	DN 50
CP 50/5100 T	105130350	DN 50
CP 50/5650 T	105130360	DN 50
CP 65-1470/A/BAQE/1,5	1D4111G51	DN 65
CP 65-1900/A/BAQE/2,2	1D4111G61	DN 65
CP 65-2280/A/BAQE/3	1D4111G72	DN 65
CP 65-2640/A/BAQE/4	1D4111G82	DN 65
CP 65-3400/A/BAQE/5,5	1D4211G92	DN 65
CP 65-4100/A/BAQE/7,5	1D4211GA2	DN 65
CP 65-4700/A/BAQE/11	1D4311GB2	DN 65
CP 65-5500/A/BAQE/15	1D4311GC2	DN 65
CP 65-6150/A/BAQE/18,5	1D4311GD2	DN 65
CP 65-6750/A/BAQE/22	1D4311GE2	DN 65
CP 65-7350/A/BAQE/22	1D4411GE2	DN 65
CP 65-9250/A/BAQE/30	1D4411GF2	DN 65

TYPE	PRIJS €	ARTIKELNUMMER	POMP AANSLUITING
CP 80-1400/A/BAQE/2,2	1.358,00	1D5111G61	DN 80
CP 80-1700/A/BAQE/3	1.469,00	1D5111G72	DN 80
CP 80-2050/A/BAQE/4	1.574,00	1D5111G82	DN 80
CP 80-2400/A/BAQE/5,5	1.844,00	1D5111G92	DN 80
CP 80-2770/A/BAQE/7,5	2.148,00	1D5211GA2	DN 80
CP 80-3250/A/BAQE/11	2.539,00	1D5211GB2	DN 80
CP 80-4000/A/BAQE/15	3.186,00	1D5211GC2	DN 80
CP 80-5150/A/BAQE/18,5	3.779,00	1D5311GD2	DN 80
CP 80-5650/A/BAQE/22	3.991,00	1D5311GE2	DN 80
CP 80-6850/A/BAQE/30	4.430,00	1D5311GF2	DN 80
CP-G 80-8600/A/BAQE/37	5.706,00	1D5411GG2	DN 80
CP-G 80-9600/A/BAQE/45	6.866,00	1D5411GH2	DN 80
CP-G80-10200/A/BAQE/55	8.283,00	1D5511GK2	DN 80
CP 100-1600/A/BAQE/4	1.988,00	1D6111G82	DN 100
CP 100-1950/A/BAQE/5,5	2.258,00	1D6111G92	DN 100
CP 100-2350/A/BAQE/7,5	2.564,00	1D6111GA2	DN 100
CP 100-2400/A/BAQE/11	2.953,00	1D6211GB2	DN 100
CP 100-3050/A/BAQE/15	3.378,00	1D6211GC2	DN 100
CP 100-3550/A/BAQE/18,5	3.970,00	1D6211GD2	DN 100
CP 100-3850/A/BAQE/22	4.183,00	1D6211GE2	DN 100
CP 100-4800/A/BAQE/30	4.785,00	1D6311GF2	DN 100
CP-G100-5600/A/BAQE/37	5.753,00	1D6311GG2	DN 100
CP-G100-6300/A/BAQE/45	6.910,00	1D6311GH2	DN 100
CP-G100-8300/A/BAQE/55	8.330,00	1D6411GK2	DN 100
CP-G125-4750/A/BAQE/37	6.461,00	1D7311GG2	DN 125
CP-G125-5300/A/BAQE/45	7.621,00	1D7311GH2	DN 125
CP-G125-5800/A/BAQE/55	9.038,00	1D7311GK2	DN 125

[1] Het is mogelijk om in ster (⅄)optestarten-Kittegenflenzenziebladzijde85

DUBBELEPOMPEN met flensaansluiting

2 POLEN

TYPE	ARTIKELNUMMER	POMP AANSLUITING
DCP 40/1250 T	105230300	DN 40
DCP 40/1650 T	105230310	DN 40
DCP 40/2050 T	105230320	DN 40
DCP 40/2450 T	105230330	DN 40
DCP 50/1550 T	105230340	DN 50
DCP 50/1900 T	105230350	DN 50
DCP 50/2450 T	105230360	DN 50
DCP 50/3000 T	105230370	DN 50
DCP 50/3650 T	105230380	DN 50
DCP 65/2300 T	105230390	DN 65
DCP 65/2650 T	105230400	DN 65
DCP 65/3250 T	105230410	DN 65

TYPE	ARTIKELNUMMER	POMP AANSLUITING
DCP 65/3250 T	105230410	DN 65
DCP 65/3700 T	105230420	DN 65
DCP 80/2530 T	105230430	DN 80
DCP 80/3050 T	105230440	DN 80
DCP 80/3650 T	105230450	DN 80
DCP 80/4100 T	105230460	DN 80
DCP 100/3300 T	105230470	DN 100
DCP 100/3750 T	105230480	DN 100
DCP 100/2450 T	105230490	DN 100
DCP 100/2750 T	105230500	DN 100
DCP 100/2800 T	105230510	DN 100
DCP 100/2900 T	105230520	DN 100

DAB Pumps BV behoudt zich het recht voor om zonder verdere aankondiging prijswijzigingen door te voeren

TECHNISCHE SPECIFICATIES

CP

TYPE	VOLTAGE 50 Hz	n r.p.m.	P1 MAX kW	P2 NOMINAAL		In A
				kW	HP	
CP 40/1900 T	3x230-400 V ~	2910	1,1	0,75	1	4,5-2,6
CP 40/2300 T	3x230-400 V ~	2870	1,45	1,1	1,5	5,2-3
CP 40/2700 T	3x230-400 V ~	2850	1,89	1,5	2	6,4-3,7
CP 40/3500 T	3x230-400 V ~	2880	2,53	2,21	3	9-5,2
CP 40/3800 T	3x230-400 V ~	2900	3,54	3	4	11-6,4
CP 40/4700 T	3x230-400 V ~	2900	4,87	4	5,5	15,2-8,8
CP 40/5500 T	3x400 V ~ Δ[1]	2900	6,57	5,5	7,5	11,3
CP 40/6200 T	3x400 V ~ Δ[1]	2900	9,18	7,5	10	15,8
CP 50/2200 T	3x230-400 V ~	2870	1,42	1,1	1,5	5,-29
CP 50/2600 T	3x230-400 V ~	2860	1,89	1,5	2	6,2-3,6
CP 50/3100 T	3x230-400 V ~	2870	2,51	2,2	3	9-5,2
CP 50/4100 T	3x230-400 V ~	2910	3,8	4	5,5	7,4
CP 50/4600 T	3x400 V ~ Δ[1]	2900	6,57	5,5	7,5	11,3
CP 50/5100 T	3x400 V ~ Δ[1]	2900	9,18	7,5	10	15,8
CP 50/5650 T	3x400 V ~ Δ[1]	2900	9,18	7,5	10	15,8
CP 65-1470/A/BAQE/1,5	3x230-400 V ~	2804	2	1,5	2	6,17-3,56
CP 65-1900/A/BAQE/2,2	3x230-400 V ~	2790	2,6	2,2	3	7,42-4,29
CP 65-2280/A/BAQE/3	3x400 V ~ Δ[1]	2856	3,7	3	4	6,48
CP 65-2640/A/BAQE/4	3x400 V ~ Δ[1]	2844	4,9	4	5,5	8,58
CP 65-3400/A/BAQE/5,5	3x400 V ~ Δ[1]	2870	6,4	5,5	7,5	10,6
CP 65-4100/A/BAQE/7,5	3x400 V ~ Δ[1]	2906	8,7	7,5	10	14,75
CP 65-4700/A/BAQE/11	3x400 V ~ Δ[1]	2930	12	11	15	21/12,2
CP 65-5500/A/BAQE/15	3x400 V ~ Δ[1]	2920	17	15	20	28,73
CP 65-6150/A/BAQE/18,5	3x400 V ~ Δ[1]	2946	21	18,5	25	34,62
CP 65-6750/A/BAQE/22	3x400 V ~ Δ[1]	2960	24	22	30	39,3
CP 65-7350/A/BAQE/22	3x400 V ~ Δ[1]	2960	24,5	22	30	40,22
CP 65-9250/A/BAQE/30	3x400 V ~ Δ[1]	2955	33	30	40	54,1

[1]Hetismogelijkominster(Δ)optestarten

DAB Pumps BV behoudt zich het recht voor om zonder verdere aankondiging prijswijzigingen door te voeren

CP 40

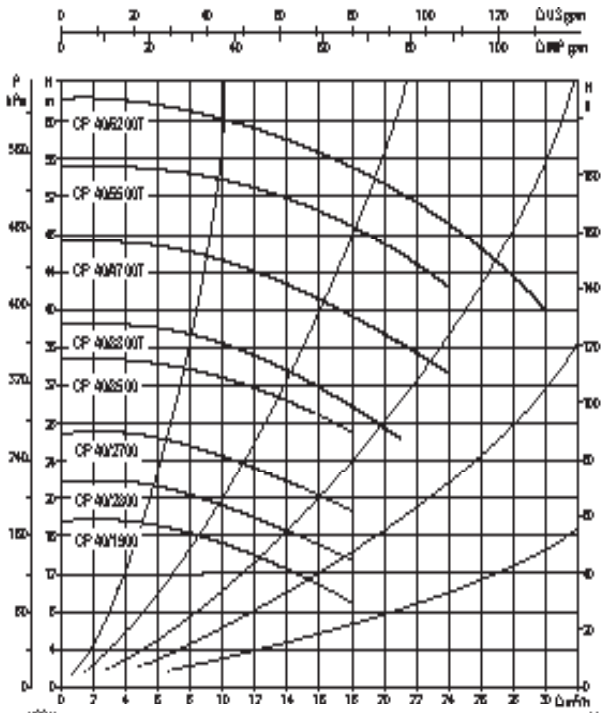

CP 50

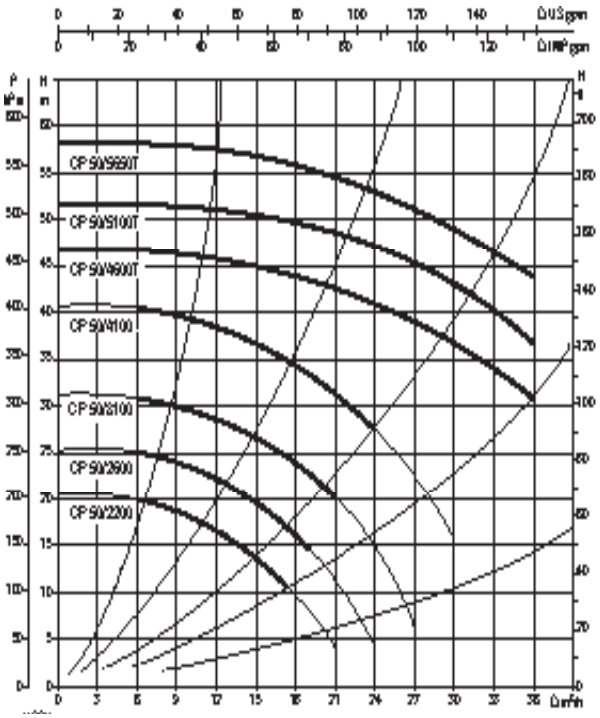

CP 65

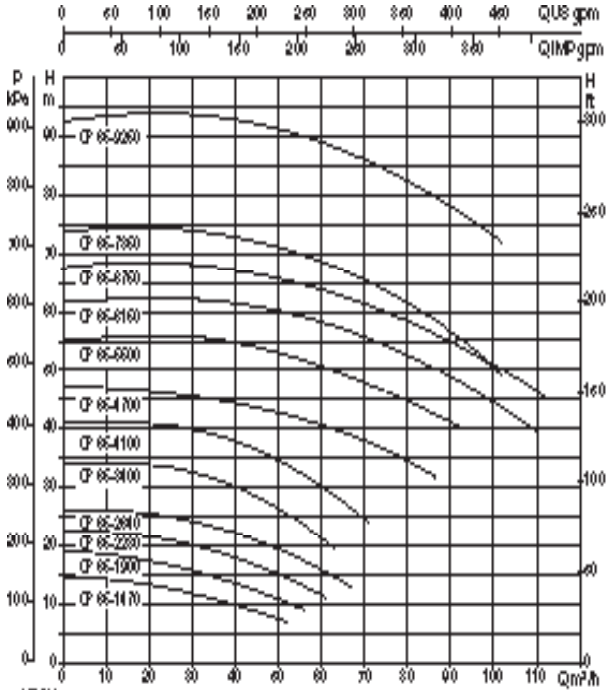

DAB Pumps BV behoudt zich het recht voor om zonder verdere aankondiging prijswijzigingen door te voeren

CP 80

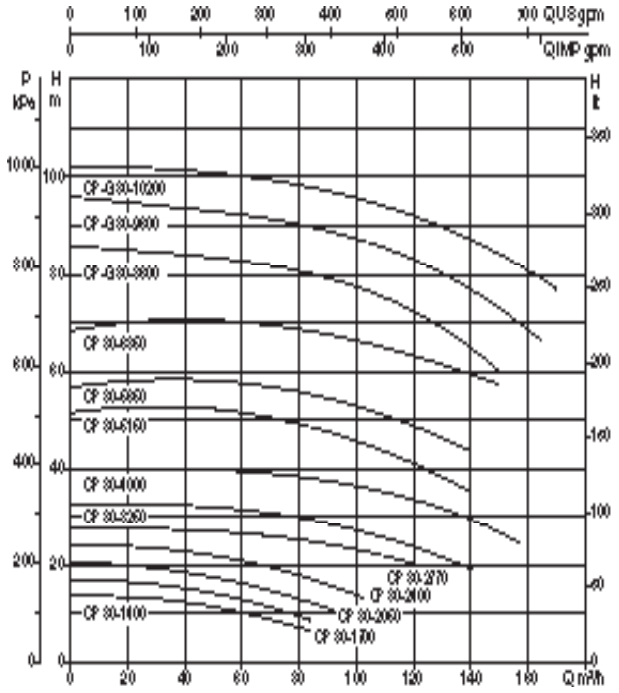

CP 100

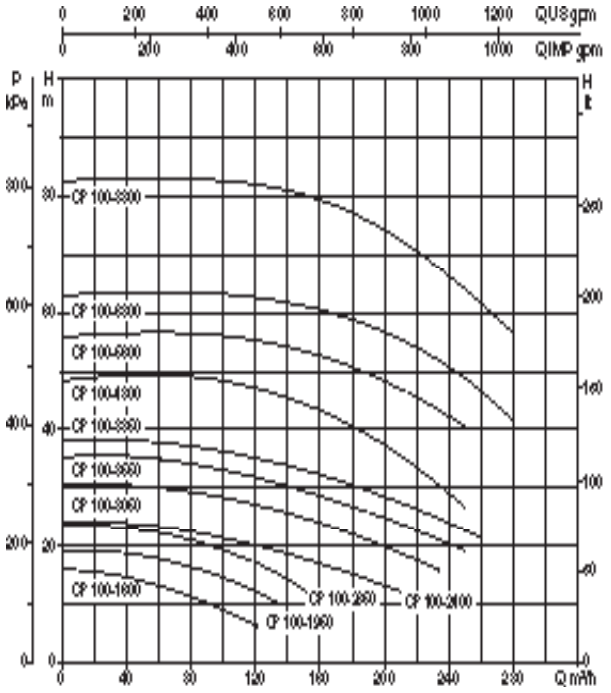

CP 125

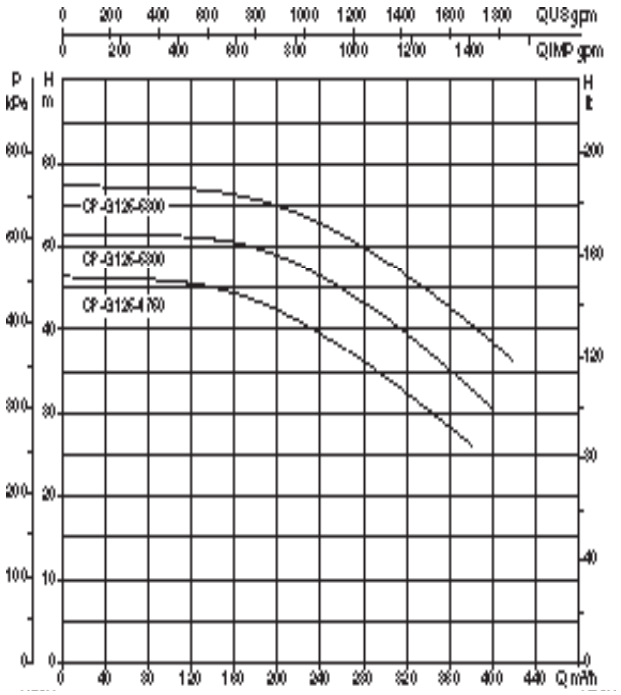

DAB Pumps BV behoudt zich het recht voor om zonder verdere aankondiging prijswijzigingen door te voeren

AFMETINGEN EN GEWICHT

CP

Tegenflenzen op aanvraag

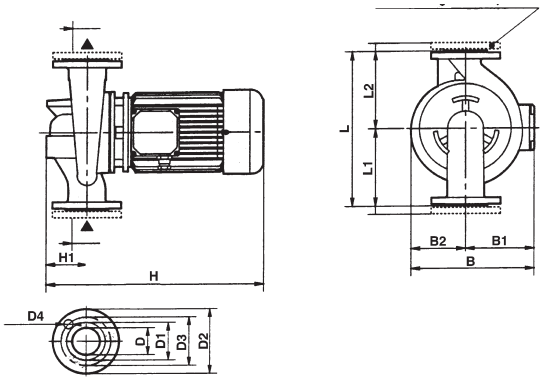

TYPE	AFMETINGEN													VERPAKKINGSMATEN			VOLUME	GEWICHT
	L	L1	L2	B	B1	B2	H	H1	D	D1	D2	D3	D4 BoutGaten	L/A	L/B	H	m^3	Kg.
CP 40/1900T	390	200	190	231	118	113	453	95	40 PN 16	88	150	110	4 Ø 14	680	330	580	0,13	41
CP 40/2300T	390	200	190	231	118	113	453	95	40 PN 16	88	150	110		680	330	580	0,13	41
CP 40/2700T	390	200	190	231	118	113	453	95	40 PN 16	88	150	110		680	330	580	0,13	43,5
CP 40/3500T	390	200	190	231	118	113	453	95	40 PN 16	88	150	110		680	330	580	0,13	48,8
CP 40/3800T	320	170	150	257	149	108	485	100	40 PN 6	88	150	110		450	270	465	0,04	37
CP 40/4700T	380	200	180	286	159	127	535	100	40 PN 6	88	150	110		450	270	465	0,04	50
CP 40/5500T	380	200	180	286	159	127	535	100	40 PN 6	88	150	110		450	270	465	0,04	55
CP 40/6200T	380	200	180	286	159	127	535	100	40 PN 6	88	150	110		450	270	465	0,04	56
CP 50/2200T	425	225	200	233	120	113	463	105	50 PN 16	102	165	125	4 Ø 18	680	330	580	0,13	46,6
CP 50/2600T	425	225	200	233	120	113	463	105	50 PN 16	102	165	125		680	330	580	0,13	49,5
CP 50/3100T	425	225	200	233	120	113	537	105	50 PN 16	102	165	125		680	330	580	0,13	52,8
CP 50/4100T	425	225	200	233	120	113	537	105	50 PN 16	102	165	125		680	330	580	0,13	61
CP 50/4600T	400	220	180	290	159	131	545	110	50 PN 10	102	165	125		520	320	535	0,06	56
CP 50/5100T	400	220	180	290	159	131	545	110	50 PN 10	102	165	125		520	320	535	0,06	57
CP 50/5650T	400	220	180	290	159	131	545	110	50 PN 10	102	165	125		520	320	535	0,06	64

DAB Pumps BV behoudt zich het recht voor om zonder verdere aankondiging prijswijzigingen door te voeren

AFMETINGEN EN GEWICHT

CP

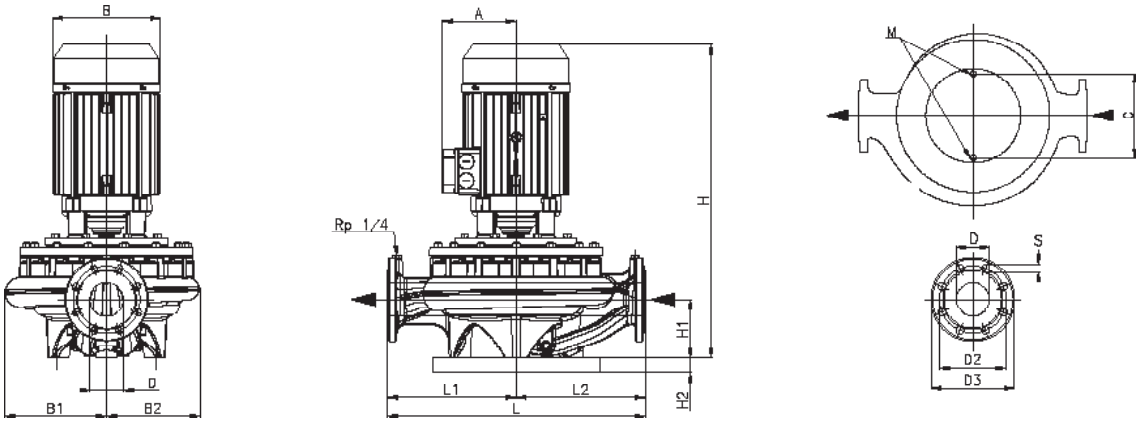

TYPE	AFMETINGEN																	VERPAKKINGSMATEN			VOLUME	GEWICHT
	A	B	B1	B2	C	D	D2	D3	S	D4 BoutGaten	H	H1	H2	L	L1	L2	M	L/A	L/B	H		Kg.
CP 65-1470/A/BAQE/1,5	127	160	144	126	144	65	145	185	18		492	105	35	360	180	180	M16	670	390	710	0,186	59,1
CP 65-1900/A/BAQE/2,2	127	160	144	126	144	65	145	185	18		492	105	35	360	180	180	M16	670	390	710	0,186	67,6
CP 65-2280/A/BAQE/3	129	176	144	126	144	65	145	185	18		516	105	35	360	180	180	M16	670	390	710	0,186	80,6
CP 65-2640/A/BAQE/4	144	193	144	126	144	65	145	185	18		562	105	35	360	180	180	M16	670	390	710	0,186	87,1
CP 65-3400/A/BAQE/5,5	150	220	144	126	144	65	145	185	18		582	105	35	360	180	180	M16	670	390	710	0,186	120,1
CP 65-4100/A/BAQE/7,5	178	259	144	126	144	65	145	185	18		664	105	35	360	180	180	M16	780	460	860	0,309	123,7
CP 65-4700/A/BAQE/11	178	259	180	164	144	65	145	185	18	4	677	125	35	475	237,5	237,5	M16	780	460	860	0,309	195,8
CP 65-5500/A/BAQE/15	178	259	180	164	144	65	145	185	18		677	125	35	475	237,5	237,5	M16	780	460	860	0,309	213,8
CP 65-6150/A/BAQE/18,5	223	309	180	164	144	65	145	185	18		830	125	35	475	237,5	237,5	M16	900	550	1060	0,525	230,9
CP 65-6750/A/BAQE/22	223	309	180	164	144	65	145	185	18		830	125	35	475	237,5	237,5	M16	900	550	1060	0,525	230,9
CP 65-7350/A/BAQE/22	223	309	180	164	144	65	145	185	18		830	125	35	475	237,5	237,5	M16	900	550	1060	0,525	270,6
CP 65-9250/A/BAQE/30	223	309	180	164	144	65	145	185	18		830	125	35	475	237,5	237,5	M16	900	550	1060	0,525	362,2
CP 80-1400/A/BAQE/2,2	127	160	135	117	144	80	160	200	18		495	105	35	360	180	180	M16	520	290	700	0,106	81,9
CP 80-1700/A/BAQE/3	129	176	135	117	144	80	160	200	18		519	105	35	360	180	180	M16	520	290	700	0,106	85,7
CP 80-2050/A/BAQE/4	144	193	135	117	144	80	160	200	18		565	105	35	360	180	180	M16	520	290	700	0,106	89,9
CP 80-2400/A/BAQE/5,5	150	220	135	117	144	80	160	200	18		585	105	35	360	180	180	M16	520	290	700	0,106	124,4
CP 80-2770/A/BAQE/7,5	178	259	178	146	144	80	160	200	18		678	115	35	440	220	220	M16	780	460	860	0,309	126,8
CP 80-3250/A/BAQE/11	178	259	178	146	144	80	160	200	18		678	115	35	440	220	220	M16	780	460	860	0,309	84,5
CP 80-4000/A/BAQE/15	178	259	178	146	144	80	160	200	18		678	115	35	440	220	220	M16	780	460	860	0,309	89,6
CP 80-5150/A/BAQE/18,5	223	309	190	164	144	80	160	200	18		830	115	35	500	250	250	M16	900	550	1060	0,525	128,0
CP 80-5650/A/BAQE/22	223	309	190	164	144	80	160	200	18		830	115	35	500	250	250	M16	900	550	1060	0,525	197,3
CP 80-6850/A/BAQE/30	223	309	190	164	144	80	160	200	18		830	115	35	500	250	250	M16	900	550	1060	0,525	243,1
CP-G 80-8600/A/BAQE/37	341	400	245	224	230	80	160	200	18		1142	140	35	620	310	310	M16	900	550	1200	0,594	180,4
CP-G 80-9600/A/BAQE/45	360	463	245	224	230	80	160	200	18		1190	140	35	620	310	310	M16	900	550	1200	0,594	268,6
CP-G 80-10200/A/BAQE/55	390	516	245	224	230	80	160	200	18		1305	140	35	620	310	310	M16	900	550	1400	0,693	440,1
CP 100-1600/A/BAQE/4	144	193	158	126	144	100	180	220	18	8	602	140	35	500	250	250	M16	780	460	860	0,309	531,3
CP 100-1950/A/BAQE/5,5	150	220	158	126	144	100	180	220	18		622	140	35	500	250	250	M16	780	460	860	0,309	105,1
CP 100-2350/A/BAQE/7,5	178	259	158	126	144	100	180	220	18		704	140	35	500	250	250	M16	780	460	860	0,309	97,5
CP 100-2400/A/BAQE/11	178	259	193	153	230	100	180	220	18		670	140	35	550	275	275	M16	780	460	860	0,309	106,6
CP 100-3050/A/BAQE/15	178	259	193	153	230	100	180	220	18		670	140	35	550	275	275	M16	780	460	860	0,309	188,1
CP 100-3550/A/BAQE/18,5	223	309	193	153	230	100	180	220	18		852	140	35	550	275	275	M16	900	550	1060	0,525	218,3
CP 100-3850/A/BAQE/22	223	309	193	153	230	100	180	220	18		852	140	35	550	275	275	M16	900	550	1060	0,525	189,8
CP 100-4800/A/BAQE/30	223	309	204	174	230	100	180	220	18		900	140	35	550	275	275	M16	900	550	1060	0,525	200,7
CP-G 100-5600/A/BAQE/37	341	400	204	174	230	100	180	220	18		1182	140	35	550	275	275	M16	900	550	1200	0,594	243,1
CP-G 100-6300/A/BAQE/45	360	463	204	174	230	100	180	220	18		1195	140	35	550	275	275	M16	900	550	1200	0,594	276,0
CP-G 100-8300/A/BAQE/55	390	516	293	252	230	100	180	220	18		1345	175	35	670	335	335	M16	900	550	1400	0,693	178,6
CP 125-4750/A/BAQE/37	341	400	252	205	230	100	210	250	18		1126	215	35	620	310	310	M16	900	550	1200	0,594	578,8
CP-G 125-5300/A/BAQE/45	360	463	252	205	230	125	210	250	18		1275	215	35	620	310	310	M16	900	550	1400	0,693	208,9
CP-G 125-5800/A/BAQE/55	390	516	252	205	230	125	210	250	18		1389	215	35	620	310	310	M16	900	550	1400	0,693	280,9

DAB Pumps BV behoudt zich het recht voor om zonder verdere aankondiging prijswijzigingen door te voeren

TECHNISCHE SPECIFICATIES

DCP

TYPE	VOLTAGE 50 Hz	n r.p.m.	P1 MAX	P2 NOMINAAL		In A
				kW	HP	
DCP 40/1250T	3x230-400V ~	2900	0,83	0,55	0,75	2,8-1,6
DCP 40/1650T	3x230-400V ~	2900	1,05	0,75	1	3,3-1,9
DCP 40/2050T	3x230-400V ~	2900	1,33	1	1,35	4,2-2,4
DCP 40/2450T	3x230-400V ~	2900	2,07	1,5	2	6,2-3,6
DCP 50/1550T	3x230-400V ~	2900	2,07	1,5	2	6,2-3,6
DCP 50/1900T	3x230-400V ~	2900	2,53	2	2,7	7,7-4,4
DCP 50/2450T	3x230-400V ~	2900	3,54	3	4	11-6,4
DCP 50/3000T	3x230-400V ~	2900	3,54	3	4	11-6,4
DCP 50/3650T	3x230-400V ~	2900	4,87	4	5,5	15,2-8,8
DCP 65/2300T	3x230-400V ~	2900	3,54	3	4	11-6,4
DCP 65/2650T	3x230-400V ~	2900	4,87	4	5,5	15,2-8,8
DCP 65/3250T	3x400V ~ Δ*	2900	6,57	5,5	7,5	11,3
DCP 65/3700T	3x400V ~ Δ*	2900	9,18	7,5	10	15,8
DCP 80/2530T	3x400V ~ Δ*	2900	9,18	7,5	10	15,8
DCP 80/3050T	3x400V ~ Δ*	2900	12,46	10	13,5	22,5
DCP 80/3650T	3x400V ~ Δ*	2900	15,13	12,5	17	27
DCP 80/4100T	3x400V ~ Δ*	2900	17,94	15	20	32
DCP 100/3300T	3x400V ~ Δ*	2900	15,13	12,5	17	27
DCP 100/3750T	3x400V ~ Δ*	2900	17,94	15	20	32
DCP 100/2450T	3x400V ~ Δ*	2900	12,46	10	13,5	22,5
DCP 100/2750T	3x400V ~ Δ*	2900	15,13	12,5	17	27
DCP 100/2800T	3x400V ~ Δ*	2900	17,94	15	20	32
DCP 100/2900T	3x400V ~ Δ*	2900	17,94	15	20	32

2 POLEN

DCP 40

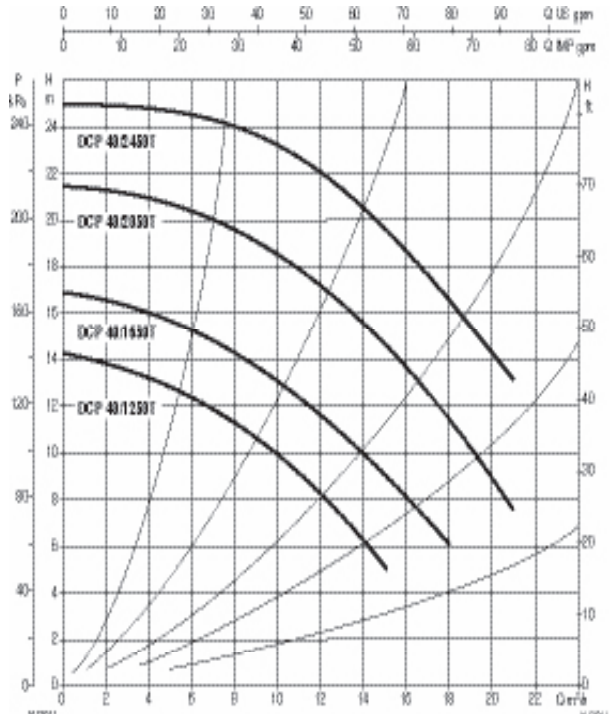

DCP 50

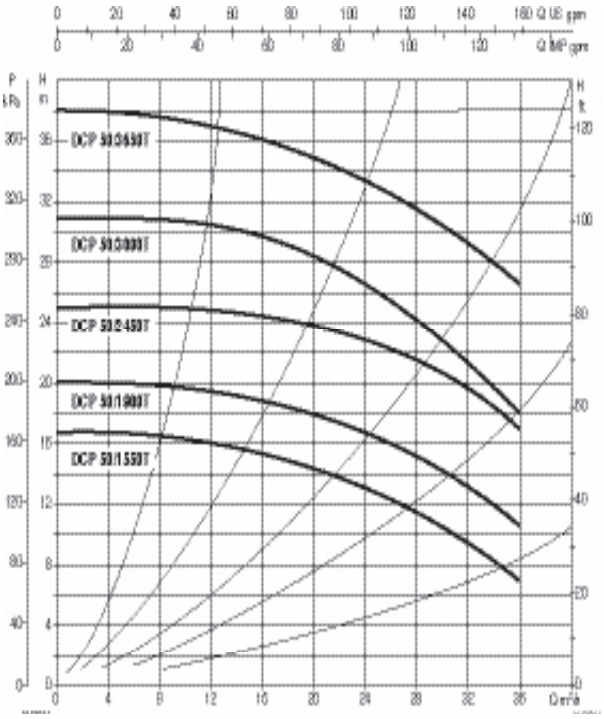

DAB Pumps BV behoudt zich het recht voor om zonder verdere aankondiging prijswijzigingen door te voeren

DCP 65

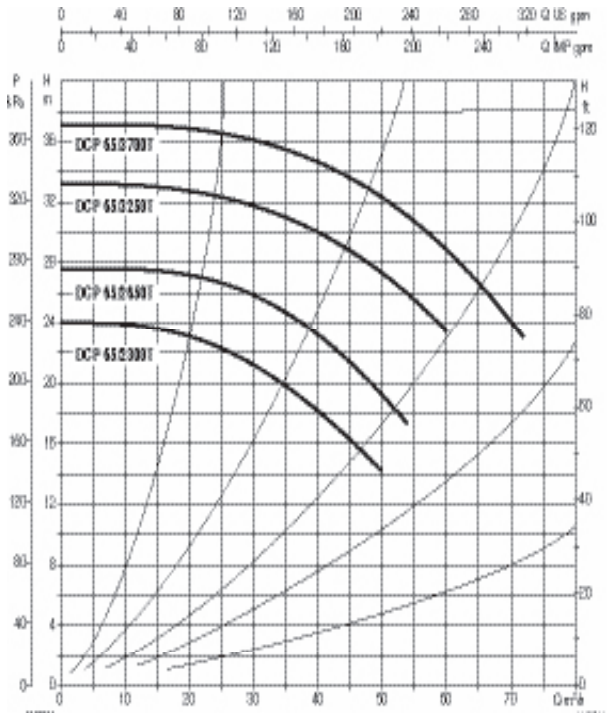

DCP 80

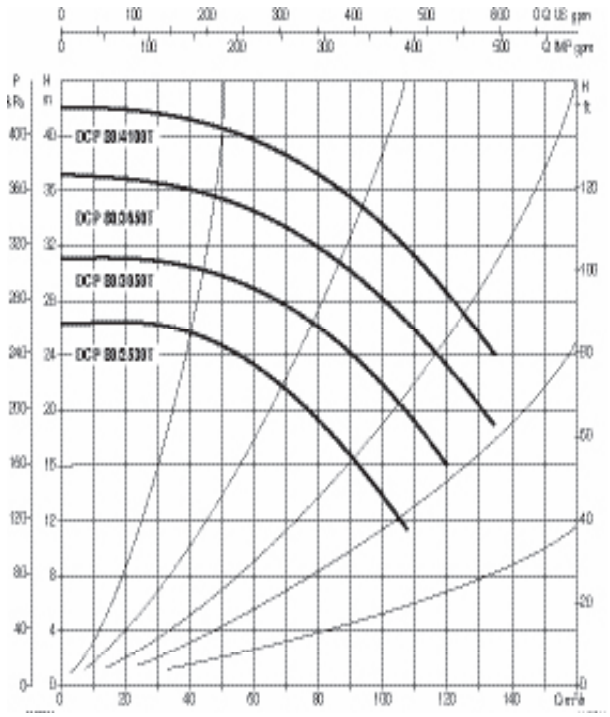

DCP 100

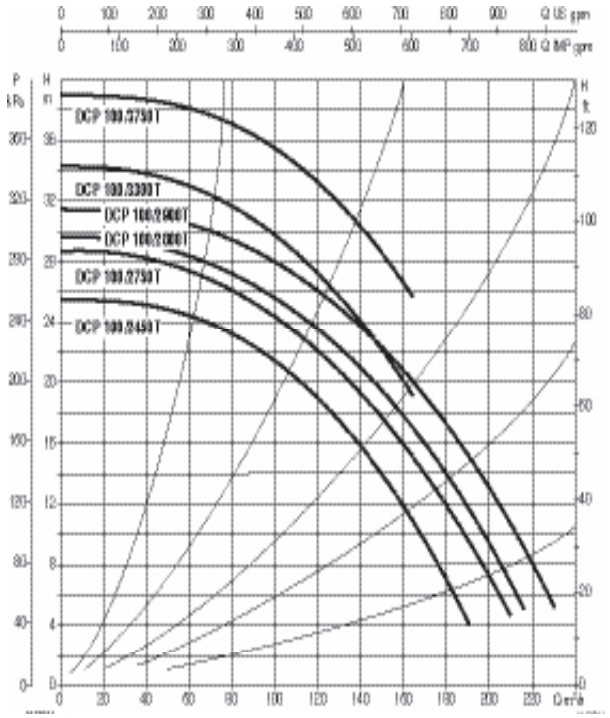

Voor de dubbele pompen gelden de weergegeven data bij gebruik van 1 motor

DAB Pumps BV behoudt zich het recht voor om zonder verdere aankondiging prijswijzigingen door te voeren

AFMETINGEN EN GEWICHT

DCP

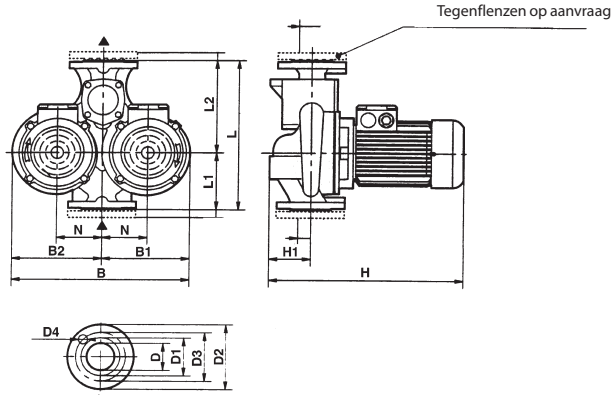

TYPE	L	L1	L2	B	B1	B2	H	H1	N	D	D1	D2	D3	D4	VERPAKKINGSMATEN L/A	L/B	H	VOLUME m^3	GEWICHT Kg.
DCP 40/1250T	340	130	210	397	200	197	425	100	100	40 PN6	88	150	110	4 gaten Ø 18	520	320	535	0,06	50
DCP 40/1650T	340	130	210	397	200	197	425	100	100	40 PN6	88	150	110		520	320	535	0,06	50
DCP 40/2050T	340	130	210	397	200	197	445	100	100	40 PN6	88	150	110		520	320	535	0,06	52
DCP 40/2450T	340	130	210	397	200	197	445	100	100	40 PN6	88	150	110		520	320	535	0,06	54
DCP 50/1550T	365	145	220	427	217	210	455	110	105	50 PN10	102	165	125	4 gaten Ø 18	520	320	535	0,07	56
DCP 50/1900T	365	145	220	427	217	210	455	110	105	50 PN10	102	165	125		520	320	535	0,07	58
DCP 50/2450T	365	145	220	427	217	210	455	110	105	50 PN10	102	165	125		520	320	535	0,07	66
DCP 50/3000T	365	145	220	480	217	210	495	110	105	50 PN10	102	165	125		580	360	585	0,09	56
DCP 50/3650T	410	170	240	480	245	235	535	110	120	50 PN10	102	165	125		580	360	585	0,11	86
DCP 65/2300T	410	170	240	543	245	235	485	110	120	65 PN10	122	185	145	4 gaten Ø 18	580	360	585	0,11	67
DCP 65/2650T	450	180	270	543	275	268	495	130	140	65 PN10	122	185	145		–	–	–	0,12	81
DCP 65/3250T	450	180	270	543	275	268	565	130	140	65 PN10	122	185	145		–	–	–	0,14	101
DCP 65/3700T	450	180	270	543	275	268	670	130	140	65 PN10	122	185	145		–	–	–	0,16	125
DCP 80/2530T	450	180	270	550	275	268	565	130	135	80 PN10	138	200	160	8 gaten Ø 18	–	–	–	0,14	110
DCP 80/3050T	510	205	305	550	280	270	690	150	135	80 PN10	138	200	160		–	–	–	0,19	141
DCP 80/3650T	510	205	305	550	280	270	690	150	140	80 PN10	138	200	160		–	–	–	0,19	162
DCP 80/4100T	510	205	305	670	280	270	690	150	135	80 PN10	138	200	160		–	–	–	0,24	175
DCP 100/3300T	630	240	390	670	325	345	720	180	165	100 PN10	158	220	180	8 gaten Ø 18	–	–	–	0,30	162
DCP 100/3750T	630	240	390	670	325	345	720	180	165	100 PN10	158	220	180		–	–	–	0,30	162
DCP 100/2450T	630	240	390	670	325	345	720	180	165	100 PN10	158	220	180		–	–	–	0,30	162
DCP 100/2750T	630	240	390	670	325	345	720	180	165	100 PN10	158	220	180		–	–	–	0,30	162
DCP 100/2800T	630	240	390	670	325	345	720	180	165	100 PN10	158	220	180		–	–	–	0,30	162
DCP 100/2900T	630	240	390	670	325	345	720	180	165	100 PN10	158	220	180		–	–	–	0,30	162

Voor de dubbele pompen gelden de weergegeven data bij gebruik van 1 motor

DAB Pumps BV behoudt zich het recht voor om zonder verdere aankondiging prijswijzigingen door te voeren

KOPPELINGEN EN TEGENFLENZEN

TYPE	KOPPELINGEN						
	1¼"F	1¼"F BRONS	1¼"F BRONS	1"F BRONS	Ø 22 KOPER	Ø 28 KOPER	REDUZ.1½"-2"
ALM 200 T							
ALM 800 T							
ALM 500 T							
ALM 2000 T							

TYPE	TEGENFLENZEN			
	DN 40 - PN 10	DN 50 - PN 10	DN 65 - PN 10	DN 80 - PN 10
KLM 40/300 T				
KLP 40/600 T				
KLP 40/900 T				
KLP 40/1200 T				
KLM 50/300 T				
KLM 50/600 T				
KLM 50/900 T				
KLP 50/1200 T				
KLM 65/30 T				
KLM 65/600 T				
KLP 65/900 T				
KLP 65/1200 T				
KLM 80/300 T				
KLM 80/600 T				
KLP 80/900 T				
KLP 80/1200 T				
DKLM 40/300 T				
DKLP 40/600 T				
DKLP 40/900 T				
DKLP 40/1200 T				
DKLM 50/300 T				
DKLM 50/600 T				
DKLM 50/900 T				
DKLP 50/1200 T				
DKLM 65/300 T				
DKLM 65/600 T				
DKLP 65/900 T				
DKLP 65/1200 T				
DKLM 80/300 T				
DKLM 80/600 T				
DKLP 80/900 T				
DKLP 80/1200 T				

TYPE	TEGENFLENZEN						
	DN 40 - PN 16	DN 50 - PN 16	DN 65 - PN 16	DN 80 - PN 16	DN 100 - PN 16	DN 125 - PN 16	DN 150 - PN 16
CM 40/440 T							
CM 40/540 T							
CM 40/670 T							
CM 40/870 T							
CM 40/1300 T							
CM 40/1450 T							
CM 50/510 T							
CM 50/630 T							
CM 50/780 T							
CM 50/1000 T							
CM 50/1270 T							
CM 50/1420 T							
CM 65-420/A/BAQE/0,25							
CM 65-540/A/BAQE/0,37							
CM 65-660/A/BAQE/0,55							
CM 65-760/A/BAQE/0,55							
CM 65-920/A/BAQE/0,75							
CM 65-1080/A/BAQE/1,1							
CM 65-1200/A/BAQE/1,5							
CM 65-1530/A/BAQE/2,2							
CM 65-1680/A/BAQE/3							
CM 65-2380/A/BAQE/4							
CM 80-550/A/BAQE/0,55							
CM 80-650/A/BAQE/0,75							
CM 80-740/A/BAQE/1,1							
CM 80-890/A/BAQE/1,5							
CM 80-1050/A/BAQE/2,2							
CM 80-1530/A/BAQE/3							
CM 80-1700/A/BAQE/4							
CM 80-2410/A/BAQE/5,5							
CM 80-2700/A/BAQE/7,5							
CM 80-3420/A/BAQE/11							
CM 100-510/A/BAQE/0,75							
CM 100-650/A/BAQE/1,1							
CM 100-660/A/BAQE/1,5							
CM 100-865/A/BAQE/2,2							
CM 100-1020/A/BAQE/3							
CM 100-1320/A/BAQE/4							
CM 100-1650/A/BAQE/5,5							
CM 100-2050/A/BAQE/7,5							
CM 100-2550/A/BAQE/11							
CM 100-3290/A/BAQE/15							
CM100-3680/A/BAQE/18,5							
CM 100-4100/A/BAQE/22							
CM 100-1075/A/BAQE/4							
CM 125-1270/A/BAQE/5,5							
CM 125-1560/A/BAQE/7,5							
CM 125-2100/A/BAQE/11							
CM 125-2550/A/BAQE/15							
CM125-3200/A/BAQE/18,5							
CM 125-3600/A/BAQE/22							
CM 125-4022/A/BAQE/30							
CM 150-955/A/BAQE/5,5							
CM 150-1322/A/BAQE/7,5							
CM 150-1600/A/BAQE/11							
CM 150-1950/A/BAQE/15							
CM150-2200/A/BAQE/18,5							
CM 150-2405/A/BAQE/22							

DAB Pumps BV behoudt zich het recht voor om zonder verdere aankondiging prijswijzigingen door te voeren

KOPPELINGEN EN TEGENFLENZEN

TYPE	TEGENFLENZEN					
	DN40-PN16	DN50-PN16	DN65-PN16	DN80-PN16	DN100-PN16	DN125-PN16
CP 40/1900T						
CP 40/2300T						
CP 40/2700T						
CP 40/3500T						
CP 40/3800T						
CP 40/4700T						
CP 40/5500T						
CP 40/6200T						
CP 50/2200T						
CP 50/2600T						
CP 50/3100T						
CP 50/4100T						
CP 50/4600T						
CP 50/5100T						
CP 50/5650T						
CP 65-1470/A/BAQE/1,5						
CP 65-1900/A/BAQE/2,2						
CP 65-2280/A/BAQE/3						
CP 65-2640/A/BAQE/4						
CP 65-3400/A/BAQE/5,5						
CP 65-4100/A/BAQE/7,5						
CP 65-4700/A/BAQE/11						
CP 65-5500/A/BAQE/15						
CP 65-6150/A/BAQE/18,5						
CP 65-6750/A/BAQE/22						
CP 65-7350/A/BAQE/22						
CP 65-9250/A/BAQE/30						
CP 80-1400/A/BAQE/2,2						
CP 80-1700/A/BAQE/3						
CP 80-2050/A/BAQE/4						
CP 80-2400/A/BAQE/5,5						
CP 80-2770/A/BAQE/7,5						
CP 80-3250/A/BAQE/11						
CP 80-4000/A/BAQE/15						
CP 80-5150/A/BAQE/18,5						
CP 80-5650/A/BAQE/22						
CP 80-6850/A/BAQE/30						
CP 80-8600/A/BAQE/37						
CP 80-9600/A/BAQE/45						
CP 80-10200/A/BAQE/55						
CP 100-1600/A/BAQE/4						
CP 100-1950/A/BAQE/5,3						
CP 100-2350/A/BAQE/7,5						
CP 100-2400/A/BAQE/11						
CP 100-3050/A/BAQE/15						
CP100-3550/A/BAQE/18,5						
CP 100-3850/A/BAQE/22						
CP 100-4800/A/BAQE/30						
CP 100-5600/A/BAQE/37						
CP 100-6300/A/BAQE/45						
CP 100-8300/A/BAQE/55						
CP 125-4750/A/BAQE/37						
CP 125-5300/A/BAQE/45						
CP 125-5800/A/BAQE/55						

TYPE	TEGENFLENZEN				
	DN40-PN16	DN50-PN16	DN65-PN16	DN80-PN16	DN100-PN16
DCM 40/380T					
DCM 40/460T					
DCM 40/620T					
DCM 50/460T					
DCM 50/630T					
DCM 50/880T					
DCM 65/670T					
DCM 65/820T					
DCM 65/900T					
DCM 80/630T					
DCM 80/730T					
DCM 80/860T					
DCM 80/1020T					
DCM 100/820T					
DCM 100/1000T					
DCM 100/1200T					
DCM 100/1450T					
DCP 40/1250T					
DCP 40/1650T					
DCP 40/2050T					
DCP 40/2450T					
DCP 50/1550T					
DCP 50/1900T					
DCP 50/2450T					
DCP 50/3000T					
DCP 50/3650T					
DCP 65/2300T					
DCP 65/2650T					
DCP 65/3250T					
DCP 65/3700T					
DCP 80/2530T					
DCP 80/3050T					
DCP 80/3650T					
DCP 80/4100T					
DCP 100/3300T					
DCP 100/3750T					
DCP 100/2450T					
DCP 100/2750T					
DCP 100/2800T					
DCP 100/2900T					

DAB Pumps BV behoudt zich het recht voor om zonder verdere aankondiging prijswijzigingen door te voeren

TEGENFLENZEN

OMSCHRIJVING	TYPES	ARTIKELNUMMER	BRUTOGEWICHTKg
SET TEGENFLENZEN DN40 - PN10	KLM 40/300 - DKLM 40/300 KLP 40/600 - DKLP 40/600 KLP 40/900 - DKLP 40/900 KLP 40/1200 - DKLP 40/1200	547121400	2,4
SET TEGENFLENZEN DN50 - PN10	KLM 50/300 - DKLM 50/300 KLM 50/600 - DKLM 50/600 KLP 50/900 - DKLP 50/900 KLP 50/1200 - DKLP 50/1200	547121410	3,2
SET TEGENFLENZEN DN65 - PN10	KLM 65/300 - DKLM 65/300 KLM 65/600 - DKLM 65/600 KLP 65/900 - DKLP 65/900 KLP 65/1200 - DKLP 65/1200	547121420	4,0
SET TEGENFLENZEN DN80 - PN10	KLM 80/300 - DKLM 80/300 KLM 80/600 - DKLM 80/600 KLP 80/900 - DKLP 80/900 KLP 80/1200 - DKLP 80/1200	547121430	4,8

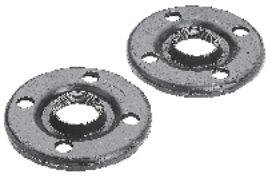

N.B. voor blinde tegenflenzen zie bladzijde 84
De set tegenflenzen bestaat uit twee tegenflenzen, schroeven en moeren

OMSCHRIJVING	TYPES	ARTIKELNUMMER	BRUTOGEWICHTKg
SET TEGENFLENZEN DN 40 - PN 16 (UNI 2278-67)	CM - CP 40	109620040	5,3
SET TEGENFLENZEN DN 50 - PN 16 (UNI 2278-67)	CM - CP 50	109620050	6,3
SET TEGENFLENZEN DN 65 - PN 16 (UNI 2278-67)	CM 65 - CP 65	109620060	7,5
SET TEGENFLENZEN DN 80 - PN 16 (UNI 2278-67)	CM 80 - CP 80	109620080	9,5
SET TEGENFLENZEN DN 100 - PN 16 (UNI 2278-67)	CM 100 - CP 100	109620100	10,9
SET TEGENFLENZEN DN 125 - PN 16 (UNI 2278-67)	CM 125 - CP 125	109620120	14,5
SET TEGENFLENZEN DN 150 - PN 16 (UNI 2278-67)	CM 150 - CP 150	109620150	18,6



De set tegenflenzen bestaat uit twee tegenflenzen, schroeven en moeren

TOEBEHOREN VOOR CM / CP – COMPENSATIESET

Op aanvraag leverbaar voor het passend monteren van nieuwe modellen na vervanging van oude modellen.

OMSCHRIJVING	ARTIKELNUMMER	CM oud model		CM nieuw model		LENGTE
		DN	INBOUW LENGTE	DN	INBOUW LENGTE	
KIT N° 1	147121520	65	475	65	360	115
KIT N° 2	147121530	80	525	80	360	165
KIT N° 3	147121540				440	85
KIT N° 4	147121550				500	25
KIT N° 5	147121560	100	550	100	500	50
KIT N° 6	147121570		630		550	80

SCHAKELKASTEN VOOR BEVEILIGING EN BESTURING

TYPE	ARTIKELNUMMER	TE GEBRUIKEN VOOR:	INSTALLATIE
ED 1,3 M	108320320	ALM 200 M - ALP 800 M - ALM 500 M - ALP 2000 M - KLM 40/300 M - KLP 40/600 M 550,00	ENKEL
E-Box 2D M/T	60114868	ALLE DKLM - DKLP	DUBBEL
ED 1 T	108320330	ALM 200 T - ALP 800 T - ALM 500 T - ALM 2000 T - KLM 40/300 T - KLP 40/600 T - KLP 40/900 T - KLP 40/1200 T - KLM 50/300 T KLM 50/600 T - KLP 50/900 T - KLP 50/1200 T - KLM 65/300 T - KLM 60/600 T - KLM 80/300 T - KLM 80/600 T - CM 40/440 T CM 40/540 T - CM 40/670 T - CM 40/870 T - CM 50/510 T - CM 50/630 T - CM 50/780 T - CM 50/1000 T - CM 40/1300 T CM 50/1420 T - CM 65/420 T - CM 65/540 T - CM 65/660 T - CM 65/760 T - CM 65/920 T - CM 80/550 T - CM 80/650 T CM 100/510 T CM 40/1450 T - CM 50/1270 T - CP 40/1900 T	ENKEL
ED 1,5 T	108320340	KLP 65/900 T - KLP 65/1200 T - CM 65/1080 T - CM 80/740 T - CM 100/650 T - CM 65/760 T - CM 40/2300 T - CM 40/3500 T - CM 50/2200 T - CM 50/3100 T - CM 65/1470 T	ENKEL
ED 2,5 T	108320350	KLP 80/900 T - KLP 80/1200 T - CM 65/1200 T - CM 65/1530 T - CM 80/890 T - CM 80/1050 T - CM 100/660 T - CM 100/865 T - CP 40/2700 T - CP 40/3800 T - CP 40/4700 T - CP 50/2600 T - CP 50/4100 T - CP 65/1900 T - CP 80/1400 T	ENKEL
E-Box 2D M/T	60114868	ALLE DKLM - DKLP ALLE DCM 40 - 50 - 65 - 80 - 100 400 V ALLE DCP 40 - 50 - DCP 65/2300 - DCP 65/2650 - DCP 65/3250 400 V	DUBBEL



ED 1 T



ED 1,3 M

Vooranderevoltagesdanhierbovenbeschrevenkuntucontactopnemenmetonzeverkoopafdeling

CIRCULATIEPOMPEN MET OPGEBOUWDE FREQUENTIEREGELAAR EN DRUKVERSCHILTRANSMITTER

FREQUETIE GEREGELD EN MET DRUKVERSCHILTRANSMITTER

TYPE	P2 NOMINAAL		Q m^3/h	0	3,6	7,2	8,4	9,6	12	18	30	36	48	72
	kW	HP	l/min	0	60	120	140	160	200	300	500	600	800	1200
KLPE 40/600 M	0,37	0,5		8,2		6,9	6,3	5,7	4					
KLPE 40/1200 M	0,55	0,75		13,7		11,9	11,2	10,4	8,4					
KLME 50/600 M	0,25	0,33		5,4		4,7	4,5	4,3	3,8	2				
KLPE 50/1200 M	0,75	1		12		11,8	11,6	11	10,5	8,6				
KLME 65/600 M	0,37	0,5		5,5			5,3	5	4,7	3,8				
KLME 80/600 M	0,75	1	H*	5,7						5,7	5	4,3	2,5	
DKLPE 40/600 M	0,37	0,5	(m)	8,2		6,9	6,3	5,7	4					
DKLPE 40/1200 M	0,55	0,75		13,7		11,9	11,2	10,4	8,4					
DKLME 50/600 M	0,25	0,33		5,4		4,7	4,5	4,3	3,8	2				
DKLPE 50/1200 M	0,75	1		12		11,8	11,7	11	10,5	8,6				
DKLME 65/600 M	0,37	0,5		5,5			5,3	5	4,7	3,8				
DKLME 80/600 M	0,75	1		5,7						5,7	5	4,3	2,5	

* Opvoerhoogte bij maximale frequentie(50 Hz).

TYPE	P2 NOMINAAL		Q m^3/h	0	3,6	6	12	18	24	30	42	60	72	90	102	114	120	150	180	250	300
	kW	HP	l/min	0	60	100	200	300	400	500	700	1000	1200	1500	1700	1900	2000	2500	3000	4167	5000
CME 40/540 T	0,75	1		5,4	5,1	4,5															
CME 40/870 T	0,75	1		8,7	8,5	7,9															
CME 50/630 T	0,75	1		6,3	6,2	5,5															
CME 50/100 T	0,75	1		10,2	10,1	9,6	6,8														
CME 65-660/A/BAQE/0,55	0,55	0,75		6,6		6,5	6,2	5,7	4,8												
CME 65-920/A/BAQE/0,75	0,75	1		9,2		9,2	9	8,4	7,4	5,7											
CME 65-1200/A/BAQE/1,5	1,5	2		12			12	11,9	11,5	10,8	8,9										
CME 65-1680/A/BAQE/3	3	4		16,8			16,8	16,5	16,1	15,5	13,6										
CME 65-2380/A/BAQE/4	4	5,5		23,8			24	23,8	23,4	22,7	20,4										
CME 80-650/A/BAQE/0,75	0,75	1		6,5			6,3	6,1	5,8	5,5	4,5										
CME 80-890/A/BAQE/1,5	1,5	2		8,9				8,8	8,7	8,6	8	6,6									
CME 80-1530/A/BAQE/3	3	4	H*	15,3					15,4	15,3	14,6	12,9	11,3								
CME80-2410/A/BAQE/5,55	5,5	7,5	(m)	24,1					23,8	23,6	22,8	20,8	18,6								
CME 80-2700/A/BAQE/7,5	7,5	10		27							26	24,5	22,7	19							
CME100-510/A/BAQE/0,75	0,75	1		5,1			4,9	4,8	4,7	4,7	4,2	3									
CME 100-660/A/BAQE/1,5	1,5	2		6,6						6,4	6,2	5,6	5	4,3	3,7	3					
CME 100-1020/A/BAQE/3	3	4		10,2						10,2	10	9,7	9,3	8,6	7,9	7,2	6,7				
CME100-1650/A/BAQE/5,5	5,5	7,5		16,5							16,6	16,2	16	15	14,3	13,3	12,7				
CME100-2050/A/BAQE/7,5	7,5	10		20,5							21	20,7	20	19	18	16,7	16				
CME 125-1075/A/BAQE/4	4	5,5		10,8								10,1	10	9,5	9,1	8,5	8,3	7	5,4		
CME125-1560/A/BAQE/7,5	7,5	10		15,6								15,4	15,3	15	14,7	14,5	14,3	13,3	11,6		
CME 150-660/A/BAQE/5,5	5,5	7,5		9,6										10,1	10,1	10	9,5	8,7	7,7	5	4
CME150-1322/A/BAQE/0,55	7,5	10		13,2										13	12,8	12,6	12,5	11,9	11,1	8,5	

* Opvoerhoogte bij maximale frequentie(50 Hz).

TYPE	P2 NOMINAAL		Q m^3/h	0	3,6	6	12	18	24	30	42	60	72	90	102	114	120	150	180
	kW	HP	l/min	0	60	100	200	300	400	500	700	1000	1200	1500	1700	1900	2000	2500	3000
CPE 65-1470/A/BAQE/1,5	1,5	2		14,7		14,5	14,3	13,8	13	11,8	8,6								
CPE 65-2280/A/BAQE/3	3	4		22,8		22,5	22,3	22	21,2	20,2	17,4								
CPE 65-3400/A/BAQE/5,5	5,5	7,5		34				34	33,5	32,5	29,5								
CPE 65-4100/A/BAQE/7,5	7,5	10		41				41	41	40	37,5	30							
CPE 80-1400/A/BAQE/2,2	2,2	3	H*	14					13,8	13,3	12,5	10,8	9,2						
CPE 80-2050/A/BAQE/4	4	5,5	(m)	20,5					20	19,5	18,5	16,5	14,8	11,5					
CPE 80-2770/A/BAQE/7,5	7,5	10		27,7								27,1	25,8	24,5	23	21,2	20,1		
CPE 100-1600/A/BAQE/4	4	5,5		16							14,6	13,3	12,3	10	9,3	8			
CPE100-2350/A/BAQE/7,5	7,5	10		23,5							23	22,5	21,6	20,2	19	17,5	14,8	12	

* Opvoerhoogte bij maximale frequentie(50 Hz).

DAB Pumps BV behoudt zich het recht voor om zonder verdere aankondiging prijswijzigingen door te voeren

KLME - KLPE - DKLME - DKLPE

CIRCULATIEPOMPEN MET OPGEBOUWDE FREQUENTIEREGELAAR EN DRUKVERSCHILTRANSMITTER



CE

- Gesloten luchtgekoelde asynchroonmotor
- Rotor tussen overgedimensioneerde kogellagers gemonteerd, waardoor een geruisloze werking en lange levensduur gegarandeerd wordt
- Ingebouwde thermische beveiliging
- Beveiligingsklasse: IP 55
- Isoleringsklasse: F
- De frequentieregelaar wordt aangestuurd door een constant drukverschilmeting over de pomp.
- Gebouwd volgens de IEC-normen 2-3
- Temperatuurbereik vloeistof: van -15°C tot +120°C
- Verpompte vloeistof: schoon, zonder vaste of schurende delen of minerale oliën, niet viskeus, niet bijtend, niet gekristalliseerd, chemisch neutraal en zo dicht mogelijk de kenmerken van water benaderend
- Maximale bedrijfsdruk: 10 bar (1000 kPa)

TYPE	ARTIKELNUMMER	POMP AANSLUITING
KLPE 40/600 M	105110614	DN 40
KLPE 40/1200 M	105110634	DN 40
KLME 50/600 M	105110654	DN 50
KLPE 50/1200 M	105110674	DN 50
KLME 65/600 M	105110694	DN 65
KLPE 65/1200 T	105110710	DN 65
KLME 80/600 M	105110730	DN 80
KLPE 80/1200 T	105110750	DN 80
DKLPE 40/600 M	105210614	DN 40
DKLPE 40/1200 M	105210634	DN 40
DKLME 50/600 M	105210654	DN 50
DKLPE 50/1200 M	105210674	DN 50
DKLME 65/600 M	105210694	DN 65
DKLME 80/600 M	105210730	DN 80
DKLPE 80/1200 T	105210750	DN 80

Drukverschiltransmitter is inbegrepen in de prijs en wordt op de pomp gemonteerd geleverd.

Blinde tegenflenzen zie bladzijde 85

DAB Pumps BV behoudt zich het recht voor om zonder verdere aankondiging prijswijzigingen door te voeren

TECHNISCHE SPECIFICATIES

TYPE	ELEKTRISCHE GEGEVENS						
	VOLTAGE 50 Hz	MOTOR TYPE	l/min.	P1 MAX kW	P2 NOMINAAL kW	P2 NOMINAAL HP	In A
KLPE 40/600 M	1x208-240 V ~	2 POLEN	2950	0,36	0,37	0,5	4-4,6
KLPE 40/1200 M	1x208-240 V ~	2 POLEN	2890	0,62	0,55	0,75	4-4,6
KLME 50/600 M	1x208-240 V ~	4 POLEN	1340	0,33	0,25	0,33	2,8-3,2
KLPE 50/1200 M	1x208-240 V ~	2 POLEN	2890	0,93	0,75	1	7,1-8,2
KLME 65/600 M	1x208-240 V ~	4 POLEN	1400	0,37	0,37	0,5	2,8-3,2
KLPE 65/1200 T	3x380-480 V ~	2 POLEN	2880	1,34	1,1	1,5	3,9-4,9
KLME 80/600 M	1x208-240 V ~	4 POLEN	1440	0,77	0,75	1	5,4-6,2
KLPE 80/1200 T	3x380-480 V ~	2 POLEN	2840	2,16	1,84	2,5	4,7-5,9
DKLPE 40/600 M	1x208-240 V ~	2 POLEN	2950	0,37	0,37	0,5	4-4,6
DKLPE 40/1200 M	1x208-240 V ~	2 POLEN	2890	0,62	0,55	0,75	4-4,6
DKLME 50/600 M	1x208-240 V ~	4 POLEN	1340	0,33	0,25	0,33	2,8-3,2
DKLPE 50/1200 M	1x208-240 V ~	2 POLEN	2890	0,93	0,75	1	7,1-8,2
DKLME 65/600 M	1x208-240 V ~	4 POLEN	1400	0,37	0,37	0,5	2,8-3,2
DKLPE 65/1200 T	3x380-480 V ~	2 POLEN	2880	1,34	1,1	1,5	3,9-4,9
DKLME 80/600 M	1x208-240 V ~	4 POLEN	1440	0,77	0,75	1	5,4-6,2
DKLPE 80/1200 T	3x380-480 V ~	2 POLEN	2840	2,16	1,84	2,5	4,7-5,9

DAB Pumps BV behoudt zich het recht voor om zonder verdere aankondiging prijswijzigingen door te voeren

KLME - KLPE

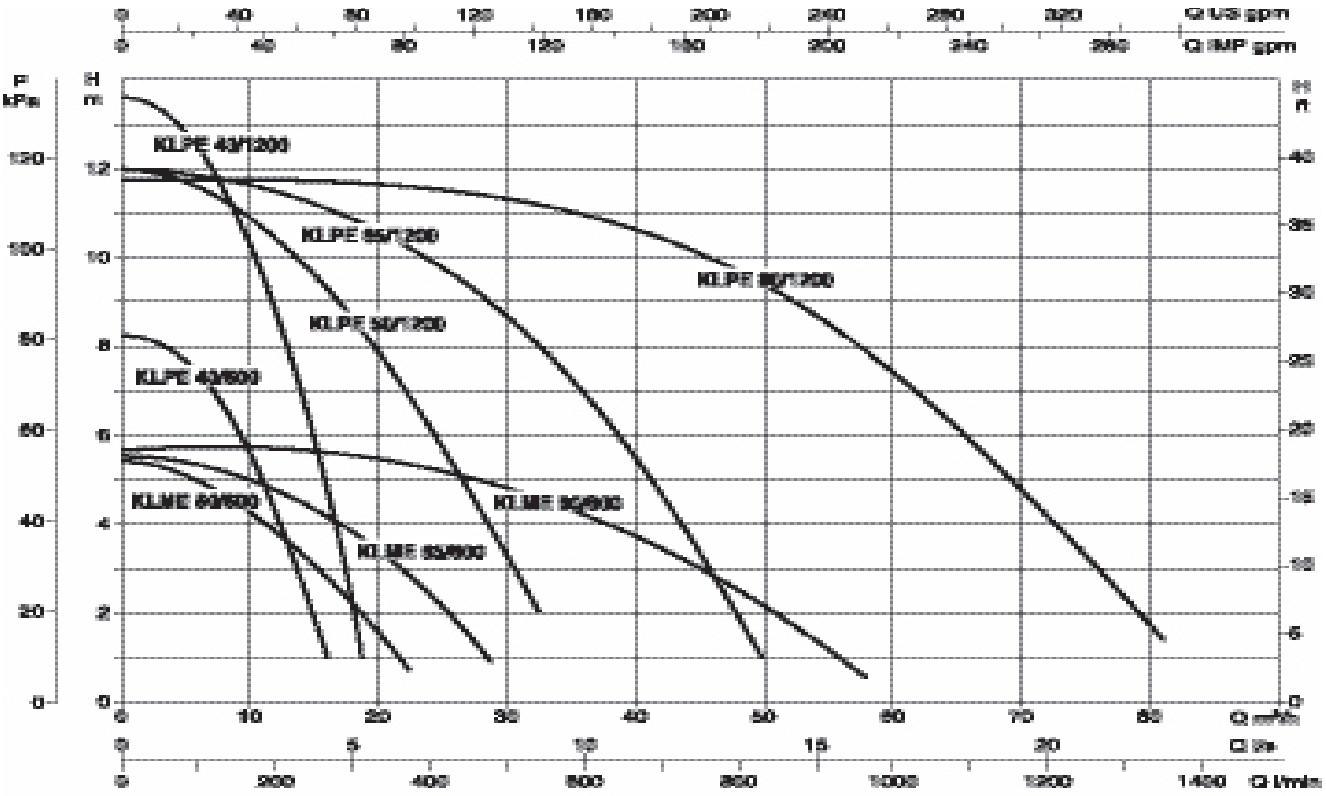

DKLME - DKLPE

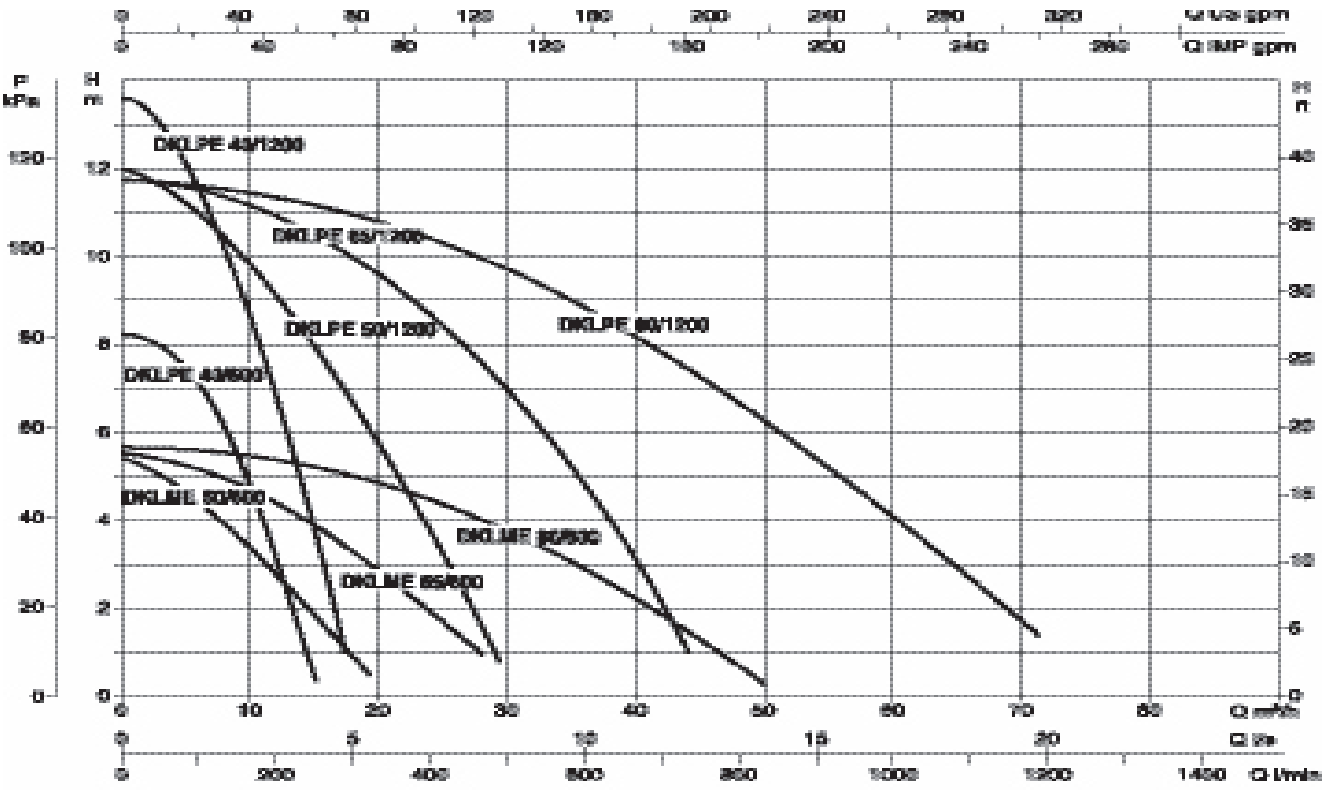

Waarden refereren aan 1 werkende pomp

DAB Pumps BV behoudt zich het recht voor om zonder verdere aankondiging prijswijzigingen door te voeren

AFMETINGEN EN GEWICHT

KLPE - KLME

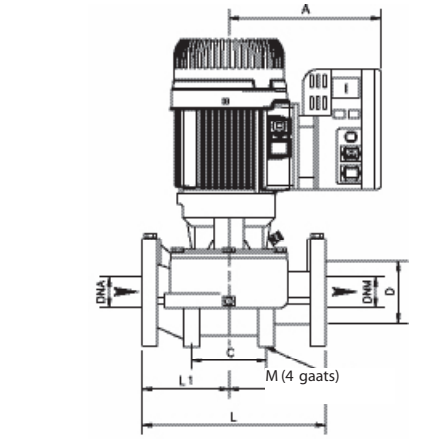

DKLPE - DKLME

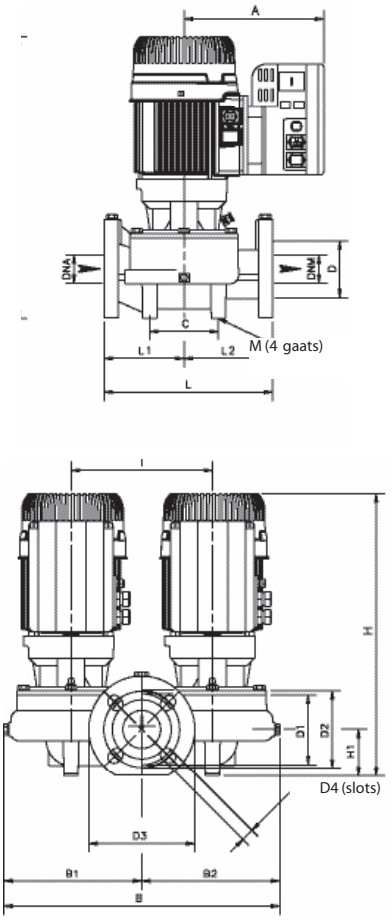

TYPE	A	B	B1	B2	C	DNA	DNM	D	D1	D2	D3	D4	H	H1	I	L	L1	L2	M	VERPAKKINGSMATEN			VOLUME	GEWICHT
																				L/A	L/B	H	m^3	Kg.
KLPE 40/600 M	227	179	82	97	100	40	40	80	100	110	150	4 gaats 18x23	395	66	–	250	125	125	2 fori 10	530	280	470	0,07	27,8
KLPE 40/1200 M	227	179	82	97	100	40	40	80	100	110	150		395	66	-	250	125	125		530	280	470	0,07	27,8
KLME 50/600 M	230	204	94	110	100	50	50	90	110	125	165	4 gaats 18x25,5	414	73	–	280	140	140	2 fori 10	530	280	470	0,07	32,8
KLPE 50/1200 M	230	204	94	110	100	50	50	90	110	125	165		414	73	–	280	140	140		530	280	470	0,07	34,8
KLME 65/600 M	230	228	99	129	100	65	65	110	130	145	185	4 gaats 18x25,5	433	82	–	340	170	170	2 fori 12	530	290	540	0,095	37,8
KLPE 65/1200 T	240	228	99	129	100	65	65	110	130	145	185		433	82	–	340	170	170		530	290	540	0,095	43,4
KLME 80/600 M	240	229	99	130	115	80	80	128	150	160	200	4 gaats 18x23	453	97	–	360	190	170	2 fori 12	530	290	610	0,095	47,3
KLPE 80/1200 T	240	229	99	130	115	80	80	128	150	160	200		453	97	–	360	190	170		530	290	610	0,095	48,3
DKLPE 40/600 M	227	372	185	187	100	40	40	80	100	110	150	4 gaats 18x23	400	66	200	250	125	125	2 fori 10	540	420	610	0,138	47
DKLPE 40/1200 M	227	372	185	187	100	40	40	80	100	110	150		400	66	200	250	125	125		540	420	610	0,138	52
DKLME 50/600 M	230	434	217	217	120	50	50	90	110	125	165	4 gaats 18x25,5	414	66	200	250	125	125	4 fori 14	540	420	610	0,138	67
DKLPE 50/1200 M	230	434	217	217	120	50	50	90	110	125	165		414	66	200	250	125	125		540	420	610	0,138	79
DKLME 65/600 M	230	455	226	229	140	65	65	110	130	145	185	4 gaats 18x25,5	430	82	240	340	170	170	4 fori 14	730	630	720	0,33	71,7
DKLPE 65/1200 T	240	455	226	229	140	65	65	110	130	145	185		430	82	240	340	170	170		730	630	720	0,33	89,6
DKLME 80/600 M	240	463	230	233	150	80	80	128	150	160	200	4 gaats 18x23	445	97	240	380	190	170	4 fori 14	730	630	720	0,33	87,5
DKLPE 80/1200 T	240	463	230	233	150	80	80	128	150	160	200		445	97	240	380	190	170		730	630	720	0,33	89,5

DAB Pumps BV behoudt zich het recht voor om zonder verdere aankondiging prijswijzigingen door te voeren

CME

IN-LINE POMPEN MET SNELHEIDSREGELING



CE

- Gesloten luchtgekoelde asynchroonmotor
- Rotor tussen overgedimensioneerde kogellagers gemonteerd, waardoor een geruisloze werking en lange levensduur gegarandeerd wordt
- Ingebouwde thermische beveiliging
- Beveiligingsklasse: IP 55
- Isoleringsklasse: F
- De frequentieregelaar wordt aangestuurd door een constante drukverschilmeting over de pomp.
- Gebouwd volgens de IEC-normen 2-3
- Temperatuurbereik vloeistof: van -15°C tot +120°C
- Verpompte vloeistof: schoon, zonder vaste of schurende delen of minerale oliën, niet viskeus, niet bijtend, niet gekristalliseerd, chemisch neutraal en zo dicht mogelijk de kenmerken van water benaderend
- Maximale bedrijfsdruk: 10 bar (1000 kPa)

TYPE	ARTIKELNUMMER	POMP AANSLUITING
CME 40/540 M 208-240/50-60	105124010	DN 40
CME 40/870 M 208-240/50-60	105124030	DN 40
CME 50/630 M 208-240/50-60	105124050	DN 50
CME 50/1000 M 208-240/50-60	105124070	DN 50
CME 65-660/A/BAQE/0,55 M	60110392	DN 65
CME 65-920/A/BAQE/0,75 M	60110393	DN 65
CME 65-1200/A/BAQE/1,5 T	60110394	DN 65
CME 65-1680/A/BAQE/3 T	60110395	DN 65
CME 65-2380/A/BAQE/4 T	60110396	DN 65
CME 80-650/A/BAQE/0,75 M	60110397	DN 80
CME 80-890/A/BAQE/1,5 T	60110398	DN 80
CME 80-1530/A/BAQE/3 T	60110399	DN 80
CME 80-2410/A/BAQE/5,5 T	60110400	DN 80
CME 80-2700/A/BAQE/7,5 T	60110401	DN 80
CME 100-510/A/BAQE/0,75 M	60110402	DN 100
CME 100-660/A/BAQE/1,5 T	60110403	DN 100
CME 100-1020/A/BAQE/3 T	60110404	DN 100
CME 100-1650/A/BAQE/5,5 T	60110405	DN 100
CME 100-2050/A/BAQE/7,5 T	60110406	DN 100
CME 125-1075/A/BAQE/4 T	60110407	DN 125
CME 125-1560/A/BAQE/7,5 T	60110408	DN 125
CME 150-955/A/BAQE/5,5 T	60110416	DN 150
CME 150-1322/A/BAQE/7,5 T	60110409	DN 150

Drukverschiltransmitter is inbegrepen in de prijs en wordt op de pomp gemonteerd geleverd.

Blinde tegenflenzen zie bladzijde 84

DAB Pumps BV behoudt zich het recht voor om zonder verdere aankondiging prijswijzigingen door te voeren

TECHNISCHESPECIFICATIES

TYPE	VOLTAGE 50 Hz	n r.p.m.	P1 MAX kW	P2 NOMINAAL		In A
				kW	HP	
CME 40/540 M	1x208-240 V ~	1480	0,34	0,75	1	4- 4,6
CME 40/870 M	1x208-240 V ~	1480	0,52	0,75	1	4 - 4,6
CME 50/630 M	1x208-240 V ~	1480	0,51	0,75	1	4 - 4,6
CME 50/1000 M	1x208-240 V ~	1470	0,66	0,75	1	5,4 - 6,2
CME 65-660/A/BAQE/0,55 M	1x208-240 V ~	1400	0,8	0,55	0,75	4,6-4,0
CME 65-920/A/BAQE/0,75 M	1x208-240 V ~	1390	1,1	0,75	1	6,5-5,3
CME 65-1200/A/BAQE/1,5 T	3x380-480V ~	1400	1,9	1,5	2	4,9-3,9
CME 65-1680/A/BAQE/3 T	3x380-480V ~	1420	3,2	3	4	7,9-6,3
CME 65-2380/A/BAQE/4 T	3x380-480V ~	1416	4,8	4	5,5	13,2-10,5
CME 80-650/A/BAQE/0,75 M	1x208-240 V ~	1396	1,1	0,75	1	6,4-5,5
CME 80-890/A/BAQE/1,5 T	3x380-480V ~	1400	1,9	2,2	3	4,9-3,9
CME 80-1530/A/BAQE/3 T	3x380-480V ~	1400	4,2	3	4	7,9-6,3
CME 80-2410/A/BAQE/5,5 T	3x380-480V ~	1420	6,7	5,5	7,5	16,8-13,3
CME 80-2700/A/BAQE/7,5 T	3x380-480V ~	1450	8,9	7,5	10	16,7-21,1
CME 100-510/A/BAQE/0,75 M	1x208-240 V ~	1400	1,0	0,75	1	6,4-5,5
CME 100-660/A/BAQE/1,5 T	3x380-480V ~	1400	1,9	1,5	2	4,9-3,9
CME 100-1020/A/BAQE/3 T	3x380-480V ~	1400	4,2	3	4	7,9-6,3
CME 100-1650/A/BAQE/5,5 T	3x380-480V ~	1420	6,7	5,5	7,5	16,8-13,3
CME 100-2050/A/BAQE/7,5 T	3x380-480V ~	1450	8,9	7,5	10	21,1-16,7
CME 125-1075/A/BAQE/4 T	3x380-480V ~	1400	5,9	4	5,5	13,2-10,5
CME 125-1560/A/BAQE/7,5 T	3x380-480V ~	1450	8,9	7,5	10	21,1-16,7
CME 150-955/A/BAQE/5,5 T	3x380-480V ~	1420	6,7	5,5	7,5	16,8-13,3
CME 150-1322/A/BAQE/7,5 T	3x380-480V ~	1450	8,9	7,5	10	21,1-16,7

DAB Pumps BV behoudt zich het recht voor om zonder verdere aankondiging prijswijzigingen door te voeren

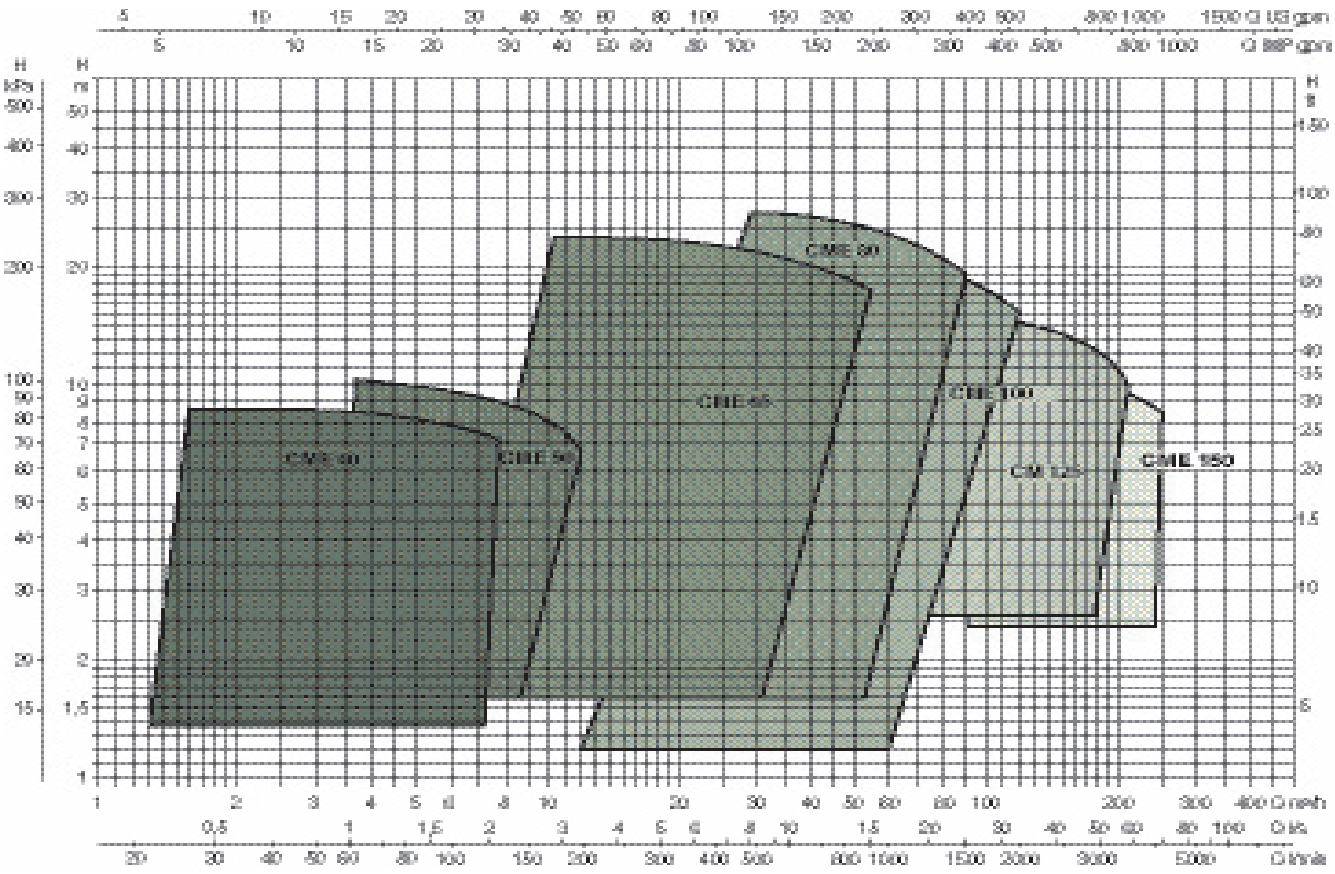

AFMETINGEN EN GEWICHT

4 POLEN ~ 1450 l/min.

CME 40/50

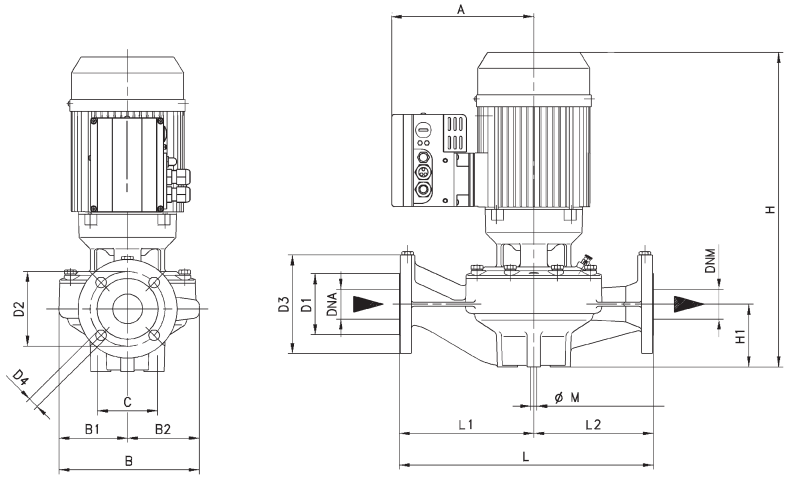

TYPE	AFMETINGEN													VERPAKKING			VOLUME m^3	GEWICHT Kg
	L	L1	L2	B	B1	B2	H	H1	D	D1	D2	D3	D4 gaten	L/A	L/B	H		
CME 40/540 M	390	200	190	231	118	113	453	95	40PN16	88	150	110	4 Ø 18	680	330	580	0,13	41
CME 40/870 M	390	200	190	231	118	113	453	95	40PN16	88	150	110		680	330	580	0,13	41
CME 50/630 M	425	225	200	233	120	113	463	105	50PN16	102	165	125	4 Ø 18	680	330	580	0,13	46,6
CME 50/1000 M	425	225	200	233	120	113	463	105	50PN16	102	165	125		680	330	580	0,13	46,6

DAB Pumps BV behoudt zich het recht voor om zonder verdere aankondiging prijswijzigingen door te voeren

AFMETINGEN

4 POLEN ~ 1450 l/min.

CME 65/80/100/125/150

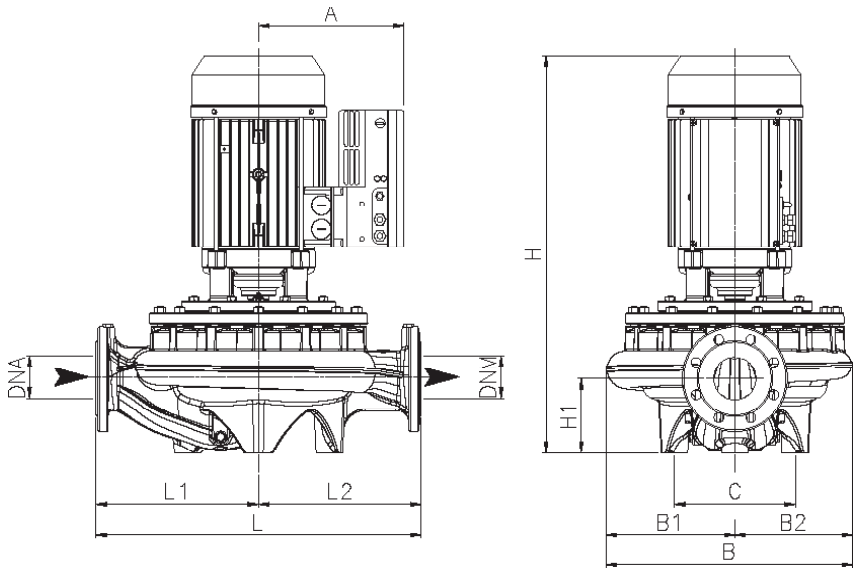

TYPE	AFMETINGEN												VERPAKKINGSMATEN			VOLUME	GEWICHT
	A	B	B1	B2	C	D	D1	H	H1	L	L1	L2	L\A	L\B	H	m^3	Kg
CME 65-660/A/BAQE/0,55 M	200	160	144	126	144	65	65	492	105	360	180	180	670	390	710	0,19	60,7
CME 65-920/A/BAQE/0,75 M	200	160	144	126	144	65	65	492	105	360	180	180	670	390	710	0,19	66,2
CME 65-1200/A/BAQE/1,5 T	225	176	180	164	144	65	65	529	125	475	237,5	237,5	670	390	710	0,19	89,7
CME 65-1680/A/BAQE/3 T	240	193	180	164	144	65	65	575	125	475	237,5	237,5	670	390	710	0,19	98,7
CME 65-2380/A/BAQE/4 T	265	193	180	164	144	65	65	575	125	475	237,5	237,5	670	390	710	0,19	112,2
CME 80-650/A/BAQE/0,75 M	200	160	135	117	144	80	80	495	105	360	180	180	520	290	700	0,11	65,6
CME 80-890/A/BAQE/1,5 T	225	176	178	146	144	80	80	530	115	440	220	220	670	390	710	0,19	96,83
CME 80-1530/A/BAQE/3 T	240	193	190	164	144	80	80	576	115	500	250	250	670	390	710	0,19	131,93
CME 80-2410/A/BAQE/5,5 T	280	220	245	224	230	80	80	663	140	620	310	310	900	550	1060	0,52	172,65
CME 80-2700/A/BAQE/7,5 T	305	259	245	224	230	80	80	755	140	620	310	310	900	550	1060	0,52	198,9
CME 100-510/A/BAQE/0,75 M	200	160	158	126	144	100	100	532	140	500	250	250	670	390	710	0,19	102,73
CME 100-660/A/BAQE/1,5 T	225	176	193	153	230	100	100	552	140	550	275	275	670	390	710	0,19	111,57
CME 100-1020/A/BAQE/3 T	240	193	193	153	230	100	100	598	140	550	275	275	670	390	710	0,19	115,83
CME 100-1650/A/BAQE/5,5 T	280	220	204	174	230	100	100	667	140	550	275	275	780	460	860	0,31	169,33
CME 100-2050/A/BAQE/7,5 T	310	259	293	252	230	100	100	795	175	670	335	335	900	550	1060	0,52	245,61
CME 125-1075/A/BAQE/4 T	270	193	252	205	230	125	125	716	215	620	310	310	900	550	1060	0,52	204,95
CME 125-1560/A/BAQE/7,5 T	310	259	252	205	230	125	125	839	215	620	310	310	900	550	1060	0,52	221,4
CME 150-955/A/BAQE/5,5 T	280	220	299	239	230	150	150	756	215	800	400	400	900	550	1060	0,52	272,1
CME 150-1322/A/BAQE/7,5 T	310	259	299	239	230	150	150	848	215	800	400	400	900	550	1060	0,52	287,1

DAB Pumps BV behoudt zich het recht voor om zonder verdere aankondiging prijswijzigingen door te voeren

CPE

IN LINE POMPEN MET SNELHEIDSREGELING



CE

- Gesloten luchtgekoelde asynchroonmotor
- Rotor tussen overgedimensioneerde kogellagers gemonteerd, waardoor een geruisloze werking en lange levensduur gegarandeerd wordt.
- Ingebouwde thermische beveiliging
- Beveiligingsklasse: IP 55
- Isoleringsklasse: F
- De frequentieregelaar wordt aangestuurd door een constant drukverschilmeting over de pomp.
- Gebouwd volgens de IEC-normen 2-3
- Temperatuurbereik vloeistof: van -15°C tot +120°C
- Verpompte vloeistof: schoon, zonder vaste of schurende delen of minerale oliën, niet viskeus, niet bijtend, niet gekristalliseerd, chemisch neutraal en zo dicht mogelijk de kenmerken van water benaderend
- Maximale bedrijfsdruk: 10 bar (1000 kPa)

TYPE	ARTIKELNUMMER	POMP AANSLUITING
CPE 65-1470/A/BAQE/1,5 T	60110383	DN 65
CPE 65-2280/A/BAQE/3 T	60110384	DN 65
CPE 65-3400/A/BAQE/5,5 T	60110385	DN 65
CPE 65-4100/A/BAQE/7,5 T	60110386	DN 65
CPE 80-1400/A/BAQE/2,2 T	60110387	DN 80
CPE 80-2050/A/BAQE/4 T	60110388	DN 80
CPE 80-2770/A/BAQE/7,5 T	60110389	DN 80
CPE 100-1600/A/BAQE/4 T	60110390	DN 100
CPE 100-2350/A/BAQE/7,5 T	60110391	DN 100

DAB Pumps BV behoudt zich het recht voor om zonder verdere aankondiging prijswijzigingen door te voeren

TECHNISCHESPECIFICATIES

TYPE	VOLTAGE 50 Hz	n r.p.m.	P1 MAX kW	P2 NOMINAAL		In A
				kW	HP	
CPE 65-1470/A/BAQE/1,5 T	3x380-480V ~	2804	2,0	1,5	2	4,7-3,7
CPE 65-2280/A/BAQE/3 T	3x380-480V ~	2856	3,7	3	4	8,6-6,8
CPE 65-3400/A/BAQE/5,5 T	3x380-480V ~	2870	6,4	5,5	7,5	14-11,1
CPE 65-4100/A/BAQE/7,5 T	3x380-480V ~	2906	8,7	7,5	10	19,5-15,4
CPE 80-1400/A/BAQE/2,2 T	3x380-480V ~	2900	2,6	2,2	3	5,9-4,7
CPE 80-2050/A/BAQE/4 T	3x380-480V ~	2840	5,3	4	5	10-7,9
CPE 80-2770/A/BAQE/7,5 T	3x380-480V ~	2913	8,7	7,5	10	18,4-16,4
CPE 100-1600/A/BAQE/4 T	3x380-480V ~	2844	4,9	4	5	11,3-9
CPE 100-2350/A/BAQE/7,5 T	3x380-480V ~	2906	8,7	7,5	10	19,5-15,4

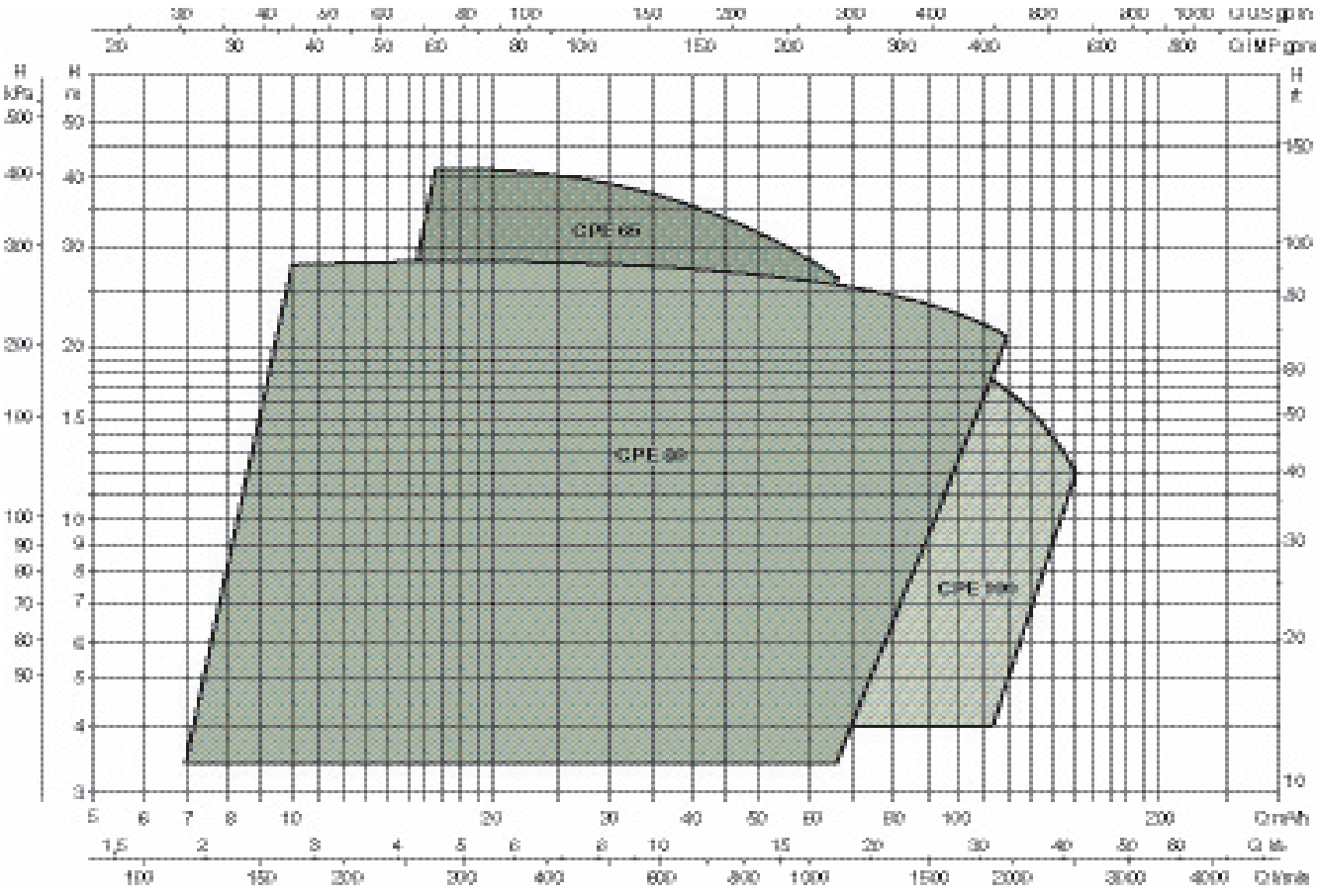

DAB Pumps BV behoudt zich het recht voor om zonder verdere aankondiging prijswijzigingen door te voeren

AFMETINGEN EN GEWICHT

2 POLEN ~ 2900 l/min.

CPE 65/80/100/125/150

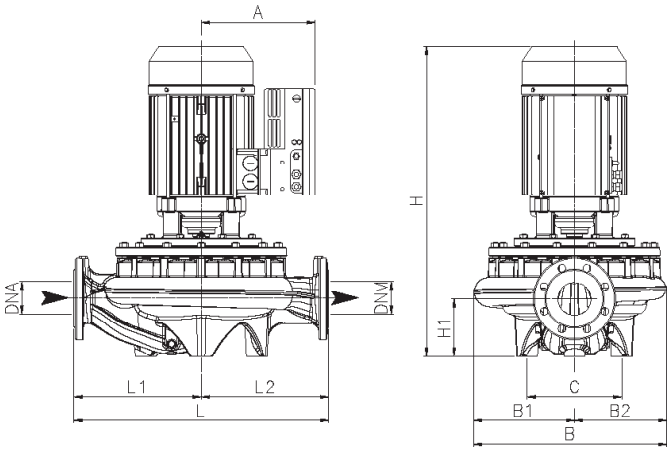

TYPE	AFMETINGEN												VERPAKKINGSMATEN			VOLUME m^3	GEWICHT Kg
	A	B	B1	B2	C	D	D1	H	H1	L	L1	L2	L\A	L\B	H		
CPE 65-1470/A/BAQE/1,5 T	220	160	144	126	144	65	65	492	105	360	180	180	670	390	710	0,19	61,9
CPE 65-2280/A/BAQE/3 T	225	176	144	126	144	65	65	516	105	360	180	180	670	390	710	0,19	87,1
CPE 65-3400/A/BAQE/5,5 T	280	220	144	126	144	65	65	582	105	360	180	180	670	390	710	0,19	126,6
CPE 65-4100/A/BAQE/7,5 T	310	259	144	126	144	65	65	664	105	360	180	180	780	460	860	0,31	130,2
CPE 80-1400/A/BAQE/2,2 T	225	160	135	117	144	80	80	495	105	360	180	180	520	290	700	0,11	88,4
CPE 80-2050/A/BAQE/4 T	270	193	135	117	144	80	80	565	105	360	180	180	520	290	700	0,11	96,3
CPE 80-2770/A/BAQE/7,5 T	210	259	178	146	144	80	80	678	115	440	220	220	780	460	860	0,31	133,3
CPE 100-1600/A/BAQE/4 T	270	193	158	126	144	100	100	602	140	500	250	250	780	460	860	0,31	537,8
CPE 100-2350/A/BAQE/7,5 T	310	259	158	126	144	100	100	704	140	500	250	250	780	460	860	0,31	104

DAB Pumps BV behoudt zich het recht voor om zonder verdere aankondiging prijswijzigingen door te voeren

BM-C 20

CONDENSAATPOMP

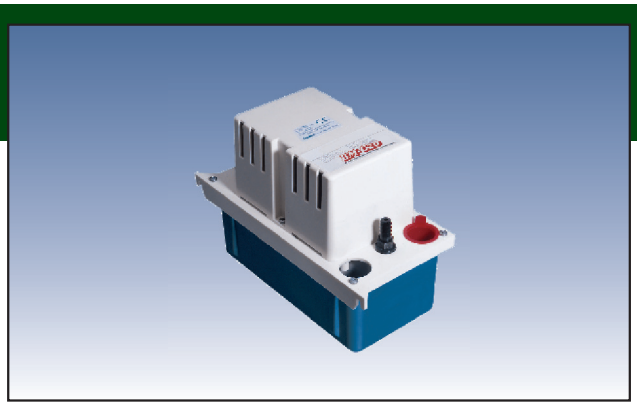

CE

Voorhetverpompenvancondenswatervan CV ketels, koelingsinstallatiese.d. Depompisspeciaalontwikkeldvoorautomatischeverwijderingvancondenswater vanHRcvketels, koelingssystemenenandere(gasgestookte)toepassingendie (zuurhoudend) condens produceren.

Depompwerktopbasisvaneenautomatischevlotterdieinschakeltbij+/-1.5l water en automatisch uitschakelt bij 0.5 l.

De pomp is thermisch beveilgd.

TYPE	ARTIKELNUMMER	VOEDING 50 HZ	Ø	KABEL M	GEWICHT KG	Q MAX M^3/H	H MAX M
BM-C 20	BMC20DHBNL	1 X 230V	2 X 28 mm	1.8	2.9	4.5	3.4

DAB Pumps BV behoudt zich het recht voor om zonder verdere aankondiging prijswijzigingen door te voeren

ZELFAANZUIGENDE CENTRIFUGAALPOMPEN EN MEERTRAPS CENTRIFUGAALPOMPEN : Selectietabel

ZELFAANZUIGENDE POMPEN

TYPE		Q(m^3/h)	0	0,6	1,2	1,8	2,4	3,0	3,6	4,2	4,8	6	7,2	9	9,6	10,5
ÉÉNFASE	DRIEFASEN	(l/min)	0	10	20	30	40	50	60	70	80	100	120	150	160	175
JET 82 M	JET 82 T		47	40	34	30	26,2	23,5	20,3							
JET 102 M	JET 102 T		53,8	47	41	36,3	32,4	28,8	25,8							
JET 112 M	JET 112 T		61	54	47,8	42,8	38,8	34,8	20							
JET 92 M	-		36,2	33,5	31	28,4	26	24	21,8	19,6	17					
JET 132 M	JET 132 T		48,3	45,6	42,8	40	37,6	35	32,5	30	27,2					
JETINOX 82 M	JETINOX 82 T		47	40	34	30	26,2	23,5	20,3							
JETINOX 102 M	JETINOX 102 T		53,8	47	41	36,3	32,4	28,8	25,8							
JETINOX 112 M	JETINOX 112 T		61	54	47,8	42,8	38,8	34,8	20							
JETINOX 92 M	-		36,2	33,5	31	28,4	26	24	21,8	19,6	17,5					
JETINOX 132 M	JETINOX 132 T		48,3	45,6	42,8	40	37,6	35	32,5	30	27,2					
JETCOM 82 M	-		47	40	34	30	26,2	23,5	20							
JETCOM 102 M	JETCOM 102 T		53,8	47	41	36,3	32,4	28,8	25,8							
JETCOM 92 M	-		36,2	33,5	31	28,4	26	24	21,8	19,6	17,5					
JETCOM 132 M	JETCOM 132 T		48,3	45,6	42,8	40	37,6	35	32,5	30	27,2					
JET 151 M	JET 151 T		61	58,2	56	53	50	46	43	36						
JET 251 M	JET 251 T		62	60	58	56	54	51	48,5	46	43,5	39	34,2			
JET 200 M	-		41			37,5	36,5	35,2	34	33	31,8	29,5	27,2	24	22,8	21,3
-	JET 200 T		46,5			43	41,8	40,5	39,2	38	37	34,2	31,8	28	26,8	25
JET 300 M	JET 300 T		51			48	47	46	44,5	43	42	40	37	33	32	29

HORIZONTALE MEERTRAPSPOMPEN

TYPE		Q(m^3/h)	0	0,6	1,2	1,8	2,4	3,0	3,6	4,2	4,8	6	7,2	9	9,6	10,5
ÉÉNFASE	DRIEFASEN	(l/min)	0	10	20	30	40	50	60	70	80	100	120	150	160	175
EURO 25/30 M	-		34,4	31,7	28,3	23,5	17,5	11								
EURO 30/30 M	-		46	42,2	37,8	31,2	23,3	14,3								
EURO 40/30 M	-		57	52,7	47	38,8	29	17,7								
EURO 30/50 M	EURO 30/50 T		42,5	40,2	38,2	36,2	33,8	30	24,8	19,5	14					
EURO 40/50 M	EURO 40/50 T		57,5	55,3	52,8	50,1	47,1	42,7	35,8	28	19					
EURO 50/50 M	EURO 50/50 T		72	68,5	65,5	62,1	58,2	52,2	43,6	34,5	26					
EURO 25/80 M	-		34		33	32	30,5	28,5	26	23,5	21	14,5	6,5			
EURO 30/80 M	EURO 30/80 T		47		46,5	45	43,5	41	38	34,5	31	23	12			
EURO 40/80 M	EURO 40/80 T	H	59		57	56	54	51	47	43,5	39	29,5	16,5			
EUROINOX 25/30 M	EUROINOX 25/30 T	(m)	34	31,7	28,3	23,5	17,5	11								
EUROINOX 30/30 M	EUROINOX 30/30 T		46	42,2	37,8	31,2	23,3	14,3								
EUROINOX 40/30 M	EUROINOX 40/30 T		57	52,7	47	38,8	29	17,7								
EUROINOX 30/50 M	EUROINOX 30/50 T		42	40,2	38,2	36,2	33,8	30	24,8	19,5	14					
EUROINOX 40/50 M	EUROINOX 40/50 T		58	55,3	52,8	50,1	47,1	42,7	35,8	28	19					
EUROINOX 50/50 M	EUROINOX 50/50 T		72	68,5	65,5	62,1	58,2	52,2	43,6	34,5	26					
EUROINOX 25/80 M	EUROINOX 25/80 T		34		33	32	30,5	28,5	26	23,5	21	14,5	6,5			
EUROINOX 30/80 M	EUROINOX 30/80 T		47		46,5	45	43,5	41	38	34,5	31	23	12			
EUROINOX 40/80 M	EUROINOX 40/80 T		59		57	56	54	51	47	43,5	39	29,5	16,5			

DAB Pumps BV behoudt zich het recht voor om zonder verdere aankondiging prijswijzigingen door te voeren

MEERTRAPSCENTRIFUGAALPOMPEN:Selectietabel

BOOSTER SILENT Automatische meertraps centrifugaalpompen

TYPE	P2 NOMINAAL kW	P2 NOMINAAL HP	Q (m^3/h)	0	0,6	1,2	1,8	2,4	3	3,6	4,2	4,8	5,4	6
			(l/min)	0	10	20	30	40	50	60	70	80	90	100
BOOSTER SILENT 3 M	0,55	0,75	H (m)	37	34	32	31	27	23	19	15	8		
BOOSTER SILENT 4 M	0,75	1		47	43	40	35	31	27	22	17	9		
BOOSTER SILENT 5 M	1	1,36		57	52	48	43	38	31	25	18	10		

EUROPRO - ZWEMBADPOMPEN

TYPE	P2 NOMINAAL kW	P2 NOMINAAL HP	Q (m^3/h)	0	3	6	9	12	18	21	24	30	36	42
			(l/min)	0	50	100	150	200	300	350	400	500	600	700
EUROPRO 50 M	0,33	0,5	H (m)	12,0	11,7	11,2	10,5	9,3	5,3					
EUROPRO 75 M	0,5	0,75		13,8	13,5	13,1	12,4	11,1	7,5	5				
EUROPRO 75 T	0,5	0,75		13,8	13,5	13,1	12,4	11,1	7,5	5				
EUROPRO 100 M	0,75	1		15,4	15,4	15	14,2	13,1	10,0	7,8	5,6			
EUROPRO 100 T	0,75	1		15,4	15,4	15	14,2	13,1	10,0	7,8	5,6			
EUROPRO 150 M	1,1	1,5		16,2	15,9	15,4	14,9	14,2	12,4	11,1	9,3	5,3		
EUROPRO 150 T	1,1	1,5		16,2	15,6	15,2	14,6	13,9	12,4	11,1	9,3	5,3		
EUROPRO 200 M	1,5	2		18,6	18,2	17,7	17,1	16,5	15,0	14,1	12,8	9,0	4	
EUROPRO 200 T	1,5	2		18,6	18,2	17,7	17,1	16,5	15,0	14,1	12,8	9,0	4	
EUROPRO 300 M	2,2	3		22,0	21,9	21,7	21,3	20,8	19,6	18,9	18,1	15,9	12,5	8,6
EUROPRO 300 T	2,2	3		22,0	21,9	21,7	21,3	20,8	19,6	18,9	18,1	15,9	12,5	8,6

TYPE	P2 NOMINAAL kW	P2 NOMINAAL HP	Q m^3/h	0	1,2	2,4	3,6	4,8	6
EUROCOVER	0,22	0,3	H (m)	6,5	5,1	4	3	1,9	0,5

SP-ZWEMBADPOMPEN

TYPE	P2 NOMINAAL kW	P2 NOMINAAL HP	Q m^3/h	0	0,6	1,2	1,8	2,4	3	3,3	3,6	4,2	4,8
			l/min	0	10	20	30	40	50	55	60	75	80
JETCOM SP 102 M	0,75	1	H (m)	53,8	47	41	36,3	32,4	28,8		25,8		
JETCOM SP 102 T	0,75	1											
EUROCOM SP 30/50 M	0,55	0,75		42,2	40,2	38,2	36,2	33,8	30	27,5	24,8	19,5	14
EUROCOM SP 30/50 T	0,55	0,75											
EUROCOM SP 40/50 M	0,75	1		57,7	55,3	52,8	50,1	47,1	42,7	39,5	35,8	28	19,2
EUROCOM SP 40/50 T	0,75	1											

DAB Pumps BV behoudt zich het recht voor om zonder verdere aankondiging prijswijzigingen door te voeren